PRILOGA 1C

IZJAVA PROJEKTANTA NAČRTA IN POOBLAŠČENEGA STOKOVNJAKA,

Maistrova ulica 16
1241 Kamnik
www.elgom.si

3/1 Splošne inštalacije objekta

PODATKI O GRADNJI		
naziv gradnje		**Dom starejših občanov Moravče**
kratek opis gradnje		**Predmet dokumentacije je uskladitev PZI dokumentacije, ki jo je pod št.17067-00, september 2018, julij 2022-Rev.1, izdelalo podjetje Savaprojekt, d.o.o., Cesta krških žrtev 59, 8270 Krško; vodja projekta: Tina Božičnik, univ.dipl.inž.arh, ZAPS 1227 PA* in priprava popisov GOI**
VRSTE GRADNJE	☑	**NOVOGRADNJA - NOVOZGRAJEN OBJEKT**
označiti vse ustrezne vrste gradnje	☐	**NOVOGRADNJA - PRIZIDAVA**
	☐	**REKONSTRUKCIJA**
	☐	**SPREMEMBA NAMEMBNOSTI**
	☐	**ODSTRANITEV CELOTNEGA OBJEKTA**
	☐	**LEGALIZACIJA**
	☐	**MANJŠA REKONSTRUKCIJA**
PODATKI O PROJEKTNI DOKUMENTACIJI		
vrsta dokumentacije		**PZI (projektna dokumentacija za izvedbo gradnje)**
številka projekta		**15/2023, uskladitev PZI**
PODATKI O NAČRTU		
strokovno področje načrta		**3 Načrt s področja elektrotehnike**
naziv načrta		**3/1 Splošne inštalacije objekta**
številka načrta		**23-060**
datum izdelave		**julij 2023**
datum spremembe		**/**
PODATKI O PROJEKTANTU NAČRTA		
projektant načrta (naziv družbe)		**Elgom, Marko Golob s. p.**
naslov		**Maistrova ulica 16, 1241 Kamnik**
odgovorna oseba projektanta načrta		**Marko Golob**
podpis odgovorne osebe projektanta načrta		ELGOM MARKO GOLOB S.P. Maistrova ulica 16, 1241 Kamnik
PODATKI O IZDELOVALCU NAČRTA		
ime in priimek pooblaščenega arhitekta, pooblaščenega inženirja		**Roman Golob, dipl. inž. el.**
identifikacijska številka		**IZS E-2398**
podpis pooblaščenega arhitekta, pooblaščenega inženirja		ROMAN GOLOB dipl.inž.el. IZS PI E-2398

PRILOGA 2C

IZJAVA PROJEKTANTA NAČRTA IN POOBLAŠČENEGA STOKOVNJAKA, KI JE IZDELAL NAČRT V PZI

PROJEKTANT NAČRTA	
projektant načrta (naziv družbe)	**Elgom, Marko Golob s. p.**
naslov	**Maistrova ulica 16, 1241 Kamnik**
odgovorna oseba projektanta načrta	**Marko Golob**

IN POOBLAŠČENI STROKOVNJAK, KI JE IZDELAL NAČRT	
pooblaščeni strokovnjak	**Roman Golob, dipl. inž. el.**

IZJAVLJAVA:

da načrt

vrsta dokumentacije	**PZI (projektna dokumentacija za izvedbo gradnje)**
strokovno področje načrta	**3 Načrt s področja elektrotehnike**
naziv načrta	**3/1 Splošne inštalacije objekta**
številka načrta	**23-060**
datum izdelave	**julij 2023**

upošteva relevantne predpise in druge normativne dokumente ter da so upoštevane ustrezne bistvene in druge zahteve.

pooblaščeni strokovnjak	**Roman Golob, dipl. inž. el.**
identifikacijska številka	**IZS E-2398**
podpis pooblaščenega strokovnjaka	ROMAN GOLOB dipl.inž.el. IZS PI E-2398
odgovorna oseba projektanta načrta	**Marko Golob**
podpis odgovorne osebe projektanta načrta	ELGOM MARKO GOLOB S.P. Maistrova ulica 16, 1241 Kamnik

2. KAZALO NAČRTA

1. NASLOVNA STRAN NAČRTA 1
   1.1 IZJAVA PROJEKTANTA NAČRTA IN POOBLAŠČENEGA STOKOVNJAKA, KI JE IZDELAL NAČRT V PZI 2

2. KAZALO NAČRTA 3

3. TEHNIČNO POROČILO 7
   3.1 Splošno o načrtu 7
   3.1 Splošno o objektu 7
   3.2 Zagotavljanje bistvenih zahtev 8
   MOČNOSTNI NAPAJALNI DEL 9
   3.3 Priključni napajalni vod 9
   3.1 Rezervno napajanje 9
   3.2 Zaščita pred tokovnim udarom 9
   3.3 Prenapetostna zaščita 10
   3.4 Interni elektroenergetski razvod 10
   3.5 Elektroenergetska bilanca 11
   3.6 Izklop v sili 11
   3.7 Razsvetljava 11
   3.8 Razsvetljava za umik 11
   3.9 Močnostni razvod 12
   3.10 Senčila 12
   3.11 Interno merjenje el. energije 12
   3.12 Centralno nadzorni sistem (CNS) 13
   3.13 Sistemi strojnih inštalacij 13
   3.14 Predpriprava za fotovoltaično elektrarno 13
   3.15 Strelovodna naprava 14
   SIGNALNI IN INFORMACIJSKI DEL 14
   3.16 Javljanje požara 14
   3.17 Strukturirano ožičenje 14
   3.18 Sistem klicev sili 14
   3.19 Centralno ozvočenje 14
   3.20 Izvedba električnih inštalacij 15
   3.21 Splošni napotki pri izvajanju 16

4. Tehnični izračuni 18

5. POPIS DEL IN MATERIALA

6. RISBE:

3/1-001-01	**Generalna blok hema električnega razvoda**	
3/1-009-0	Načrt el. priključka Lekarne in prestavitev obstoječih NN vodov **- glej osnovni načrt Sava 17067-00, SPK – 3/1, julij 2022 - Rev. 1**	M1:500
3/1-010-0	Situacija – Javna razsvetljava in zunanja razsvetljava objekta **- glej osnovni načrt Sava 17067-00, SPK – 3/1, julij 2022 - Rev. 1**	M1:500
3/1-011-0	Presek cevne kabelske kanalizacije 1x1 **- glej osnovni načrt Sava 17067-00, SPK – 3/1, julij 2022 - Rev. 1**	
3/1-012-0	Detajl križanja energetskega in tel. kabla ter križanja s cesto **- glej osnovni načrt Sava 17067-00, SPK – 3/1, julij 2022 - Rev. 1**	
3/1-013-0	Detajl križanja energetskega in tel. kabla z vodovodom **- glej osnovni načrt Sava 17067-00, SPK – 3/1, julij 2022 - Rev. 1**	
3/1-014-0	Detajl križanja energetskega kabla s plinovodom **- glej osnovni načrt Sava 17067-00, SPK – 3/1, julij 2022 - Rev. 1**	
3/1-015-0	Detajl temelja svetilke **- glej osnovni načrt Sava 17067-00, SPK – 3/1, julij 2022 - Rev. 1**	
3/1-020-0	**Tloris pritličja - razsvetljava**	**M1:100**
3/1-021-0	**Tloris 1. nadstropja - razsvetljava**	**M1:100**
3/1-022-0	**Tloris 2. nadstropja - razsvetljava**	**M1:100**
3/1-023-0	**Tloris ostrešja - razsvetljava**	**M1:100**
3/1-024-0	**Tloris pritličja – moč, izenačitev potenciala**	**M1:100**
3/1-024-1	**Tloris kuhinje in pralnice – moč, izenačitev potenciala**	**M1:100**
3/1-025-0	**Tloris 1.nadstropja – moč, izenačitev potenciala**	**M1:100**
3/1-026-0	**Tloris 2.nadstropja – moč, izenačitev potenciala**	**M1:100**
3/1-027-0	**Tloris ostrešja – moč, izenačitev potenciala**	**M1:100**
3/1-028-0	**Tloris pritličja – AJP, univerzalno ožičenje SOS, ozvočenje**	**M1:100**
3/1-029-0	**Tloris 1.nadstropja – AJP, univerzalno ožičenje SOS**	**M1:100**
3/1-030-0	**Tloris 2.nadstropja – AJP, univerzalno ožičenje SOS**	**M1:100**
3/1-031-0	**Tloris ostrešja – AJP, univerzalno ožičenje SOS**	**M1:100**
3/1-032-0	**Tloris pritličja – kabelski razvod**	**M1:100**
3/1-033-0	**Tloris 1.nadstropja – kabelski razvod**	**M1:100**
3/1-034-0	**Tloris 2.nadstropja – kabelski razvod**	**M1:100**
3/1-035-0	**Tloris ostrešja – kabelski razvod**	**M1:100**
3/1-040-0	Tloris temeljev – ozemljitve **- glej osnovni načrt Sava 17067-00, SPK – 3/1, julij 2022 - Rev. 1**	M1:100
3/1-041-0	Tloris strehe – strelovod **- glej osnovni načrt Sava 17067-00, SPK – 3/1, julij 2022 - Rev. 1**	M1:100
3/1-042-0	Situacija – ozemljitve **- glej osnovni načrt Sava 17067-00, SPK – 3/1, julij 2022 - Rev. 1**	M1:100

3/1-120-01	**Shema zasilne razsvetljave**
3/1-121-01	Shema izenačitve potencialov **- glej osnovni načrt Sava 17067-00, SPK – 3/1, julij 2022 - Rev. 1**
3/1-122-01	Shema univerzalnega ožičenja **- glej osnovni načrt Sava 17067-00, SPK – 3/1, julij 2022 - Rev. 1**
3/1-123-01	**Blok shema avtomatskega javljanja požara**
3/1-124-01	**Blok shema SOS**
3/1-125-01	Tipska shema SOS inštalacije za dvoposteljno sobo **- glej osnovni načrt Sava 17067-00, SPK – 3/1, julij 2022 - Rev. 1**
3/1-125-02	Tipska shema SOS inštalacije za enoposteljno sobo **- glej osnovni načrt Sava 17067-00, SPK – 3/1, julij 2022 - Rev. 1**
3/1-125-03	Tipska shema SOS inštalacije za kopalnico **- glej osnovni načrt Sava 17067-00, SPK – 3/1, julij 2022 - Rev. 1**
3/1-125-04	Tipska shema SOS inštalacije za večnamenski prostor in sestrsko sobo **- glej osnovni načrt Sava 17067-00, SPK – 3/1, julij 2022 - Rev. 1**
3/1-126-01	Shema ambientnega/požarnega ozvočenja **- glej osnovni načrt Sava 17067-00, SPK – 3/1, julij 2022 - Rev. 1**
3/1-127-01	Shema ožičenja prezračevalnega sistema kuhinje **- glej osnovni načrt Sava 17067-00, SPK – 3/1, julij 2022 - Rev. 1**
3/1-128-01	Shema naravnega odvoda dima in toplote (NODT) **- glej osnovni načrt Sava 17067-00, SPK – 3/1, julij 2022 - Rev. 1**
3/1-129-01	Shema ožičenja vrat na evakuacijskih izhodih **- glej osnovni načrt Sava 17067-00, SPK – 3/1, julij 2022 - Rev. 1**
3/1-130-0	**Blok shema predpriprave ožičenja CNS**

3/1-150-0	**Shema električnega razdelinika EGM**
3/1-151-0	**Shema električnega razdelinika EMPf**
3/1-152-0	**Shema električnega razdelinika EMPa**
3/1-153-0	**Shema električnega razdelinika EM1Na**
3/1-154-0	**Shema električnega razdelinika EM2Na**
3/1-155-0	**Shema električnega razdelinika EMPb**
3/1-156-0	**Shema električnega razdelinika EM1Nb**
3/1-157-0	**Shema električnega razdelinika EM2Nb**
3/1-158-0	**Shema električnega razdelinika EM1Nc**
3/1-159-0	**Shema električnega razdelinika EM2Nc**
3/1-160-0	**Shema električnega razdelinika EM1Nd**
3/1-161-0	**Shema električnega razdelinika EM2Nd**
3/1-162-0	**Shema električnega razdelinika EMPc**
3/1-163-0	**Shema električnega razdelinika EMPk**
3/1-164-0	**Shema električnega razdelinika EMPpra**
3/1-165-0	**Shema električnega razdelinika EMPs**
3/1-166-0	**Shema električnega razdelinika EM1Ns**
3/1-167-0	**Shema električnega razdelinika EM2Ns**
3/1-168-0	**Shema električnega razdelinika EMOstr**

3/1-170-0	**Shema električnega razdelinika EGA**
3/1-171-0	**Shema električnega razdelinika EAPstr**
3/1-172-0	**Shema električnega razdelinika EAPa**
3/1-173-0	**Shema električnega razdelinika EA1Na**
3/1-174-0	**Shema električnega razdelinika EA2Na**
3/1-175-0	**Shema električnega razdelinika EMPb**
3/1-176-0	**Shema električnega razdelinika EA1Nb**
3/1-177-0	**Shema električnega razdelinika EA2Nb**
3/1-178-0	**Shema električnega razdelinika EA1Nc**
3/1-179-0	**Shema električnega razdelinika EA2Nc**
3/1-180-0	**Shema električnega razdelinika EA1Nd**
3/1-181-0	**Shema električnega razdelinika EA2Nd**
3/1-182-0	**Shema električnega razdelinika EAPc**
3/1-183-0	**Shema električnega razdelinika EAPs**
3/1-184-0	**Shema električnega razdelinika EA1Ns**
3/1-185-0	**Shema električnega razdelinika EA2Ns**
3/1-186-0	**Shema električnega razdelinika EAOstr**

Sodelujoči projektanti:

- Roman Golob, d. i. e.
- Marko Golob, u. d. i. e.

3. TEHNIČNO POROČILO

3.1 Splošno o načrtu

Predmet načrta 3/1 so spremembe električnih inštalacij za novo stavbo Doma starejših občanov Moravče, ki so izdelane k osnovnemu načrtu Sava d. d., št proj. 17067-00, št načrta SPK – 3/1, julij 2022 - Rev. 1, v osnovi izdelanem septembra 2018.

Seznam načrtov elektrotehnike za objekt Dom starejših občanov Moravče:

3/1 Splošne inštalacije objekta - predmetni načrt:
- osnova Sava, št načrta SPK – 3/1, sep. 2018 - julij 2022
- spremembe Elgom, št. načrta 23-060, julij 2023

3/2 ne obstaja
3/3 NN priključek: - ni spreminjano
3/3 TK priključek: - ni spreminjano
3/4 Tehnično varovanje: - ni spreminjano

Spremembe načrta so bile izdelane zaradi skladnosti z aktualno zakonodajo in sprememb na drugih načrtih (arhitektura, strojne inšt., požarna varnost) projekta.

Osnovni načrt Sava, SPK – 3/1, julij 2022, je sestavni del dokumentacije za izvedbo!

3.1 Splošno o objektu

Predmet projekta je novogradnja Doma starejših občanov v Moravčah.

V načrtu so zajeti sledeči sistemi:

- elektroenergetsko napajanje,
- razsvetljava in razsvetljava za umik,
- splošni in močnostni napajalni razvod,
- rezervni močnostni napajalni razvod z elektro-agregatom,
- napajalne povezave za sisteme strojnih inštalacij,
- strelovodna naprava in izenačitve potencialov,
- strukturirano omrežje za potrebe prenosa podatkov,
- javljanje požara,
- sistem za odvod dima in toplote,
- inštalacijska predpriprava za CNS in energetski monitoring.

3.2 Zagotavljanje bistvenih zahtev

Predmetni načrt električnih inštalacij je izdelan skladno s:

- Pravilnikom o zahtevah za nizkonapetostne električne inštalacije v stavbah (Uradni list RS, št. 140/21 in 199/21 – GZ-1)
- Tehnični smernici TSG-N-002:2021

Kot zaščitni ukrep pred nevarnostjo električnega udara je izveden samodejen izklop napajanja v TN sistemu, vključno s povezavami vseh izpostavljenih delov inštalacije in opreme na potencial okoliške zemlje.
Dodatno so vse vtičnice namenjene priložnostni rabi, zaščitene s stikali na diferenčni tok s pragom proženja največ 30 mA.
(izhodiščni načrt je bil izdelan po Pravilniku o zahtevah za NN električne inštalacije v stavbah (ur.l. RS, št.41/2009) in tehnično smernico TSG-N-002: 2013)

- Pravilnikom o požarni varnosti v stavbah (Uradni list RS, št. 31/04, 10/05, 83/05, 14/07, 12/13, 61/17 – GZ in 199/21 – GZ-1)
- Tehnični smernici TSG-1-001:2019

Po Načrtu požarne varnosti je sistem za javljanje požara predviden po celotnem objektu v smislu popolne zaščite in je izdelan skladno s skupino standardov EN 54 in SIST EN 54.
Vsi prehodi (preboji) inštalacij morajo biti med mejami požarnih sektorjev tesnjeni z ustrezno požarno odporno snovjo z enako stopnjo požarne odpornosti, kot je zahtevano za ostale gradbene elemente požarnega sektorja. Pri izvedbi prehodov električnih inštalacij je treba upoštevati določila smernice SZPV 408/08 (Požarnovarstvene zahteve za električne in cevne inštalacije v stavbah).
Pri izvedbi el. inštalacij je treba upoštevati vsa določila načrta požarne varnosti, ki tangirajo električne sisteme in naprave.

V novogradnji je treba uporabiti inštalacijske kable in vodnike skladne s CPR direktivo, in sicer B2ca s1d1a1 v evakuacijskem stopnišču in hodniku ter Cca s1d2a1 v ostalih prostorih (Uredba CRP (EU) evropskega parlamenta (št. 305/2011) o določitvi usklajenih pogojev za trženje gradbenih proizvodov).

- Pravilnikom o zaščiti stavb pred delovanjem strele (Uradni list RS, št. 140/21 in 199/21 – GZ-1)
- Tehnični smernici TSG-N-003:2021

Na objektu je predvidena klasična strelovodna naprava ter ozemljitev kovinskih konstrukcij in naprav z neposredno povezavo na ozemljitveni sistem.
Vse večje kovinske mase na in v objektu bodo ozemljene. V vseh razdelilnikih bo izvedena prenapetostna zaščita.

- Splošna in delovna notranja razsvetljava je predvidena po zahtevah standarda SIST EN 12464-1:2021 - Svetloba in razsvetljava - Razsvetljava na delovnem mestu — 1. del: Notranji delovni prostori.
    - dimenzioniranje in oprema povzeta po izhodiščnem načrtu Sava.

- Skladno s standardom SIST EN 1838 je na stopniščih, hodnikih in drugih prostorih, ki so namenjeni evakuaciji, predvidena zasilna razsvetljava, ki se ob izpadu omrežne napetosti samodejno vklopi in razsvetljuje evakuacijsko pot 60 minut z min. 1 luksom osvetljenosti v osi na celotni poti umika.
    - dimenzioniranje in oprema povzeta po izhodiščnem načrtu Sava.

- Uredbi o mejnih vrednostih svetlobnega onesnaževanja okolja (Ur. l. RS 81/2007, Ur. l. RS 109/2007, Ur. l. RS 62/2010).
    - dimenzioniranje in oprema povzeta po izhodiščnem načrtu Sava.

MOČNOSTNI NAPAJALNI DEL

3.3 Priključni napajalni vod

Elektroenergetsko napajanje bo izvedeno preko samostojnega odjemnega mesta, ki bo izvedeno v bližnji novi transf. postaji preko polindirektnega merilnega mesta.

Predvidena zmogljivost po osnovnem načrtu Sava je znašala 3x500 A, 300 kW, ki pa bo na podlagi sprememb strojnih naprav in polnilnice električnih avtomobilov zvišana na min. 3x660 A, 400 kW. Priključni vod Cu 3x 4x185 mm^2 se poveča na Cu 3x 4x240 mm^2.

Priklj. moč bo povečana predvsem iz razloga el. moči toplotnih črpalk in klim, ki skupaj zahtevajo ca. 220 kW inštalirane el. moči (prej polovico tega).

Merilna omara bo montirana v transf. postaji in ni predmet tega načrta (obdelano v projektu št. 17-079 -Transformatorska postaja TP-MORAVČE, PGD, december 2017, Evo, inženirske storitve, d.o.o.).

3.1 Rezervno napajanje

Skladno z načrtom Sava.
Montiran bo zunanji rezervni dizel elektro-agregat (DEA), moči 100kVA in 24-urno avtonomijo delovanja, ki bo napajal:
- splošno in varnostno razsvetljavo v objektu
- toplotno podpostajo
- hidroforno postajo
- klimate za prezračevanje (razen klimata pralnice)
- dvigali
- varnostne sisteme in požarne lopute
- del močnostnih vtičnic po etažah.

Predviden je zunanji DEA v protihrupnem ohišju, ki se povezuje z objektom po novi kabelski kanalizaciji.

3.2 Zaščita pred tokovnim udarom

Skladno z načrtom Sava.
Kot osnovna zaščita pred tokovnim udarom bo uporabljen sistem s samodejnim odklopom napajanja in ločeno vodenim zaščitnim vodnikom do vira napajanja. V objektu bo izveden popolni TN-S sistem z ločenimi N in PE vodniki.

Namen osnovne zaščite v običajnih pogojih je preprečevanje stika z deli pod napetostjo. Le-ta bo izvedena z ustreznimi izolacijami in ohišji. Za zagotovitev zaščite pred dotikom je uporabljena oprema z ustrezno stopnjo zaščite IP in IK.

Zaščita v primeru napake je izvedena s samodejnim odklopom napajanja in ozemljitvami ter potencialnimi izenačitvami prevodnih dostopnih delov.

Samodejni izklop napajanja je izveden z ustreznimi varovalnimi elementi, ki izključijo nevarne napetosti (nazivna vrednost nap. proti zemlji znaša 230 V) na končnih tokokrogih v časih, manjših od 0,4 s (TN sistem), kar morajo izkazovati tudi obvezne kontrolne meritve po izvedbi del.
Za napajalne tokokroge znaša dovoljen čas odklopa do 5 s (sistem TN).

Vse vtičnice namenjene priložnostni rabi bodo zaščitene s stikali na diferenčni tok s pragom proženja največ 30 mA. Podobno bo ohranjen koncept napajanja razsvetljave na območjih z večjo verjetnostjo prisotnosti vlage (kkopalnice ipd) preko enakih zaščitnih stikal 30 mA.

3.3 Prenapetostna zaščita

Skladno z načrtom Sava.
V električnih razdelilnikih bodo montirani prenapetostni odvodniki. V dovodnih razreda I+II, v notranjih pa razreda II. Le-ti bodo ščitili opremo pred pojavom induciranih prenapetostnih konic kot posledica napak in stikalnih manipulacij v omrežju, pa tudi v primeru indirektne atmosferske razelektritve.

Dodatno bo v okviru montaže aktivne signalne in telekomunikacijske opreme prigrajena prenapetostna zaščita razreda III.

3.4 Interni elektroenergetski razvod

Povzeto po načrtu Sava:
Glavni razvod se izvede do glavnega razdelinika EMG, in sicer s kablovodom Cu 3x(4x240 mm^2). Montiran bo v elektro-energ. prostoru v pritličju.
Iz glavnega el. razdelinika EG-M bodo napajani podrazdelilniki, ter del el. porabnikov v objektu in zunaj objekta (topl. črpalke, toplotna podpostaja, klimati).
Glavni razvod se izvede delno na kabelskih policah Pk100 - Pk300, ki so položene nad spuščenim stropom ali montirane direktno pod strop (v tehničnih prostorih), delno pa v kabelski kanalizaciji.

Interni razvod kablov v osnovnem načrtu ne zajema nujnosti uporabe brezhalogenih kablov v notranjih prostorih. Skladno s požarno smernico in načrtom pož. varnosti bodo uporabljeni napajalni in signalni kabli razredov:

- B2ca s1d1a1 v evakuacijskem stopnišču in hodniku pri kuhinji
- Cca s1d2a1 v ostalih prostorih.

3.5 Elektroenergetska bilanca

Skupna potrebna konična ocenjena moč po načrtu Sava je bila ocenjena na 300 kW. Zaradi sprememb na sistemu ogrevanja in hlajenja bo predvidena priklj. moč predvidoma prenizka.
V okviru načrta sprememb je napajalna oprema in kabelski vod korigiran, da omogoča zvišanje zmogljivosti na novo ocenjenih potrebnih 400 kW.

3.6 Izklop v sili

Skladno z načrtom Sava.
Bo izveden v glavnem električnem razdelilniku EMG v energ. prostoru objekta v pritličju, ki bo funkcionalno deloval sočasno za celoten objekt.
Izjema je del, ki bo napajan preko rezervnega elektro-agregata, to napajanje bo treba izključiti separatno na gl. stikalu glavnega razdelilnika rezervn. napajanja EGA.
Na obeh razdelilnikih bo vgrajeno gl. močnostno stikalo, ki bo imelo upravljalno ročico na vratih omarice.

Sistem bo primarno namenjen gasilcem v primeru intervencije.

3.7 Razsvetljava

Razsvetljava bo izvedena s sodobnimi varčnimi LED svetilkami. Predvideni sistem z vrstami svetilk po načrtu Sava bo ohranjen. Delno so le spremenjene pozicije zaradi usklajevanja z rastri stropov, konvektorjev ipd.

V skupnih prostorih in hodnikih pri sobah oskrbovancev so predvidene krmiljene svetilke z dali komunikacijo, senzorji gibanja in tipkali. Način delovanja bo določil uporabnik.
V hodnikih pri sobah bo razsvetljava preko noči delovala stalno v stopnji ca. 20 %. Ob gibanju oseb se bo vključila na polno vrednost.

V ostalih hodnikih, stopniščih, sanitarijah ipd bo razsvetljava vključevana preko konvencionalnih senzorjev gibanja.

3.8 Razsvetljava za umik

Razsvetljava za umik bo izvedena v vseh komunikacijah in evakuacijskih poteh, kjer je pričakovati večje število ljudi. Skladno z načrtom Sava bo uporabljen centralni sistem. Spremembe na sistemu zasilne razsv. so bile uvedene iz enakih razlogov, kot pri splošni razsvetljava.

Svetilke pri izhodih bodo v funkciji piktogramske označbe v pripravnem spoju in bodo opremljene s pripadajočo oznako. Mikrolokacije svetilk so izbrane tako, da omogočajo osvetlitev elementov požarne zaščite z nivojem 5 lux ter minimalno osvetljenost evakuacijskih poti z 1 lux, merjeno na tleh.

3.9 Močnostni razvod

Skladno z načrtom Sava.
Elektroenergetski razvod v objektu bo izveden preko etažnih razdelilnikov, ki bodo pretežno montirani v hodnikih, strojnicah ipd. Razdelilniki bodo ločeni za mrežno in rezervno napajanje.

Napajanje kuhinje in pralnice bo urejeno skladno s podanim tehnološkim načrtom, napajanje strojnih naprav pa skladno z načrtom strojništva.

Za vso električno opremo v stavbi, ki potrebuje napajanje, bodo pripravljeni ustrezni napajalni priključki in/ali vtičnice. Le-te bodo napajane preko zašč. stikal z nazivnim dif. tokom največ 30 mA.

3.10 Senčila

V sobah za oskrbovance bo pripravljeno napajanje z upravljanjem preko lokalnih stikal za zunanja senčila.

3.11 Interno merjenje el. energije

V karakterističnih točkah oz. razdelilnikih bodo montirani merilniki z možnostjo oddaljenega odčitavanja izmerjenih vrednosti preko Modbus RTU vodila.

Merilniki bodo v bodoče omogočali izvedbo energetskega monitoringa in bodo vključeni v tokokroge, ki bodo omogočali ustrezne meritve funkcionalnih sklopov doma, kot so kuhinja, pralnica, viri ogrevanja s topl. črplkami, klimati, splošnimi etažnimi razdelilniki ipd.

3.12 Centralno nadzorni sistem (CNS)

V stavbi je predvidena izvedba ožičenja v obsegu predpriprave za centralni nadzorni sistem (CNS) in energetski monitoring. Oprema teh sistemov ni predmet projekta.

Sistem bo omogočal informacijsko povezavo s regulacijsko opremo strojnice v pritličju, ki bo funkcionalno skrbela za delovanje vseh strojnih naprav centralnega ogrevanja in hlajenja.

Opcija vključitve v sistem CNS in monitoring bo izvedena za naslednje naprave:
- toplotni števec priključka na javni vročevod,
- toplotne črpalke ogrevanja/hlajenja in tople sanit. vode,
- prezračevalne naprave,
- ogrevanje sanitarne tople vode,
- merjenje ter beleženje porabe električne, toplotne energije in vode,
- kontrole bivalnega ugodja z možnostjo oddaljenega dostopa, preko prostorskih termostatov za talno ogrevanje in hlajenje s konvektorji,
- antilegionelni program s pomočjo MTCV ventilov.

Namen monitoringa je spremljanje doseganja kazalnikov energetske bilance s ciljem optimiziranja porabe energije. Sistem bo omogočal avtomatiziran zajem, prenos in prikaz podatkov, ki v realnem času (z zamikom največ ene ure) omogoča spremljanje in primerjavo podatkov iz merilnih mest porabe energije.

3.13 Sistemi strojnih inštalacij

Izvedeni bodo skladno z navodili projekta in izvajalca strojnih inštalacij in naprav.
Za vso opremo, vključno regulacijske elemente bodo izvedeni napajalni priključki in inštalacijski razvod.

Krmilno-regulacijska oprema, konfiguracije, priključitve in izdelava regulacijske omarice je predmet načrta strojnih inštalacij ter CNS.

Karakteristični porabniki, kot so topl. črpalke, klimati ipd. bodo napajani preko internih merilnikov el. energije, za strojne merilnike (kalorimetri, števci) pa bodo pripravljeni podatkovni kabli z inštalacijsko povezavo do lokacije reazdelilnika R-CNS v gl .energetskem prostoru v pritličju.

3.14 Predpriprava za fotovoltaično elektrarno

Za opcijo priključitve sončne elektrarne bo pripravljen rezervni izvod v glavnem razdelilniku EGM in trasa do strojnice na strešni etaži.

3.15 Strelovodna naprava

Bo izvedena po načrtu Sava z minimalnimi korekcijami zaščite strojnih naprav na strehi z dodatnimi konicami za doseganje izoliranega sistema.

Podobno bodo vse potencialne izenačitve in ozemljitve izvedene, kot je opredeljeno v načrtu Sava.

SIGNALNI IN INFORMACIJSKI DEL

3.16 Javljanje požara

Bo izvedeno po izvornem načrtu Sava z vključenimi spremembami zaradi sprememb arhitekture in strojnih naprav. Sistem bo razširjen zaradi bistveno višjega števila požarnih loput.

3.17 Strukturirano ožičenje

Bo izvedeno po izvornem načrtu Sava z vključenimi spremembami zaradi sprememb arhitekture in strojnih naprav.

3.18 Sistem klicev sili

Bo izvedeno po izvornem načrtu Sava z vključenimi spremembami zaradi sprememb arhitekture.

3.19 Centralno ozvočenje

Bo izvedeno po izvornem načrtu Sava z vključenimi spremembami zaradi sprememb arhitekture.

3.20 Izvedba električnih inštalacij

Skladno z načrtom Sava.
Razvoda, tako napajalni kot signalni, bosta pretežno izvedena v pregradno ločenih kabelskih policah pod stropom oz. medstropjih, vertikale do opreme pa bodo izvedene vgradno, in sicer s kabli, uvlečenimi v inštalacijske cevi v betonskih stenah.

Preko mej požarnih sektorjev bodo vsi prehodi ustrezno požarno tesnjeni, skladno s študijo požarne varnosti in požarnimi sektorji v objektu.

Inštalacija bo izvedena s kabli v razredu min. Cca s1d2a1, v stopnišču in hodniku ob kuhinji pa min. B2ca s1d1a1 po CPR direktivi, ker je to zahteva iz načrta požarne varnosti in teh. smernice TSG-001.
Zaradi zahtev po uporabi inšt. kablov z nizkimi emisijami toksičnih snovi pri gorenju bodo tudi inšt. plastične cevi za betonske in montažne stene znotraj stavbe obvezno brez halogenih primesi!

3.21 Splošni napotki pri izvajanju

Vsa elektroinštalacijska dela morajo biti izvedena skladno z veljavnimi tehničnimi predpisi in pravili stroke, vključno z ustreznim pristopom in potekom del glede varstva pri delu. Pri izbiri materialov je treba paziti, da bodo vgrajeni materiali in oprema takšni, pri katerih proizvajalec z ustreznimi atesti dokaže brezhibnost pri pogojih vgradnje oz. uporabe.

Pred začetkom del mora izvajalec pregledati projekt oz. načrte in vse morebitne pripombe in pomanjkljivosti pravočasno posredovati nadzornemu organu. Morebitne spremembe in odstopanja od projektno predvidenih rešitev je potrebno izvesti v koordinaciji z odgovornim nadzornikom in odgovornim projektantom. Izvajalec mora voditi gradbeni dnevnik, v katerem je treba evidentirati vse nastale spremembe. Prav tako mora izvajalec koordinirati elektroinštalacijska dela z izvajalci gradbenih del in izvajalci instalacijskih in montažnih del.

Izvajalec del mora imeti ustrezno izobrazbo in kvalifikacije in je dolžan o izvedeni inštalaciji in montiranih napravah po Gradbenem zakonu dostaviti potrebne izjave vodje del in/oz. posameznih del, zbrati certifikate za vgrajene naprave, izdelati predpisane meritve električnih inštalacij, poročila o pregledih varnostnih sistemov ter navodila o vzdrževanju in upravljanju sistemov ter naprav. Spremembe oz odstopanja od PZI načrtov, nastale tekom del, mora izvajalec zabeležiti v projektno dokumentacijo in/oz. gradbeni dnevnik. Vse omenjeno je osnova za izdelavo oz. sestavni del PID tehnične dokumentacije.

Vse razdelilnike in vozlišča je treba opremiti z enopolnimi in vezalnimi shemami, omarice in vse vgrajene elemente pa označiti z enoumnimi oznakami, identično tistim v načrtih. V istem smislu je treba označiti vse kabelske izvode iz razdelilnikov, vozlišč, central ipd. .

Obračun del in materiala se izvede po enotnih cenah glede na popis in dejanske izmere oz. v skladu z izvajalsko pogodbo.

Za vse sisteme aktivne požarne zaščite, sisteme električnih inštalacij in sisteme strelovodne zaščite je treba pridobiti ustrezna zakonsko določena spričevala, in sicer ob izgradnji kot tudi periodično glede na veljavno zakonodajo.

Po zaključenih delih je potrebno dostaviti, skladno z Gradbenim zakonom, projekte izvedenih del (PID), ki jih izdela pooblaščena organizacija.

Ukrepi za odpravo oz. zmanjšanje nevarnosti

Kratkostični tokovi
Električne napeljave, izbrani vodniki in kabli so dimenzionirani tako, da v primeru popolnega kratkega stika med faznim in nevtralnim vodnikom sigurno pride do prekinitve tokokroga, kar se zagotovi z izklopom pripadajočega varovalnega elementa. V tem času se vodnik ne sme segreti preko dovoljene temperature, izpostavljeni prevodni deli pa ne predstavljajo nevarnosti za ljudi, če so pravilno povezani na sistem izenačitve potencialov. Podrobnejša analiza pogojev in upoštevanih kriterijev je podana v poglavju tehničnih izračunov.
Izračun kratkostičnih razmer je izveden s tonamenskim računalniškim programom, ki s pomočjo simulacije na dani električni shemi izračuna karakteristične kratkostične vrednosti v vseh točkah inštalacije. Rezultati so prikazani v poglavju tehničnih izračunov.

Preobremenitve tokokrogov, kablov in opreme
Električne napeljave, izbrani vodniki in kabli so izbrani tako, da njihovi zdržni tokovi ustrezajo vrednostim varovalnih elementov posameznih tokokrogov. Podrobnejša analiza pogojev in upoštevanih kriterijev je podana v poglavju tehničnih izračunov.
Izračun v primeru preobremenitve je izveden s tonamenskim računalniškim programom. Rezultati so prikazani v poglavju tehničnih izračunov.

Udar električnega toka
Zaščita pred tokovnim udarom je izvedena s samodejnim odklopom napajanja v sistemu zaščite, kot ga pogojuje odgovorno elektrodistribucijsko podjetje v projektnih pogojih oz. soglasju za priključitev. Izvedena je tako, da se v primeru pojava nevarne napetosti dotika na izpostavljenih prevodnih delih napajanje samodejno prekine.
Za dopolnilno zaščito ljudi so za priključne vtičnice, ki jih uporabljajo laične osebe, uporabljena zaščitna diferenčna tokovna stikala s tokom proženja maks. 30 mA. Izračun v primeru pojava nevarne napetosti dotika je izveden s tonamenskim računalniškim programom. Rezultati so prikazani v poglavju tehničnih izračunov.

Mehanske poškodbe
Na vseh izpostavljenih delih so inštalacijski kabli zaščiteni z ustreznimi mehansko odpornimi zaščitami, bodisi s cevmi, bodisi ustreznimi kanali oz. okrovi.

Izpad omrežne napetosti
Vse inštalacije in naprave v objektu so projektirane tako, da v primeru izpada napajanja ne predstavljajo nevarnosti za ljudi, kot tudi ne za objekt.

Nedovoljeni padci napetosti
Električne napeljave, izbrani vodniki in kabli so dimenzionirani tako, da v primeru normalnega dopustnega obratovanja ne prihaja do previsokih padcev napetosti v končnih točkah inštalacije. Podrobnejša analiza pogojev in upoštevanih kriterijev je podana v poglavju tehničnih izračunov.
Izračun padcev napetosti je izveden s tonamenskim računalniškim programom. Rezultati so prikazani v poglavju tehničnih izračunov.

Zanesljivost objekta
Vsi predvideni sistemi so izbrani tako, da bo objekt lahko obratoval, s kar najmanjšim številom servisnih posegov in optimalnimi sprejemljivimi stroški obratovanja in vzdrževanja. Omenjeno velja v primeru ustreznega vzdrževanja, kot bo opredeljeno v načrtih in programih obratovanja in vzdrževanja, predvsem tudi glede na navodila proizvajalcev opreme.

4. Tehnični izračuni

So zajeti v osnovnem načrti Sava 17067-00, SPK – 3/1, julij 2022 - Rev. 1

Priloga 1
Izračun osvetljenosti parkirišča

Priloga 2
Izračun osvetljenosti splošne razsvetljave -objekt

Priloga 3
Izračun osvetljenosti zasilne razsvetljave -objekt

Priloga 4
Tabela dimenzioniranja javna razsvetljava (list 1)

Priloga 5
Tabela dimenzioniranja objekt (list 1,2,3,4) (dodatni izračun s programom Ecodial Advance Calculation INT V4.8 v arhivu Savaprojekt d.d.)

Priloga 6
Tabela dimenzioniranja kompenzacija (list 1)

Priloga 7
Tabela dimenzioniranja ozemljila (list 1,2)

Priloga 8
izračun potrebnega nivoja zaščite (list 1),

verzija: SPK_01 © Copyright Savaprojekt d.d.

3/1. 5 POPIS MATERIALA

INVESTITOR:	**Občina Moravče** **Trg svobode 4, 1251 Moravče**
OBJEKT:	**Dom starejših občanov Moravče**
SESTAVIL:	**Sejad Bajrić dip.i.e.**
DOPOLNITVE:	**Roman Golob, d. i. e., Marko Golob, u. d. i. e.,**
KRAJ IN DATUM:	**Krško, september 2018, julij 2022 - Rev. 1** **Kamnik, julij 2023**
REKAPITULACIJA:	**SPLOŠNE ELEKTRIČNE INŠTALACIJE**

1.	SPLOŠNO		- €
2.	MOČ		- €
3.	RAZSVETLJAVA		- €
4.	UNIVERZALNO OŽIČENJE		- €
5.	SOS SISTEM		- €
6.	AVTOMATSKO JAVLJANJE POŽARA		- €
7.	OPREMA AMBIENTNEGA/POŽARNEGA OZVOČENJA		- €
8.	DEA		- €
9.	IZENAČITEV POTENCIALOV		- €
10.	STRELOVOD		- €
11.	NARAVNI ODVOD DIMA IN TOPLOTE (NODT)		- €
12	JAVNA RAZSVETLJAVA		- €
13	GRADBENA DELA ZA JAVNO RAZSVETLJAVO		- €
14	GRADBENA DELA ZA NN INŠTALACIJE OBJEKTA		- €
15.	EVAKUACIJSKA VRATA		- €
	SKUPAJ vmesna vsota		- €
	Nepredvidena dodatna dela, po dogovoru z odgovornim nadzornim organom in z vpisom v gradbeni dnevnik, obračunana po dejanskih vgrajenih količinah, ocenjeno	7%	- €
	SKUPAJ brez DDV		**- €**
	DDV	22%	- €
	SKUPAJ Z DDV (22%)		**- €**

verzija: SPK_01 © Copyright Savaprojekt d.d.

ŠT.	POSTAVKA	USKLADITEV PZI	E	KOL	CENA(€)	VREDNOST(€)
1.	**SPLOŠNO**					
1	Priprava dokumentacije za potrebe izdelave PID vključno z vsemi vrisanimi shemami, spremembami,., seznama z opisom sprememb ter predaja projektantskemu podjetju.		kpl	1		0,00
2	Dobava in vgradnja materiala za tesnenje prehodov med požarnima sektorjema, komplet s potrebnim materialom in deli v skladu s ŠPV in montažo obstojene nalepke izdelovalca. Komplet za načrte elektroinštalacij (3/1) OPOMBA: Izvajalec mora imeti potrdilo o strokovnem usposabljanju (Slovensko združenje za požarno varnost). Pri izdelavi požarne zaščite prehodov obvezna prisotnost izdelovalca požarnega izkaza. - komplet		kpl	1		0,00
3	Razna gradbena dela za izvedbo el. inštalacije za razvod, kot so izdelava preboja do fi-40 mm, dolbljenje žlebov ter zametavanje inštalacij z malto, komplet z vsem potrebnim materialom za vgradnjo. Izdelava prebojev večjih dimenzij je zajeto v gradbenem opisu. - Komplet za načrte 3/1		ur	250		0,00
4	Zatesnitev vseh doz, prebojev in inštalacijskih cevi za zagotovitev zračne nepropustnosti po ZGO - Komplet za načrte 3/1		kpl	1		0,00
5	Spremljanje objekta med gradnjo in sodelovanje projektanta na koordinacijah med gradnjo. Vrednost urne postavke po priporočilih IZS in ZAPS je 40 EUR. Vključen je tudi potovalni čas. - Komplet za načrte 3/1	Upoštevati urno postavko 50 € neto	ur	55		0,00
6	Izdelava manjših sprememb projektnih rešitev ali kontrolnih izračunov in preverjanj predlaganih sprememb na predlog izvajalca, nadzornika, investitorja. Vrednost urne postavke po priporočilih IZS in ZAPS je 40 EUR. Vključen je tudi potovalni čas. - Komplet za načrte 3/1	Upoštevati urno postavko 50 € neto	ur	50		0,00
	REKAPITULACIJA - SPLOŠNO					**0,00**

verzija: SPK_01 © Copyright Savaprojekt d.d.

ŠT.	POSTAVKA	USKLADITEV PZI	E	KOL	CENA(€)	VREDNOST (€)

SPLOŠNE ZAHTEVE

Vse naprave in elementi v popisu materiala in del so navedeni samo primeroma (kot npr.).
Vse naprave se lahko nadomesti s tehnično enakovrednimi.
Pri izdelavi ponudbe na podlagi predmetnega popisa je potrebno v ceni posamezne enote ali sistema navedenega v popisu upoštevati:
Dobavo materiala, ustrezno zaščitenega proti poškodbam, z vsemi transportnimi in manipulativnimi stroški, stroški zavarovanj, skladiščenja med transportom ali pred montažo.
Pred montažo se vsak kos posebej pregleda in ugotovi ustreznost glede na zahteve.
V ceno po enoti mere je zajeta dobava in montaža materiala ter opreme s pom. deli in drobnim materialom.

Vsi uporabljeni kabli v objektu morajo po CRP direktivi ustrezati razredu:
- B2ca s1d1a1 za evakuacijska stopnišča in hodnike,
- Cca s1d2a1 v vseh ostalih prostorih.

Vsaka naprava mora biti opremljena z navodili za obratovanje v slovenskem jeziku in ustreznimi certifikati. Pripravo dokumentacije skladno s »Pravilnikom o gradbenih proizvodih«, ki jo izvajalec pred montažo preda nadzornemu organu

(atesti, izjave o skladnosti, CE certifikati, tehnična soglasja…) Montažo materiala, izvedeno s strani strokovno usposobljene osebe, po potrebi osebe, ki je pooblaščena za montažo. Vsa oprema mora biti montirana skladno z navodili proizvajalca.

V sklopu montaže je potrebno upoštevati ves drobni montažni material, pripravljalna in zaključna dela, izdelavo morebiti potrebnih prebojev in dolbenj.
Zaščito vgrajenega materiala na objektu proti poškodbam nastalim zaradi izvajanja gradbenih ali ostalih del po vgradnji materiala.
Pri opremi in materialu je potrebno upoštevati stroške meritev, preizkusa in zagona, vključno s pridobitvijo ustreznih certifikatov in potrdil s strani pooblaščenih institucij.

Pri izvedbi je potrebno upoštevati stroške vseh pripravljalnih in zaključnih del (vključno z usklajevanjem z ostalimi izvajalci na objektu) ter vse transportne, skladiščne, zavarovalne in ostale splošne stroške.

Vsi ponujeni materiali in oprema morajo biti skladni s »Temeljnimi okoljskimi zahtevami za stavbe« - priloga 7, ki jo določa Uredba o zelenem javnem naročanju (Uradni list RS, 102/11, 18/12, 24/12, 64/12, 2/13, 89/14 in 91/15 – ZJN-3).

Pregled vseh elementov aktivne in pasivne požarne zaščite s strani pooblaščene organizacije, pridobivanje izjav o ustreznosti izvedenih del in montaže.
Vsi elementi sistemov aktivne ali pasivne požarne zaščite morajo biti ustrezno označeni in dokumentirani.

verzija: SPK_01 © Copyright Savaprojekt d.d.

ŠT.	POSTAVKA	USKLADITEV PZI	E	KOL	CENA(€)	VREDNOST (€)
	Trdnostne in ostale potrebne preizkuse sistemov z zapisniki o izvedbah preizkusov, podpisanimi s strani nadzornega organa. 'V kolikor je za posamezno instalacijo potrebno pridobiti ustrezno dokumentacijo drugega podjetja, je potrebno upoštevati stroške nadzora s strani tega podjetja, naročilo preskusov in pridobitev dokumentacije o ustreznosti in uspešno opravljenih preizkusih. Zagon in kontrola posameznega sistema v celoti ter izdelava zapisnika o funkcionalnosti sistema. Priprava podrobnih navodil za obratovanje in vzdrževanje elementov in sistemov v objektu. Uvajanje upravljavca sistemov investitorja, poučevanja, šolanja ter pomoč v prvem letu obratovanja. V ceni je potrebno upoštevati tudi meritve in vsa dokazila, ki so potrebna pri tehničnem pregledu	Vključno nastavitve in adresiranje ter programiranje specificiranega Dali sistema!				

verzija: SPK_01 © Copyright Savaprojekt d.d.

ŠT.	POSTAVKA	USKLADITEV PZI	E	KOL	CENA(€)	VREDNOST (€)
2.	**MOČ**					
1	Kabli položeni delno podometno in uvlečeni v izolacijske cevi, delno pa nadometno položeni v izolacijske cevi in perforirane kabelske police komplet z dozami in instalacijskim priborom. Dolbljenje sten, izdelava preboja in mavčenje za vodnike je zajeto v ceno po enoti mere:	Vsi kabli razred Cca s1d2a1, v zaščitenih območjih B2ca s1d1a1				
	- NYM-O 2x1,5mm2	N2XMH Cca s1d2a1	m	260		0,00
	- NYM-O 2x1,5mm2	N2XMH B2ca s1d1a1	m	60		0,00
	- NYM-J 3x1,5mm2	N2XMH Cca s1d2a1	m	1.510		0,00
	- NYM-J 3x1,5mm2	N2XMH B2ca s1d1a1	m	80		0,00
	- NYM-J 4x1,5mm2	N2XMH Cca s1d2a1	m	550		0,00
	- NYM-J 4x1,5mm2	N2XMH B2ca s1d1a1	m	50		0,00
	- NYM-J 5x1,5mm2	N2XMH Cca s1d2a1	m	180		0,00
	- NYM-J 5x1,5mm2	N2XMH B2ca s1d1a1	m	60		0,00
	- NYM-J 7x1,5mm2	N2XMH Cca s1d2a1	m	1.080		0,00
	- NYM-J 7x1,5mm2	N2XMH B2ca s1d1a1	m	25		0,00
	- NYM-J 3x2,5mm2	N2XMH Cca s1d2a1	m	13.300		0,00
	- NYM-J 3x2,5mm2	N2XMH B2ca s1d1a1	m	290		0,00
	- FG16OR-0,6/1KV 5x2,5mm2	FG18OM16 Cca s1d2a1	m	345		0,00
	- FG16OR-0,6/1KV 5x2,5mm2	FG18OM16 B2ca s1d1a1	m	40		0,00
	- FG16OR-0,6/1KV 5x4mm2	FG18OM16 Cca s1d2a1	m	235		0,00
	- FG16OR-0,6/1KV 5x4mm2	FG18OM16 B2ca s1d1a1	m	30		0,00
	- FG16OR-0,6/1KV 5x6mm2	FG18OM16 Cca s1d2a1	m	350		0,00
	- FG16OR-0,6/1KV 5x6mm2	FG18OM16 B2ca s1d1a1	m	75		0,00
	- FG16OR-0,6/1KV 5x10mm2	FG18OM16 Cca s1d2a1	m	270		0,00
	- FG16OR-0,6/1KV 5x10mm2	FG18OM16 B2ca s1d1a1	m	60		0,00
	- FG16OR-0,6/1KV 5x16mm2	FG18OM16 Cca s1d2a1	m	330		0,00
	- FG16OR-0,6/1KV 5x16mm2	FG18OM16 B2ca s1d1a1	m	60		0,00
	- FG16OR-0,6/1KV 5x25mm2	FG18OM16 Cca s1d2a1	m	85		0,00
	- FG16OR-0,6/1KV 4x35mm2	FG18OM16 Cca s1d2a1	m	87		0,00
	- FG16OR-0,6/1KV 4x50mm2	FG18OM16 Cca s1d2a1	m	52		0,00
	- FG16OR-0,6/1KV 1x25mm2	FG18OM16 Cca s1d2a1	m	140		0,00
	- FG16OR-0,6/1KV 4x70mm2	FG18OM16 B2ca s1d1a1	m	72		0,00
	- FG16OR-0,6/1KV 1x35mm2	FG18OM16 B2ca s1d1a1	m	72		0,00
	- FG16OR-0,6/1KV 4x150mm2	FG18OM16 Cca s1d2a1	m	15		0,00
	- FG16OR-0,6/1KV 1x95mm2	FG18OM16 Cca s1d2a1	m	15		0,00
	- FG16OR-0,6/1KV 4x240mm2	FG18OM16 Cca s1d2a1	m	50		0,00
	- FG16OR-0,6/1KV 1x120mm2	FG18OM16 Cca s1d2a1	m	50		0,00
	- RV-K-0,6/1KV 4x240mm2	N2XH Cca s1d2a1	m	360		0,00
	- RV-K-0,6/1KV 4x150mm2	N2XH Cca s1d2a1	m	65		0,00
	- RV-K-0,6/1KV 1x95mm2	N2XH Cca s1d2a1	m	65		0,00

verzija: SPK_01 © Copyright Savaprojekt d.d.

ŠT.	POSTAVKA	USKLADITEV PZI	E	KOL	CENA(€)	VREDNOST (€)
2	Dobava in montaža inštalacijskih cevi (rdeče, sive - samogasne), položenih podometno, nadometno (nad spuščen strop) ali na kabelski polici, komplet z vdolbenjem zidov in instalacijskim priborom:	Cevi brez halogenov				
	- fi-16 - 32mm		m	4.600		0,00
	- fi-50mm		m	150		0,00
	- fi-63mm		m	250		0,00
3	Dobava in montaža nadometnih cevi, komplet z OG distančniki in priborom za montažo	Cevi brez halogenov				
	- PN/T-16 mm		m	500		0,00
4	**Popis kablov** med regulacijsko omaro in vsemi elementi prezračevalnega sistema kuhinje. **Kabliranje sistema nap in prezračevanja kuhinje** Napeljava električnih kablov, položenih delno v beton, delno pod ometom, delno nad ometom v PN ceveh, delno po kabelskih policah, delno v spuščenem stropu na kabelskih priponah, delno v kabelskih jaških, delno v parapetnem kanalu in delno v instalacijskih kanalih, komplet s kabelskimi čevlji. Kabli napeljani skozi uvodnice elementov periferne opreme ter uvodnice krmilne omare, razdelilne omarice v napi in krmilnega panela, skladno z elektro načrtom in seznamom kablov dobavitelja krmilnega sistema za varčno napo. Vse nape morajo biti ozemljene. Narejena mora biti meritev električnih potencialov.					
	OLFLEX100 5G4	OLFLEX100 H Cca s1d2a1	m	35		0,00
	OLFLEX110 2x0,75	OLFLEX110 H Cca s1d2a1	m	255		0,00
	OLFLEX110 3x0,75	OLFLEX110 H Cca s1d2a1	m	475		0,00
	OLFLEX100 4G1,5 CY	OLFLEX100 H Cca s1d2a1	m	150		0,00
	LIYCY 2x0,75	LIHCH Cca s1d2a1	m	275		0,00
	OLFLEX100 3G1,5	OLFLEX100 H Cca s1d2a1	m	85		0,00
	OLFLEX110 3x1,5	OLFLEX110 H Cca s1d2a1	m	50		0,00
	LIYCY 10x0,75	LIHCH Cca s1d2a1	m	50		0,00
	LIYCY 3x0,75	LIHCH Cca s1d2a1	m	50		0,00
	J-Y(ST)Y 2x2x0,6	JH(St)H Cca s1d2a1	m	25		0,00
	UTP kabel cat. 6A	U/UTP cat. 6 LS0H B2ca s1d1a1	m	35		0,00
	H07 V-K 1x6	H07Z1-K Cca s1d2a1	m	45		0,00

verzija: SPK_01 © Copyright Savaprojekt d.d.

ŠT.	POSTAVKA	USKLADITEV PZI	E	KOL	CENA(€)	VREDNOST (€)
5	**Popis kablov-** varnostni zaščitni sklop za plin . **Kabliranje sistema za varnostni zaščitni sklop-kuhinje** Napeljava električnih kablov, položenih delno v beton, delno pod ometom, delno nad ometom v PN ceveh, delno po kabelskih policah, delno v spuščenem stropu na kabelskih priponah, delno v kabelskih jaških, delno v parapetnem kanalu in delno v instalacijskih kanalih, komplet s kabelskimi čevlji. Kabli napeljani skozi uvodnice elementov periferne opreme ter uvodnice krmilne omare, razdelilne omarice v napi in krmilnega panela, skladno z elektro načrtom in seznamom kablov dobavitelja krmilnega sistema za varčno napo. Vse nape morajo biti ozemljene. Narejena mora biti meritev električnih potencialov.					
	OLFLEX110 3x1,5	OLFLEX110 H Cca s1d2a1	m	25		0,00
	OLFLEX100 3x1,5 CY	OLFLEX100 H Cca s1d2a1	m	120		0,00
	Tipka za izklop v sili		kos	1		0,00
5	Perforirana kabelska polica hladno cinkana s pregrado, spojkami za natikanje, konzolami za montažo na zid ali strop, vijaki, maticami, komplet, kot npr. Elba:					
	- pk 50		m	150		0,00
	- pk 100		m	650		0,00
	- pk 200		m	560		0,00
	- pk 300		m	95		0,00
	- pk 400		m	15		0,00
6	Izvedba močnostnega priklopa v novi TP za napajanje objekta, sodelovanje z izdelovalcem TP komplet:	Priklj. voda 3x Cu 4x240mm2 v transf. postaji in gl. razdelilniku	kos	1		0,00
7	Kabelska lestev hl.c. s spojkami za spajanje kabelskih lestev, stenskimi nosilci in priborom za montažo, komplet , kot npr. Elba					
	- kl 200		m	50		0,00
8	Instalacijski kanal NIK s pokrovom, priborom za montažo, različnih dimenzij komplet z montažo	Materiali brez halogenov	m	250		0,00
9	Konstrukcijsko železo raznih profilov za izdelavo nosilcev in držal za kabelske police, opremo in maske komplet z montažo		kg	650		0,00
10	Nosilci za polaganje kablov tik pod stropom, iz perforiranega pločevinastega traka, ali PVC "lisičji rep", ali namensko izdelani nosilci, komplet z montažo		kos	350		0,00

verzija: SPK_01 © Copyright Savaprojekt d.d.

ŠT.	POSTAVKA	USKLADITEV PZI	E	KOL	CENA(€)	VREDNOST (€)
11	Vtičnica "šuko"za p/o montažo, enojna 16A, 250V, komplet s priborom za montažo, napisno ploščico za vpis tokokroga ter označitvijo tokokroga enakovredno: TEM Čatež		kos	365		0,00
11.1	Vtičnica "šuko"za p/o montažo, enojna 16A, 250V, komplet s priborom za montažo, napisno ploščico za vpis tokokroga ter označitvijo tokokroga - trajno rdeče barve - rezervno napajanje enakovredno: TEM Čatež		kos	16		0,00
12	Vtičnica "šuko"za p/o montažo, enojna 16A, 250V, IP44, komplet s priborom za montažo, napisno ploščico za vpis tokokroga ter označitvijo tokokroga enakovredno: TEM Čatež		kos	105		0,00
13	Vtičnica "šuko"za p/o montažo, dvojna 16A, 250V, komplet s priborom za montažo, napisno ploščico za vpis tokokroga ter označitvijo tokokroga enakovredno: TEM Čatež		kos	82		0,00
13.1	Vtičnica "šuko"za p/o montažo, dvojna 16A, 250V, komplet s priborom za montažo, napisno ploščico za vpis tokokroga ter označitvijo tokokroga - trajno rdeče barve - rezervno napajanje enakovredno: TEM Čatež		kos	30		0,00
14	Vtičnica "šuko"za p/o montažo, trojna 16A, 250V, komplet s priborom za montažo, napisno ploščico za vpis tokokroga ter označitvijo tokokroga enakovredno: TEM Čatež		kos	226		0,00
15	Vtičnica "Šuko" 16A, 250V, dvojna, mreža, z dozo in priborom za montažo v instalacijski parapetni kanal ali instalacijski stebriček ter napisno ploščico za vpis tokokroga in označitvijo tokokroga enakovredno: TEM Čatež (skladno z IPK)		kos	5		0,00
16	Vtičnica "Šuko" 16A, 250V, trojna, mreža, z dozo in priborom za montažo v instalacijski parapetni kanal ali instalacijski stebriček ter napisno ploščico za vpis tokokroga in označitvijo tokokroga enakovredno: TEM Čatež (skladno z IPK)		kos	2		0,00
17	Vtičnica "Šuko" 16A, 250V, trojna, agregat, z dozo in priborom za montažo v instalacijski parapetni kanal ali instalacijski stebriček ter napisno ploščico za vpis tokokroga in označitvijo tokokroga enakovredno: TEM Čatež (skladno z IPK)		kos	1		0,00
17.1	Vtičnica "šuko"za n/o montažo, enojna 16A, 250V, IP44, komplet s priborom za montažo, napisno ploščico za vpis tokokroga ter označitvijo tokokroga enakovredno: TEM Čatež		kos	22		0,00

verzija: SPK_01 © Copyright Savaprojekt d.d.

ŠT.	POSTAVKA	USKLADITEV PZI	E	KOL	CENA(€)	VREDNOST (€)
17.2	Vtičnica "šuko" za vgradno montažo v kuhinji, IP55, enojna 16A, 250V, komplet s priborom za montažo, napisno ploščico za vpis tokokroga ter označitvijo tokokroga		kos	51		0,00
17.3	Vtičnica IEC309 za vgradno montažo v kuhinji, IP55, enojna 3x230/400 V, 16A, 5-polna, komplet s priborom za montažo, napisno ploščico za vpis tokokroga ter označitvijo tokokroga		kos	7		0,00
18	Stikalo za n/o montažo, 16A, 400V, komplet z dozo in priborom za montažo		kos	5		0,00
18.1	Stikalo za servisni izklop pomiv. stroja, 3x230/400V, 40 A, vgradno komplet z dozo in priborom za montažo		kos	2		0,00
19	Tipkalo 16A, 250V za p/o montažo za vklop štedilnika, komplet z dozo in priborom za montažo enakovredno: TEM Čatež		kos	5		0,00
20	Parapetni instalacijski kanal-kovinski dim. 130/72, dvoprekatni, komplet z vgradno pregrado za ločitev šibkot. in jakot. instal., s pokrovom, spojkami, ozemlj. sponkami in priborom za montažo na steno, montiran horizontalno ter vertikalno enakovredno: Elba		m	2		0,00
21	Inštalacijski stebriček komplet z vgradno pregrado za ločitev šibkot. in jakot. instal., s pokrovom, spojkami, ozemlj. sponkami in priborom za montažo na steno, montiran horizontalno ter vertikalno enakovredno: Elba dvostranski stebriček AT-OK 160/110/660		kpl	1		0,00
22	Izvedba el. priključkov na posamezno opremo (priključek se izvede za napajanje naprave ter do krmilnika oz. stikala za posamezno napravo):					
	- na klimate in posluževalni tablo		kos	8		0,00
	- komunikaciksko omaro, vmisniki požara, ozvočenje, požarnacentrala, sušilec za roke, drsna vrata, plin, panik terminal.		kos	115		0,00
	- na el. 3f,400V,opremo kuhinje in pralnice, presek do 5x2,5 mm2		kos	20		0,00
	- na el. 3f,400V,opremo kuhinje in pralnice, presek do 5x16 mm2		kos	5		0,00
	- priključek termostatov	Dovod 230 V 3x1,5; komunik. Modbus 2x2x0,8; odvod omarica talnega ogrevanja 3x1,5, odvod konvektor 7x1,5	kos	29		0,00
	- na el. štedilnik 3f,400V		kos	7		0,00
	- na split notranje enote, zunanje enote	Dovod 230 V 3x2,5-5x2,5; komunik. Modbus 2x2x0,8 7x1,5 mm2	kos	14		0,00
	- na kovektor		kos	64		0,00
	- priključitev motornega pogona notranjih vrat		kos	21		0,00
	- ostali priključki		kos	24		0,00

verzija: SPK_01 © Copyright Savaprojekt d.d.

ŠT.	POSTAVKA	USKLADITEV PZI	E	KOL	CENA(€)	VREDNOST (€)
23	Relejna omarica vzporedne vezave do 3 konvektorjev, nadgradna omarica montirana v medstropju pri konvektorju, z vgrajenimi 4 kos tripolnimi releji 230 V, 10 A ter do krmilnika oz. stikala za posamezno napravo):		kos	19		0,00
24	Ključ za sistemsko cilindrično ključavnico, ki je nameščena v vseh razdelilcih komplet		kos	40		0,00
25	Meritve parametrov električnega omrežja kamor se namerava vgraditi kompenzacijska naprava. Meritve zajemajo pridobitev in analizo električnih parametrov na osnovi katerih se določi vrsta in potrebna moč kompenzacijske naprave. Merilno poročilo vsebuje podatke o merjenem objektu, vrednosti napetosti, tokov, moči (delovnih, jalovih, navideznih), vrednosti harmonikov tokovnih in napetostnih ter njihovih THD, maksimalne in minimalne vrednosti ter priporočilo kompenzacijske naprave. Meritve praviloma trajajo 7 dni. komplet		kpl	1		0,00
26	Dobava in montaža avtomatske kompenzacijske naprave s filtriranjem višjih harmonikov in vgrajenim glavnim stikalom. Moč naprave: 125kvar Nazivna napetost: 400V, 50Hz Krmilna napetost: 230/400V, 50Hz Dušilni faktor: p=7% Resonančna frekvenca filtrskega kroga: 189Hz komplet		kpl	1		0,00
26	Dobava in montaža el. razdelilnika EMG - vsebina po opisu in PZI shemi	Pozicija zajema tudi: - izdelavo delavniškega razporeda elementov pred izdelavo razd., v dogovoru z odg. nadz. el. - sistem Cu zbiralnic z vso montažno opremo in adapterji za montažo in priklj. specficiranih elementov				
	- prostostoječa razdelilna omara narejena iz jeklene pločevine, prašno barvana v barvnem tonu RAL 7035, IP54 ,dim. 1600x2000x600mm enakovredno; "SCHRACK"	Sestav omar skupne dim. 2000x2000x600 mm	kos	1		
	svetilka za osvetlitev notranjosti električnega razdelilnika – vklop/izklop s končnim stikalom na vratih in vtičnica.		kos	1		
	Vsa oprema v razdelilcu mora biti dimenzinirana za krakostični tok 10kA.					
	- montažna plošča		kos	1		
	- glavno stikalo 800A, 3p, 400V	Z upravljalno ročico mont. na vratih omare	kos	1		
	- tokovni transformator 500/5A	tokovnik 600/5 A	kos	4		
	- tokovni transformator do 250/5A		kos	15		
	- krakostične sponke		kpl	1		
	- Inštalacijski odklopnik NSX 400N		kos	2		
	- Inštalacijski odklopnik NSX 250N		kos	2		
	- Inštalacijski odklopnik NSX 160N		kos	3		
	- NV ločilnik 3p, do 160A, komplet z varov. vložki		kos	14		
	- NV ločilnik 3p, do 250A, komplet z varov. vložki		kos	2		

verzija: SPK_01 © Copyright Savaprojekt d.d.

ŠT.	POSTAVKA	USKLADITEV PZI	E	KOL	CENA(€)	VREDNOST (€)
	- instalacijski odklopnik B,C 6-16/1		kos 6			
	- instalacijski odklopnik B,C 6-16/3		kos 2			
	- kombinirano zaščitno stikalo s sprožilnikom RCD B,C 6-16/2/0,03 tip A, tip A		kos 1			
	- prenapetostni odvodnik razred I		kos 4			
	- polindirektni merilnik električne energije in konične moči, 3x230/400 V, x/5 A, spremljanje meritev preko Modbus RTU komunikacije, montiran na letev v omarici, kompletno s priključitvijo in ožičenjem na tokovnike, napajanje in komunikacijo, parametriranjem in testiranjem delovanja, dvosmerno merjenje I, U, V, f, cos Fi, RS 485 Modbus, ustreza tip Countis E43, proizvajalca Socomec		kpl 6			
	- direktni merilnik električne energije in konične moči, 3x230/400 V, 3x63 A, spremljanje meritev preko Modbus RTU komunikacije, montiran na letev v omarici, kompletno s priključitvijo na napajanje in komunikacijo, parametriranjem in testiranjem delovanja, dvosmerno merjenje I, U, V, f, cos Fi, RS 485 Modbus, ustreza tip Countis E23, proizvajalca Socomec		kpl 3			
	- zbiralka trifazna Cu 40x10 mm		kpl 1			
	- montažna letev		kos 1			
	- cilindrični vložek za enoten sistemski ključ		kos 1			
	- predal za načrt		kos 1			
	- montažna plošča		kos 1			
	- vrstne sponke, ožičenje, vezna žica, drobni montažni material in pribor, enopolna shema dejanskega stanja ter nalepke s funkcionalnimi napisi		kpl 1			
	KOMPLET el. razdelilec EMG		kpl	1		0,00
27	Dobava in montaža el. razdelilnika EMPf - vsebina po opisu in PZI shemi	Frizerija				
	- podometna razdelilna omara, ohišje kovinsko, dim. 590x620x136mm (š,v,g), enakovredno: "SCHRACK"		kos 1			
	Vsa oprema v razdelilcu mora biti dimenzinirana za krakostični tok 10kA.					
	- glavno stikalo, 40A,4p,300mA,400V, izvedba S (selektivno)		kos 1			
	- instalacijski odklopnik B,C 6-16/1		kos 8			
	- kombinirano zaščitno stikalo s sprožilnikom RCD B,C 6-16/2/0,03 tip A, tip A		kos 5			
	- prenapetostni odvodnik razred II 20kA		kos 4			
	- zbiralka 3F+PE+N		kos 4			
	- montažna letev		kos 1			
	- cilindrični vložek za enoten sistemski ključ		kos 1			
	- predal za načrt		kos 1			
	- montažna plošča		kos 1			
	- vrstne sponke, ožičenje, vezna žica, drobni montažni material in pribor, enopolna shema dejanskega stanja ter nalepke s funkcionalnimi napisi		kpl 1			
	KOMPLET el. razdelilec EMPf		kpl	1		0,00
28	Dobava in montaža el. razdelilnika EMPa - vsebina po opisu in PZI shemi					
	- podometna razdelilna omara, ohišje kovinsko, dim. 590x770x136mm (š,v,g), enakovredno: SCHRACK"		kos 1			
	Vsa oprema v razdelilcu mora biti dimenzinirana za krakostični tok 10kA.					
	- glavno stikalo, 40A,4p,300mA,400V, izvedba S (selektivno)		kos 1			
	- varovalčno stikalo, 3p, do 63A, kpl z varovalnimi vložki		kos 2			

verzija: SPK_01 © Copyright Savaprojekt d.d.

ŠT.	POSTAVKA	USKLADITEV PZI	E	KOL	CENA(€)	VREDNOST (€)
	- instalacijski odklopnik B,C 6-16/1		kos 5			
	- kombinirano zaščitno stikalo s sprožilnikom RCD B,C 6-16/2/0,03 tip A		kos 17			
	- prenapetostni odvodnik razred II 20kA		kos 4			
	- zbiralka 3F+PE+N		kos 4			
	- montažna letev		kos 1			
	- cilindrični vložek za enoten sistemski ključ		kos 1			
	- predal za načrt		kos 1			
	- montažna plošča		kos 1			
	- vrstne sponke, ožičenje, vezna žica, drobni montažni material in pribor, enopolna shema dejanskega stanja ter nalepke s funkcionalnimi napisi		kpl 1			
	KOMPLET el. razdelilec EMPa		kpl	1		0,00
29	Dobava in montaža el. razdelilnika EM1Na - vsebina po opisu in PZI shemi					
	- podometna razdelilna omara, ohišje kovinsko, dim. 590x770x136mm (š,v,g), enakovredno: SCHRACK"		kos 1			
	Vsa oprema v razdelilcu mora biti dimenzinirana za krakostični tok 10kA.					
	- glavno stikalo, 63A,4p,300mA,400V, izvedba S (selektivno)		kos 1			
	- varovalčno stikalo, 3p, do 63A, kpl z varovalnimi vložki		kos 2			
	- instalacijski odklopnik B,C 6-16/1		kos 8			
	- kombinirano zaščitno stikalo s sprožilnikom RCD B,C 6-16/2/0,03 tip A		kos 17			
	- prenapetostni odvodnik razred II 20kA		kos 4			
	- zbiralka 3F+PE+N		kos 4			
	- montažna letev		kos 1			
	- cilindrični vložek za enoten sistemski ključ		kos 1			
	- predal za načrt		kos 1			
	- montažna plošča		kos 1			
	- vrstne sponke, ožičenje, vezna žica, drobni montažni material in pribor, enopolna shema dejanskega stanja ter nalepke s funkcionalnimi napisi		kpl 1			
	KOMPLET el. razdelilec EM1Na		kpl	1		0,00
30	Dobava in montaža el. razdelilnika EM2Na - vsebina po opisu in PZI shemi					
	- podometna razdelilna omara, ohišje kovinsko, dim. 590x770x136mm (š,v,g), enakovredno: SCHRACK"		kos 1			
	Vsa oprema v razdelilcu mora biti dimenzinirana za krakostični tok 10kA.					
	- glavno stikalo, 63A,4p,300mA,400V, izvedba S (selektivno)		kos 1			
	- varovalčno stikalo, 3p, do 63A, kpl z varovalnimi vložki		kos 1			
	- instalacijski odklopnik B,C 6-16/1		kos 8			
	- kombinirano zaščitno stikalo s sprožilnikom RCD B,C 6-16/2/0,03 tip A		kos 15			
	- prenapetostni odvodnik razred II 20kA		kos 4			
	- zbiralka 3F+PE+N		kpl 1			
	- montažna letev		kos 1			
	- cilindrični vložek za enoten sistemski ključ		kos 1			
	- predal za načrt		kos 1			
	- montažna plošča		kos 1			
	- vrstne sponke, ožičenje, vezna žica, drobni montažni material in pribor, enopolna shema dejanskega stanja ter nalepke s funkcionalnimi napisi		kpl 1			
	KOMPLET el. razdelilec EM2Na		kpl	1		0,00

verzija: SPK_01 © Copyright Savaprojekt d.d.

ŠT.	POSTAVKA	USKLADITEV PZI	E	KOL	CENA(€)	VREDNOST (€)
31	Dobava in montaža el. razdelilnika EMPb - vsebina po opisu in PZI shemi - podometna razdelilna omara, ohišje kovinsko, dim. 590x770x136mm (š,v,g), enakovredno: SCHRACK" Vsa oprema v razdelilcu mora biti dimenzinirana za krakostični tok 10kA. - glavno stikalo, 63A,4p,300mA,400V, izvedba S (selektivno) - varovalčno stikalo, 3p, do 63A, kpl z varovalnimi vložki - instalacijski odklopnik B,C 6-16/1 - kombinirano zaščitno stikalo s sprožilnikom RCD B,C 6-16/2/0,03 tip A - prenapetostni odvodnik razred II 20kA - zbiralka 3F+PE+N - montažna letev - cilindrični vložek za enoten sistemski ključ - predal za načrt - montažna plošča - vrstne sponke, ožičenje, vezna žica, drobni montažni material in pribor, enopolna shema dejanskega stanja ter nalepke s funkcionalnimi napisi		kos 1 kos 1 kos 2 kos 8 kos 18 kos 4 kpl 1 kos 1 kos 1 kos 1 kos 1 kpl 1			
	KOMPLET el. razdelilec EMPb		kpl	1		0,00
32	Dobava in montaža el. razdelilnika EM1Nb - vsebina po opisu in PZI shemi - podometna razdelilna omara, ohišje kovinsko, dim. 590x770x136mm (š,v,g), enakovredno: SCHRACK" Vsa oprema v razdelilcu mora biti dimenzinirana za krakostični tok 10kA. - glavno stikalo, 63A,4p,300mA,400V, izvedba S (selektivno) - varovalčno stikalo, 3p, do 63A, kpl z varovalnimi vložki - instalacijski odklopnik B,C 6-16/1 - kombinirano zaščitno stikalo s sprožilnikom RCD B,C 6-16/2/0,03 tip A - prenapetostni odvodnik razred II 20kA - zbiralka 3F+PE+N - montažna letev - cilindrični vložek za enoten sistemski ključ - predal za načrt - montažna plošča - vrstne sponke, ožičenje, vezna žica, drobni montažni material in pribor, enopolna shema dejanskega stanja ter nalepke s funkcionalnimi napisi		kos 1 kos 1 kos 2 kos 8 kos 14 kos 4 kpl 1 kos 1 kos 1 kos 1 kos 1 kpl 1			
	KOMPLET el. razdelilec EM1Nb		kpl	1		0,00
33	Dobava in montaža el. razdelilnika EM2Nb - vsebina po opisu in PZI shemi - podometna razdelilna omara, ohišje kovinsko, dim. 590x770x136mm (š,v,g), enakovredno: SCHRACK" Vsa oprema v razdelilcu mora biti dimenzinirana za krakostični tok 10kA. - glavno stikalo, 63A,4p,300mA,400V, izvedba S (selektivno) - varovalčno stikalo, 3p, do 63A, kpl z varovalnimi vložki - instalacijski odklopnik B,C 6-16/1 - kombinirano zaščitno stikalo s sprožilnikom RCD B,C 6-16/2/0,03 tip A - prenapetostni odvodnik razred II 20kA - zbiralka 3F+PE+N - montažna letev		kos 1 kos 1 kos 1 kos 8 kos 14 kos 4 kpl 1 kos 1			

verzija: SPK_01 © Copyright Savaprojekt d.d.

ŠT.	POSTAVKA	USKLADITEV PZI	E	KOL	CENA(€)	VREDNOST (€)
	- cilindrični vložek za enoten sistemski ključ		kos 1			
	- predal za načrt		kos 1			
	- montažna plošča		kos 1			
	- vrstne sponke, ožičenje, vezna žica, drobni montažni material in pribor, enopolna shema dejanskega stanja ter nalepke s funkcionalnimi napisi		kpl 1			
	KOMPLET el. razdelilec EM2Nb		kpl	1		0,00
34	Dobava in montaža el. razdelilnika EM1Nc - vsebina po opisu in PZI shemi					
	- podometna razdelilna omara, ohišje kovinsko, dim. 590x770x136mm (š,v,g), enakovredno: SCHRACK"		kos 1			
	Vsa oprema v razdelilcu mora biti dimenzinirana za krakostični tok 10kA.					
	- glavno stikalo, 63A,4p,300mA,400V, izvedba S (selektivno)		kos 1			
	- varovalčno stikalo, 3p, do 63A, kpl z varovalnimi vložki		kos 2			
	- instalacijski odklopnik B,C 6-16/1		kos 8			
	- kombinirano zaščitno stikalo s sprožilnikom RCD B,C 6-16/2/0,03 tip A		kos 15			
	- prenapetostni odvodnik razred II 20kA		kos 4			
	- zbiralka 3F+PE+N		kpl 1			
	- montažna letev		kos 1			
	- cilindrični vložek za enoten sistemski ključ		kos 1			
	- predal za načrt		kos 1			
	- montažna plošča		kos 1			
	- vrstne sponke, ožičenje, vezna žica, drobni montažni material in pribor, enopolna shema dejanskega stanja ter nalepke s funkcionalnimi napisi		kpl 1			
	KOMPLET el. razdelilec EM1Nc		kpl	1		0,00
35	Dobava in montaža el. razdelilnika EM2Nc - vsebina po opisu in PZI shemi					
	- podometna razdelilna omara, ohišje kovinsko, dim. 590x770x136mm (š,v,g), enakovredno: SCHRACK"		kos 1			
	Vsa oprema v razdelilcu mora biti dimenzinirana za krakostični tok 10kA.					
	- glavno stikalo, 63A,4p,300mA,400V, izvedba S (selektivno)		kos 1			
	- varovalčno stikalo, 3p, do 63A, kpl z varovalnimi vložki		kos 1			
	- instalacijski odklopnik B,C 6-16/1		kos 8			
	- kombinirano zaščitno stikalo s sprožilnikom RCD B,C 6-16/2/0,03 tip A		kos 15			
	- prenapetostni odvodnik razred II 20kA		kos 4			
	- zbiralka 3F+PE+N		kpl 1			
	- montažna letev		kos 1			
	- cilindrični vložek za enoten sistemski ključ		kos 1			
	- predal za načrt		kos 1			
	- montažna plošča		kos 1			
	- vrstne sponke, ožičenje, vezna žica, drobni montažni material in pribor, enopolna shema dejanskega stanja ter nalepke s funkcionalnimi napisi		kpl 1			
	KOMPLET el. razdelilec EM2Nc		kpl	1		0,00
36	Dobava in montaža el. razdelilnika EM1Nd - vsebina po opisu in PZI shemi					
	- podometna razdelilna omara, ohišje kovinsko, dim. 590x770x136mm (š,v,g), enakovredno: SCHRACK"		kos 1			
	Vsa oprema v razdelilcu mora biti dimenzinirana za krakostični tok 10kA.					

verzija: SPK_01 © Copyright Savaprojekt d.d.

ŠT.	POSTAVKA	USKLADITEV PZI	E	KOL	CENA(€)	VREDNOST (€)
	- glavno stikalo, 63A,4p,300mA,400V, izvedba S (selektivno)		kos	1		
	- varovalčno stikalo, 3p, do 63A, kpl z varovalnimi vložki		kos	2		
	- instalacijski odklopnik B,C 6-16/1		kos	8		
	- kombinirano zaščitno stikalo s sprožilnikom RCD B,C 6-16/2/0,03 tip A		kos	13		
	- prenapetostni odvodnik razred II 20kA		kos	4		
	- zbiralka 3F+PE+N		kpl	1		
	- montažna letev		kos	1		
	- cilindrični vložek za enoten sistemski ključ		kos	1		
	- predal za načrt		kos	1		
	- montažna plošča		kos	1		
	- vrstne sponke, ožičenje, vezna žica, drobni montažni material in pribor, enopolna shema dejanskega stanja ter nalepke s funkcionalnimi napisi		kpl	1		
	KOMPLET el. razdelilec EM1Nd		kpl	1		0,00

verzija: SPK_01 © Copyright Savaprojekt d.d.

ŠT.	POSTAVKA	USKLADITEV PZI	E	KOL	CENA(€)	VREDNOST (€)
37	Dobava in montaža el. razdelilnika EM2Nd - vsebina po opisu in PZI shemi					
	- podometna razdelilna omara, ohišje kovinsko, dim. 590x770x136mm (š,v,g), enakovredno: SCHRACK"		kos	1		
	Vsa oprema v razdelilcu mora biti dimenzinirana za krakostični tok 10kA.					
	- glavno stikalo, 63A,4p,300mA,400V, izvedba S (selektivno)		kos	1		
	- varovalčno stikalo, 3p, do 63A, kpl z varovalnimi vložki		kos	1		
	- instalacijski odklopnik B,C 6-16/3			1		
	- instalacijski odklopnik B,C 6-16/1		kos	11		
	- kombinirano zaščitno stikalo s sprožilnikom RCD B,C 6-16/2/0,03 tip A		kos	14		
	- prenapetostni odvodnik razred II 20kA		kos	4		
	- kontaktor 25A/3p, 230 V		kos	1		
	- časovni rele		kos	1		
	- stikalo 25A/2p/230V (1-0)		kos	2		
	- zbiralka 3F+PE+N		kpl	1		
	- montažna letev		kos	1		
	- cilindrični vložek za enoten sistemski ključ		kos	1		
	- predal za načrt		kos	1		
	- montažna plošča		kos	1		
	- vrstne sponke, ožičenje, vezna žica, drobni montažni material in pribor, enopolna shema dejanskega stanja ter nalepke s funkcionalnimi napisi		kpl	1		
	KOMPLET el. razdelilec EM2Nd		kpl	1		0,00
38	Dobava in montaža el. razdelilnika EMPc - vsebina po opisu in PZI shemi					
	- podometna razdelilna omara, ohišje kovinsko, dim. 590x770x136mm (š,v,g), enakovredno: SCHRACK"		kos	1		
	Vsa oprema v razdelilcu mora biti dimenzinirana za krakostični tok 10kA.					
	- glavno stikalo, 63A,4p,300mA,400V, izvedba S (selektivno)		kos	1		
	- varovalčno stikalo, 3p, do 63A, kpl z varovalnimi vložki		kos	1		
	- instalacijski odklopnik B,C 6-16/3			2		
	- instalacijski odklopnik B,C 6-16/1		kos	6		
	- kombinirano zaščitno stikalo s sprožilnikom RCD B,C 6-16/2/0,03 tip A		kos	15		
	- prenapetostni odvodnik razred II 20kA		kos	4		
	- zbiralka 3F+PE+N		kpl	1		
	- montažna letev		kos	1		
	- cilindrični vložek za enoten sistemski ključ		kos	1		
	- predal za načrt		kos	1		
	- montažna plošča		kos	1		
	- vrstne sponke, ožičenje, vezna žica, drobni montažni material in pribor, enopolna shema dejanskega stanja ter nalepke s funkcionalnimi napisi		kpl	1		
	KOMPLET el. razdelilec EMPc		kpl	1		0,00

verzija: SPK_01 © Copyright Savaprojekt d.d.

ŠT.	POSTAVKA	USKLADITEV PZI	E	KOL	CENA(€)	VREDNOST (€)
39		Pozicija zajema tudi: - izdelavo delavniškega razporeda elementov pred izdelavo razd., v dogovoru z odg. nadz. el. - sistem Cu zbiralnic z vso montažno opremo in adapterji za montažo in priklj. specficiranih elementov				
	Dobava in montaža el. razdelilnika EMPk - vsebina po opisu in PZI shemi - podometna razdelilna omara, ohišje kovinsko, dim. 800x2000x400mm (š,v,g), IP 54	Omara prostostoječe izvedbe	kos	1		
	Vsa oprema v razdelilcu mora biti dimenzinirana za krakostični tok 10kA.					
	svetilka za osvetlitev notranjosti električnega razdelilnika – vklop/izklop s končnim stikalom na vratih in vtičnica.		kos	1		
	- glavno stikalo, 160A,3p	Z upravljalno ročico mont. na vratih omare	kos	1		
	- NV ločilnik 3p, do 160A, komplet z varov. vložki		kos	4		
	- varovalčni ločilnik 3p, do 63A, komplet z varov. vložki		kos	4		
	- instalacijski odklopnik B,C 6-16/1		kos	8		
	- instalacijski odklopnik B,C 6-16/2		kos	1		
	- instalacijski odklopnik B,C 6-16/3		kos	6		
	- kombinirano zaščitno stikalo s sprožilnikom RCD C 16/2/0,03		kos	21		
	- kombinirano zaščitno stikalo s sprožilnikom RCD C 16/4/0,03		kos	4		
	- prenapetostni odvodnik razred II 20kA		kos	4		
	- kontaktor 11 kW, AC3, tripolni, tuljava 230V		kos	4		
	- kontaktor 35 kW, AC3, tripolni, tuljava 230V		kos	3		
	- krmilni rele 24 VAC, z dvopolnim preklopnim kontaktorm		kos	1		
	-Transformator 100VA 230/24Vac		kos	1		
	- zbiralka 3F+PE+N		kpl	1		
	- montažna letev		kos	1		
	- cilindrični vložek za enoten sistemski ključ		kos	1		
	- predal za načrt		kos	1		
	- montažna plošča		kos	1		
	- vrstne sponke, ožičenje, vezna žica, drobni montažni material in pribor, enopolna shema dejanskega stanja ter nalepke s funkcionalnimi napisi		kpl	1		
	KOMPLET el. razdelilec EMPk		kpl	1		0,00
40		Pozicija zajema tudi: - izdelavo delavniškega razporeda elementov pred izdelavo razd., v dogovoru z odg. nadz. el. - sistem Cu zbiralnic z vso montažno opremo in adapterji za montažo in priklj. specficiranih elementov				
	Dobava in montaža el. razdelilnika EMPpra - vsebina po opisu in PZI shemi - podometna razdelilna omara, ohišje kovinsko, dim. 600x1800x400mm (š,v,g), IP 54	Omara prostostoječe izvedbe, dim. 600x2000x400 mm	kos	1		
	Vsa oprema v razdelilcu mora biti dimenzinirana za krakostični tok 10kA.					
	- glavno stikalo, 160A,3p	Z upravljalno ročico mont. na vratih omare	kos	1		
	- NV ločilnik 3p, do 160A, komplet z varov. vložki		kos	4		
	- varovalčni ločilnik 3p, do 63A, komplet z varov. vložki		kos	3		
	- instalacijski odklopnik B,C 6-16/1		kos	3		
	- instalacijski odklopnik B,C 6-16/3		kos	4		

verzija: SPK_01 © Copyright Savaprojekt d.d.

ŠT.	POSTAVKA	USKLADITEV PZI	E	KOL	CENA(€)	VREDNOST (€)
	- kombinirano zaščitno stikalo s sprožilnikom RCD B,C10-16/2/0,03		kos 4			
	- kombinirano zaščitno stikalo s sprožilnikom RCD B,C10-16/4/0,03		kos 2			
	- direktni merilnik električne energije in konične moči, 3x230/400 V, 3x63 A, spremljanje meritev preko Modbus RTU komunikacije, montiran na letev v omarici, kompletno s priključitvijo na napajanje in komunikacijo, parametriranjem in testiranjem delovanja, dvosmerno merjenje I, U, V, f, cos Fi, RS 485 Modbus, ustreza tip Countis E23, proizvajalca Socomec		kpl 5			
	- prenapetostni odvodnik razred II 20kA		kos 4			
	- zbiralka 3F+PE+N		kpl 1			
	- montažna letev		kos 1			
	- cilindrični vložek za enoten sistemski ključ		kos 1			
	- predal za načrt		kos 1			
	- montažna plošča		kos 1			
	- vrstne sponke, ožičenje, vezna žica, drobni montažni material in pribor, enopolna shema dejanskega stanja ter nalepke s funkcionalnimi napisi		kpl 1			
	KOMPLET el. razdelilec EMPpra		kpl	1		0,00
41	Dobava in montaža el. razdelilnika EMPs - vsebina po opisu in PZI shemi					
	- nadometna razdelilna omara, ohišje kovinsko, dim. 545x905x145mm (š,v,g), enakovredno: SCHRACK"		kos 1			
	Vsa oprema v razdelilcu mora biti dimenzinirana za krakostični tok 10kA.					
	- glavno stikalo, 63A,4p,300mA,400V, izvedba S (selektivno)		kos 1			
	- varovalčno stikalo, 3p, do 63A, kpl z varovalnimi vložki		kos 1			
	- instalacijski odklopnik B,C 6-16/1		kos 15			
	- stikalo 25A/2p/230V (1-0)		kos 2			
	- kontaktor 25A/3p, 230 V		kos 2			
	- časovni rele		kos 2			
	- instalacijski odklopnik B,C 6-16/3		kos 2			
	- kombinirano zaščitno stikalo s sprožilnikom RCD B,C 6-16/4/0,03 tipA		2			
	- kombinirano zaščitno stikalo s sprožilnikom RCD B,C 6-16/2/0,03 tip A		kos 17			
	- prenapetostni odvodnik razred II 20kA		kos 4			
	- zbiralka 3F+PE+N		kpl 1			
	- montažna letev		kos 1			
	- cilindrični vložek za enoten sistemski ključ		kos 1			
	- predal za načrt		kos 1			
	- montažna plošča		kos 1			
	- vrstne sponke, ožičenje, vezna žica, drobni montažni material in pribor, enopolna shema dejanskega stanja ter nalepke s funkcionalnimi napisi		kpl 1			
	KOMPLET el. razdelilec EMPs		kpl	1		0,00
42	Dobava in montaža el. razdelilnika EM1Ns - vsebina po opisu in PZI shemi					
	- podometna razdelilna omara, ohišje kovinsko, dim. 590x920x136mm (š,v,g), enakovredno: SCHRACK"		kos 1			
	Vsa oprema v razdelilcu mora biti dimenzinirana za krakostični tok 10kA.					
	- glavno stikalo, 63A,4p,300mA,400V, izvedba S (selektivno)		kos 1			
	- stikalo 25A/2p/230V (1-0)		kos 2			
	- varovalčno stikalo, 3p, do 63A, kpl z varovalnimi vložki		kos 1			
	- instalacijski odklopnik B,C 6-16/1		kos 12			

verzija: SPK_01 © Copyright Savaprojekt d.d.

ŠT.	POSTAVKA	USKLADITEV PZI	E	KOL	CENA(€)	VREDNOST (€)
	- kontaktor 25A/3p, 230 V		kos	2		
	- časovni rele		kos	2		
	- instalacijski odklopnik B,C 6-16/3		kos	2		
	- kombinirano zaščitno stikalo s sprožilnikom RCD B,C 6-16/2/0,03 tip A		kos	16		
	- prenapetostni odvodnik razred II 20kA		kos	4		
	- zbiralka 3F+PE+N		kpl	1		
	- montažna letev		kos	1		
	- cilindrični vložek za enoten sistemski ključ		kos	1		
	- predal za načrt		kos	1		
	- montažna plošča		kos	1		
	- vrstne sponke, ožičenje, vezna žica, drobni montažni material in pribor, enopolna shema dejanskega stanja ter nalepke s funkcionalnimi napisi		kpl	1		
	KOMPLET el. razdelilec E1Ns		kpl	1		0,00
43	Dobava in montaža el. razdelilnika EM2Ns - vsebina po opisu in PZI shemi - podometna razdelilna omara, ohišje kovinsko, dim. 590x920x136mm (š,v,g), enakovredno: SCHRACK" Vsa oprema v razdelilcu mora biti dimenzinirana za krakostični tok 10kA.		kos	1		
	- glavno stikalo, 63A,4p,300mA,400V, izvedba S (selektivno)		kos	1		
	- stikalo 25A/2p/230V (1-0)		kos	2		
	- varovalčno stikalo, 3p, do 63A, kpl z varovalnimi vložki		kos	1		
	- instalacijski odklopnik B,C 6-16/1		kos	13		
	- kontaktor 25A/3p, 230 V		kos	2		
	- časovni rele		kos	2		
	- instalacijski odklopnik B,C 6-16/3		kos	2		
	- kombinirano zaščitno stikalo s sprožilnikom RCD B,C 6-16/2/0,03 tip A		kos	15		
	- prenapetostni odvodnik razred II 20kA		kos	4		
	- zbiralka 3F+PE+N		kpl	1		
	- montažna letev		kos	1		
	- cilindrični vložek za enoten sistemski ključ		kos	1		
	- predal za načrt		kos	1		
	- montažna plošča		kos	1		
	- vrstne sponke, ožičenje, vezna žica, drobni montažni material in pribor, enopolna shema dejanskega stanja ter nalepke s funkcionalnimi napisi		kpl	1		
	KOMPLET el. razdelilec E2Ns		kpl	1		0,00
44	Dobava in montaža el. razdelilnika EAG - vsebina po opisu in PZI shemi - prostostoječa razdelilna omara narejena iz jeklene pločevine, prašno barvana v barvnem tonu RAL 7035, IP54 ,dim. 1000x2000x600mm enakovredno; "SCHRACK" svetilka za osvetlitev notranjosti električnega razdelilnika – vklop/izklop s končnim stikalom na vratih in vtičnica. Vsa oprema v razdelilcu mora biti dimenzinirana za krakostični tok 10kA.	Pozicija zajema tudi: - izdelavo delavniškega razporeda elementov pred izdelavo razd., v dogovoru z odg. nadz. el. - sistem Cu zbiralnic z vso montažno opremo in adapterji za montažo in priklj. specficiranih elementov	kos	1		
	- montažna plošča		kos	1		
	- glavno stikalo 250A, 3p, 400V	Z upravljalno ročico mont. na vratih omare	kos	1		
	- tokovni transformator do 250/5A		kos	6		

verzija: SPK_01 © Copyright Savaprojekt d.d.

ŠT.	POSTAVKA	USKLADITEV PZI	E	KOL	CENA(€)	VREDNOST (€)
	- krakostične sponke		kos	1		
	- NV ločilnik 3p, do 160A, komplet z varov. vložki		kos	17		
	- NV ločilnik 3p, do 250A, komplet z varov. vložki		kos	2		
	- instalacijski odklopnik B,C 6-16/1		kos	7		
	- instalacijski odklopnik B,C 6-16/3		kos	2		
	- kombinirano zaščitno stikalo s sprožilnikom RCD B,C 6-16/2/0,03 tip A		kos	1		
	- polindirektni merilnik električne energije in konične moči, 3x230/400 V, x/5 A, spremljanje meritev preko Modbus RTU komunikacije, montiran na letev v omarici, kompletno s priključitvijo in ožičenjem na tokovnike, napajanje in komunikacijo, parametriranjem in testiranjem delovanja, dvosmerno merjenje I, U, V, f, cos Fi, RS 485 Modbus, ustreza tip Countis E43, proizvajalca Socomec		kpl	2		
	- direktni merilnik električne energije in konične moči, 3x230/400 V, 3x63 A, spremljanje meritev preko Modbus RTU komunikacije, montiran na letev v omarici, kompletno s priključitvijo na napajanje in komunikacijo, parametriranjem in testiranjem delovanja, dvosmerno merjenje I, U, V, f, cos Fi, RS 485 Modbus, ustreza tip Countis E23, proizvajalca Socomec		kpl	3		
	- prenapetostni odvodnik razred I		kos	4		
	- zbiralka trifazna Cu 30x10 mm		kpl	1		
	Signalna svetilka z integrirano LED diodo - bela 230V		kos	3		
	- montažna letev		kos	1		
	- cilindrični vložek za enoten sistemski ključ		kos	1		
	- predal za načrt		kos	1		
	- montažna plošča		kos	1		
	- vrstne sponke, ožičenje, vezna žica, drobni montažni material in pribor, enopolna shema dejanskega stanja ter nalepke s funkcionalnimi napisi		kpl	1		
	KOMPLET el. razdelilec EAG		kpl	1		0,00
45	Dobava in montaža el. razdelilnika EAPstr - vsebina po opisu in PZI shemi - nadometna razdelilna omara, dim. 600x800x210mm enakovredno: "SCHRACK" Vsa oprema v razdelilcu mora biti dimenzinirana za krakostični tok 10kA.	Pozicija zajema tudi: - izdelavo delavniškega razporeda elementov pred izdelavo razd., v dogovoru z odg. nadz. el. Omara prostostoječe izvedbe, dim. 600x2000x300 mm	kos	1		
	- glavno stikalo, 63A,4p,300mA,400V, izvedba S (selektivno)	Z upravljalno ročico mont. na vratih omare	kos	1		
	- varovalčno stikalo, 3p, do 63A, kpl z varovalnimi vložki		kos	3		
	- kontaktor - 20A, 24 VAC, 2P, NC+NO		kos	3		
	- tipka za ročno odpiranje, mirovni kontakt		kos	1		
	- signalna svetilka 24 VAC		kos	1		
	- instalacijski odklopnik B,C 6-16/3		kos	1		
	- instalacijski odklopnik B,C 6-16/2		kos	1		
	- instalacijski odklopnik B,C 6-16/1		kos	16		
	- kombinirano zaščitno stikalo s sprožilnikom RCD B,C 10-16/4/0,03		kos	1		
	- kombinirano zaščitno stikalo s sprožilnikom RCD B,C 10-16/2/0,03		kos	6		
	- samo montaža kontrolnega releja 3-f napetosti v sklopu sistema zasilne razsvetljave		kos	1		

verzija: SPK_01 © Copyright Savaprojekt d.d.

ŠT.	POSTAVKA	USKLADITEV PZI	E	KOL	CENA(€)	VREDNOST (€)
	- direktni merilnik električne energije in konične moči, 3x230/400 V, 3x63 A, spremljanje meritev preko Modbus RTU komunikacije, montiran na letev v omarici, kompletno s priključitvijo na napajanje in komunikacijo, parametriranjem in testiranjem delovanja, dvosmerno merjenje I, U, V, f, cos Fi, RS 485 Modbus, ustreza tip Countis E23, proizvajalca Socomec		kpl	3		
	-Transformator 100VA 230/24Vac		kos	1		
	- prenapetostni odvodnik razred II 20kA		kos	4		
	- sistem zbiralk		kpl	1		
	- montažna letev		kos	1		
	- cilindrični vložek za enoten sistemski ključ		kos	1		
	- predal za načrt		kos	1		
	- montažna plošča		kos	1		
	- vrstne sponke, ožičenje, vezna žica, drobni montažni material in pribor, enopolna shema dejanskega stanja ter nalepke s funkcionalnimi napisi		kpl	1		
	KOMPLET el. razdelilec EAPstr		kpl	1		0,00
46	Dobava in montaža el. razdelilnika EAPa - vsebina po opisu in PZI shemi - podometna razdelilna omara, ohišje kovinsko, dim. 590x770x136mm (š,v,g), enakovredno: SCHRACK"		kos	1		
	Vsa oprema v razdelilcu mora biti dimenzinirana za krakostični tok 10kA. - glavno stikalo, 63A,4p,300mA,400V, izvedba S (selektivno)		kos	1		
	- varovalčno stikalo, 3p, do 63A, kpl z varovalnimi vložki (3x32A)		kos	1		
	- instalacijski odklopnik B,C 6-16/1		kos	10		
	- instalacijski odklopnik B,C 6-16/3		kos	2		
	- Krmilnik za 64 DALI naprav, delovanje v realnem času, s povezavo na mrežno komunikacijo, ethernet povezava (10/100 Mb/s), s programsko opremo, 230V, DALI-OUT, 250mA, 1XRJ45, dim:9U-160x100x58mm					
	- enakovredno: DIGIDIM Router (905) Helvar		kos	1		
	- kombinirano zaščitno stikalo s sprožilnikom RCD B,C 6-16/2/0,03 tipA		kos	3		
	- prenapetostni odvodnik razred II 20kA		kos	4		
	- samo montaža kontrolnega releja 3-f napetosti v sklopu sistema zasilne razsvetljave		kos	1		
	- kontaktor - 20A, 24 VAC, 2P, NC+NO		kos	1		
	- zbiralka 3F+PE+N		kpl	1		
	- montažna letev		kos	1		
	- cilindrični vložek za enoten sistemski ključ		kos	1		
	- predal za načrt		kos	1		
	- montažna plošča		kos	1		
	- vrstne sponke, ožičenje, vezna žica, drobni montažni material in pribor, enopolna shema dejanskega stanja ter nalepke s funkcionalnimi napisi		kpl	1		
	KOMPLET el. razdelilec EAPa		kpl	1		0,00
47	Dobava in montaža el. razdelilnika EA1Na - vsebina po opisu in PZI shemi - podometna razdelilna omara, ohišje kovinsko, dim. 590x770x136mm (š,v,g), enakovredno: SCHRACK"		kos	1		
	Vsa oprema v razdelilcu mora biti dimenzinirana za krakostični tok 10kA. - glavno stikalo, 63A,4p,300mA,400V, izvedba S (selektivno)		kos	1		
	- varovalčno stikalo, 3p, do 63A, kpl z varovalnimi vložki		kos	1		
	- instalacijski odklopnik B,C 6-16/1		kos	13		

verzija: SPK_01 © Copyright Savaprojekt d.d.

ŠT.	POSTAVKA	USKLADITEV PZI	E	KOL	CENA(€)	VREDNOST (€)
	- instalacijski odklopnik B,C 6-16/3		kos	1		
	- kombinirano zaščitno stikalo s sprožilnikom RCD B,C 6-16/2/0,03 tipA		kos	4		
	- prenapetostni odvodnik razred II 20kA		kos	4		
	- samo montaža kontrolnega releja 3-f napetosti v sklopu sistema zasilne razsvetljave		kos	1		
	- kontaktor - 20A, 24 VAC, 2P, NC+NO		kos	1		
	- zbiralka 3F+PE+N		kpl	1		
	- montažna letev		kos	1		
	- cilindrični vložek za enoten sistemski ključ		kos	1		
	- predal za načrt		kos	1		
	- montažna plošča		kos	1		
	- vrstne sponke, ožičenje, vezna žica, drobni montažni material in pribor, enopolna shema dejanskega stanja ter nalepke s funkcionalnimi napisi		kpl	1		
	KOMPLET el. razdelilec EA1Na		kpl	1		0,00
48	Dobava in montaža el. razdelilnika EA2Na - vsebina po opisu in PZI shemi - podometna razdelilna omara, ohišje kovinsko, dim. 590x770x136mm (š,v,g), enakovredno: SCHRACK" Vsa oprema v razdelilcu mora biti dimenzinirana za krakostični tok 10kA.		kos	1		
	- glavno stikalo, 40A,4p,300mA,400V, izvedba S (selektivno)		kos	1		
	- instalacijski odklopnik B,C 6-16/3		kos	1		
	- instalacijski odklopnik B,C 6-16/1		kos	14		
	- kombinirano zaščitno stikalo s sprožilnikom RCD B,C 6-16/2/0,03 tipA		kos	3		
	- prenapetostni odvodnik razred II 20kA		kos	4		
	- samo montaža kontrolnega releja 3-f napetosti v sklopu sistema zasilne razsvetljave		kos	1		
	- kontaktor - 20A, 24 VAC, 2P, NC+NO		kos	1		
	- zbiralka 3F+PE+N		kpl	1		
	- montažna letev		kpl	1		
	- cilindrični vložek za enoten sistemski ključ		kos	1		
	- predal za načrt		kos	1		
	- montažna plošča		kos	1		
	- vrstne sponke, ožičenje, vezna žica, drobni montažni material in pribor, enopolna shema dejanskega stanja ter nalepke s funkcionalnimi napisi		kpl	1		
	KOMPLET el. razdelilec EA2Na		kpl	1		0,00
49	Dobava in montaža el. razdelilnika EAPb - vsebina po opisu in PZI shemi - podometna razdelilna omara, ohišje kovinsko, dim. 590x770x136mm (š,v,g), enakovredno: SCHRACK" Vsa oprema v razdelilcu mora biti dimenzinirana za krakostični tok 10kA.		kos	1		
	- glavno stikalo, 63A,4p,300mA,400V, izvedba S (selektivno)		kos	1		
	- varovalčno stikalo, 3p, do 63A, kpl z varovalnimi vložki		kos	1		
	- instalacijski odklopnik B,C 6-16/1		kos	10		
	- instalacijski odklopnik B,C 6-16/3		kos	1		
	Krmilnik za 64 DALI naprav DALI, delovanje v realnem času, s povezavo na mrežno komunikacijo, ethernet povezava (10/100 Mb / s) , s programsko opremo, 230V, DALI-OUT current 250mA, 1XRJ45, dim:9U-160x100x58mm.					
	- enakovredno: DIGIDIM Router (905) Helvar		kos	1		
	- kombinirano zaščitno stikalo s sprožilnikom RCD B,C 6-16/2/0,03 tipA		kos	4		

verzija: SPK_01 © Copyright Savaprojekt d.d.

ŠT.	POSTAVKA	USKLADITEV PZI	E	KOL	CENA(€)	VREDNOST (€)
	- samo montaža kontrolnega releja 3-f napetosti v sklopu sistema zasilne razsvetljave		kos 1			
	- kontaktor - 20A, 24 VAC, 2P, NC+NO		kos 1			
	- prenapetostni odvodnik razred II 20kA		kos 4			
	- zbiralka 3F+PE+N		kpl 1			
	- montažna letev		kos 1			
	- cilindrični vložek za enoten sistemski ključ		kos 1			
	- predal za načrt		kos 1			
	- montažna plošča		kos 1			
	- vrstne sponke, ožičenje, vezna žica, drobni montažni material in pribor, enopolna shema dejanskega stanja ter nalepke s funkcionalnimi napisi		kpl 1			
	KOMPLET el. razdelilec EAPb		kpl	1		0,00
50	Dobava in montaža el. razdelilnika EA1Nb - vsebina po opisu in PZI shemi					
	- podometna razdelilna omara, ohišje kovinsko, dim. 590x770x136mm (š,v,g), enakovredno: SCHRACK"		kos 1			
	Vsa oprema v razdelilcu mora biti dimenzinirana za krakostični tok 10kA.					
	- glavno stikalo, 63A,4p,300mA,400V, izvedba S (selektivno)		kos 1			
	- varovalčno stikalo, 3p, do 63A, kpl z varovalnimi vložki (3x25A)		kos 1			
	- instalacijski odklopnik B,C 6-16/3		kos 1			
	- instalacijski odklopnik B,C 6-16/1		kos 11			
	- kombinirano zaščitno stikalo s sprožilnikom RCD B,C 6-16/2/0,03 tipA		kos 3			
	- samo montaža kontrolnega releja 3-f napetosti v sklopu sistema zasilne razsvetljave		kos 1			
	- prenapetostni odvodnik razred II 20kA		kos 4			
	- zbiralka 3F+PE+N		kpl 1			
	- kontaktor - 20A, 24 VAC, 2P, NC+NO		kos 1			
	- montažna letev		kos 1			
	- cilindrični vložek za enoten sistemski ključ		kos 1			
	- predal za načrt		kos 1			
	- montažna plošča		kos 1			
	- vrstne sponke, ožičenje, vezna žica, drobni montažni material in pribor, enopolna shema dejanskega stanja ter nalepke s funkcionalnimi napisi		kpl 1			
	KOMPLET el. razdelilec EA1Nb		kpl	1		0,00

verzija: SPK_01 © Copyright Savaprojekt d.d.

ŠT.	POSTAVKA	USKLADITEV PZI	E	KOL	CENA(€)	VREDNOST (€)
51	Dobava in montaža el. razdelilnika EA2Nb - vsebina po opisu in PZI shemi					
	- podometna razdelilna omara, ohišje kovinsko, dim. 590x770x136mm (š,v,g), enakovredno: SCHRACK"		kos	1		
	Vsa oprema v razdelilcu mora biti dimenzinirana za krakostični tok 10kA.					
	- glavno stikalo, 40A,4p,300mA,400V, izvedba S (selektivno)		kos	1		
	- instalacijski odklopnik B,C 6-16/3		kos	1		
	- instalacijski odklopnik B,C 6-16/1		kos	11		
	- kombinirano zaščitno stikalo s sprožilnikom RCD B,C 6-16/2/0,03 tipA		kos	3		
	- instalacijski odklopnik B,C 6-16/3		kos	0		
	- kontaktor - 20A, 24 VAC, 2P, NC+NO		kos	1		
	- samo montaža kontrolnega releja 3-f napetosti v sklopu sistema zasilne razsvetljave		kos	1		
	- prenapetostni odvodnik razred II 20kA		kos	4		
	- zbiralka 3F+PE+N		kpl	1		
	- montažna letev		kos	1		
	- cilindrični vložek za enoten sistemski ključ		kos	1		
	- predal za načrt		kos	1		
	- montažna plošča		kos	1		
	- vrstne sponke, ožičenje, vezna žica, drobni montažni material in pribor, enopolna shema dejanskega stanja ter nalepke s funkcionalnimi napisi		kpl	1		
	KOMPLET el. razdelilec EA2Nb		kpl	1		0,00
52	Dobava in montaža el. razdelilnika EA1Nc - vsebina po opisu in PZI shemi					
	- podometna razdelilna omara, ohišje kovinsko, dim. 590x770x136mm (š,v,g), enakovredno: SCHRACK"		kos	1		
	Vsa oprema v razdelilcu mora biti dimenzinirana za krakostični tok 10kA.					
	- glavno stikalo, 63A,4p,300mA,400V, izvedba S (selektivno)		kos	1		
	- varovalčno stikalo, 3p, do 63A, kpl z varovalnimi vložki		kos	1		
	- instalacijski odklopnik B,C 6-16/1		kos	10		
	Krmilnik za 64 DALI naprav DALI, delovanje v realnem času, s povezavo na mrežno komunikacijo, ethernet povezava (10/100 Mb / s) , s programsko opremo, 230V, DALI-OUT current 250mA, 1XRJ45, dim:9U-160x100x58mm.					
	- enakovredno: DIGIDIM Router (905) Helvar		kos	1		
	- kombinirano zaščitno stikalo s sprožilnikom RCD B,C 6-16/2/0,03 tipA		kos	4		
	- instalacijski odklopnik B,C 6-16/3		kos	1		
	- instalacijski odklopnik B,C 6-16/3		kos	1		
	- kontaktor - 20A, 24 VAC, 2P, NC+NO		kos	1		
	- samo montaža kontrolnega releja 3-f napetosti v sklopu sistema zasilne razsvetljave		kos	1		
	- prenapetostni odvodnik razred II 20kA		kos	4		
	- zbiralka 3F+PE+N		kpl	1		
	- montažna letev		kos	1		
	- cilindrični vložek za enoten sistemski ključ		kos	1		
	- predal za načrt		kos	1		
	- montažna plošča		kos	1		
	- vrstne sponke, ožičenje, vezna žica, drobni montažni material in pribor, enopolna shema dejanskega stanja ter nalepke s funkcionalnimi napisi		kpl	1		
	KOMPLET el. razdelilec EA1Nc		kpl	1		0,00

verzija: SPK_01 © Copyright Savaprojekt d.d.

ŠT.	POSTAVKA	USKLADITEV PZI	E	KOL	CENA(€)	VREDNOST (€)
53	Dobava in montaža el. razdelilnika EA2Nc - vsebina po opisu in PZI shemi					
	- podometna razdelilna omara, ohišje kovinsko, dim. 590x770x136mm (š,v,g), enakovredno: SCHRACK"		kos	1		
	Vsa oprema v razdelilcu mora biti dimenzinirana za krakostični tok 10kA.					
	- glavno stikalo, 40A,4p,300mA,400V, izvedba S (selektivno)		kos	1		
	- instalacijski odklopnik B,C 6-16/1		kos	13		
	- instalacijski odklopnik B,C 6-16/3		kos	1		
	- kombinirano zaščitno stikalo s sprožilnikom RCD B,C 6-16/2/0,03 tipA		kos	4		
	- kontaktor - 20A, 24 VAC, 2P, NC+NO		kos	1		
	- samo montaža kontrolnega releja 3-f napetosti v sklopu sistema zasilne razsvetljave		kos	1		
	- prenapetostni odvodnik razred II 20kA		kos	4		
	- zbiralka 3F+PE+N		kpl	1		
	- montažna letev		kos	1		
	- cilindrični vložek za enoten sistemski ključ		kos	1		
	- predal za načrt		kos	1		
	- montažna plošča		kos	1		
	- vrstne sponke, ožičenje, vezna žica, drobni montažni material in pribor, enopolna shema dejanskega stanja ter nalepke s funkcionalnimi napisi		kpl	1		
	KOMPLET el. razdelilec EA2Nc		kpl	1		0,00
54	Dobava in montaža el. razdelilnika EA1Nd - vsebina po opisu in PZI shemi					
	- podometna razdelilna omara, ohišje kovinsko, dim. 590x770x136mm (š,v,g), enakovredno: SCHRACK"		kos	1		
	Vsa oprema v razdelilcu mora biti dimenzinirana za krakostični tok 10kA.					
	- glavno stikalo, 63A,4p,300mA,400V, izvedba S (selektivno)		kos	1		
	- varovalčno stikalo, 3p, do 63A, kpl z varovalnimi vložki (3x25A)		kos	1		
	- instalacijski odklopnik B,C 6-16/1		kos	10		
	- instalacijski odklopnik B,C 6-16/3		kos	1		
	- kombinirano zaščitno stikalo s sprožilnikom RCD B,C 6-16/2/0,03 tipA		kos	3		
	- kontaktor - 20A, 24 VAC, 2P, NC+NO		kos	1		
	- samo montaža kontrolnega releja 3-f napetosti v sklopu sistema zasilne razsvetljave		kos	1		
	Krmilnik za 64 DALI naprav DALI, delovanje v realnem času, s povezavo na mrežno komunikacijo, ethernet povezava (10/100 Mb / s) , s programsko opremo, 230V, DALI-OUT current 250mA, 1XRJ45, dim:9U-160x100x58mm.					
	- enakovredno: DIGIDIM Router (905) Helvar		kos	1		
	- prenapetostni odvodnik razred II 20kA		kos	4		
	- zbiralka 3F+PE+N		kpl	1		
	- montažna letev		kos	1		
	- cilindrični vložek za enoten sistemski ključ		kos	1		
	- predal za načrt		kos	1		
	- montažna plošča		kos	1		
	- vrstne sponke, ožičenje, vezna žica, drobni montažni material in pribor, enopolna shema dejanskega stanja ter nalepke s funkcionalnimi napisi		kpl	1		
	KOMPLET el. razdelilec EA1Nd		kpl	1		0,00

verzija: SPK_01 © Copyright Savaprojekt d.d.

ŠT.	POSTAVKA	USKLADITEV PZI	E	KOL	CENA(€)	VREDNOST (€)
54	Dobava in montaža el. razdelilnika EA2Nd - vsebina po opisu in PZI shemi					
	- podometna razdelilna omara, ohišje kovinsko, dim. 590x770x136mm (š,v,g), enakovredno: SCHRACK"		kos	1		
	Vsa oprema v razdelilcu mora biti dimenzinirana za krakostični tok 10kA.					
	- glavno stikalo, 40A,4p,300mA,400V, izvedba S (selektivno)		kos	1		
	- instalacijski odklopnik B,C 6-16/1		kos	11		
	- instalacijski odklopnik B,C 6-16/3		kos	1		
	- samo montaža kontrolnega releja 3-f napetosti v sklopu sistema zasilne razsvetljave		kos	1		
	- kombinirano zaščitno stikalo s sprožilnikom RCD B,C 6-16/2/0,03 tipA		kos	4		
	- prenapetostni odvodnik razred II 20kA		kos	4		
	- zbiralka 3F+PE+N		kpl	1		
	- montažna letev		kos	1		
	- cilindrični vložek za enoten sistemski ključ		kos	1		
	- predal za načrt		kos	1		
	- montažna plošča		kos	1		
	- vrstne sponke, ožičenje, vezna žica, drobni montažni material in pribor, enopolna shema dejanskega stanja ter nalepke s funkcionalnimi napisi		kpl	1		
	KOMPLET el. razdelilec EA2Nd		kpl	1		0,00
55	Dobava in montaža el. razdelilnika EAPc - vsebina po opisu in PZI shemi					
	- podometna razdelilna omara, ohišje kovinsko, dim. 590x770x136mm (š,v,g), enakovredno: SCHRACK"		kos	1		
	Vsa oprema v razdelilcu mora biti dimenzinirana za krakostični tok 10kA.					
	- glavno stikalo, 63A,4p,300mA,400V, izvedba S (selektivno)		kos	1		
	- instalacijski odklopnik B,C 6-16/1		kos	14		
	- instalacijski odklopnik B,C 6-16/3		kos	1		
	- kombinirano zaščitno stikalo s sprožilnikom RCD B,C 6-16/2/0,03 tip A		kos	14		
	- samo montaža kontrolnega releja 3-f napetosti v sklopu sistema zasilne razsvetljave		kos	1		
	Krmilnik za 64 DALI naprav DALI, delovanje v realnem času, s povezavo na mrežno komunikacijo, ethernet povezava (10/100 Mb / s) , s programsko opremo, 230V, DALI-OUT current 250mA, 1XRJ45, dim:9U-160x100x58mm.					
	- enakovredno: DIGIDIM Router (905) Helvar		kos	1		
	- prenapetostni odvodnik razred II 20kA		kos	4		
	- zbiralka 3F+PE+N		kpl	1		
	- montažna letev		kos	1		
	- cilindrični vložek za enoten sistemski ključ		kos	1		
	- predal za načrt		kos	1		
	- montažna plošča		kos	1		
	- vrstne sponke, ožičenje, vezna žica, drobni montažni material in pribor, enopolna shema dejanskega stanja ter nalepke s funkcionalnimi napisi		kpl	1		
	KOMPLET el. razdelilec EAPc		kpl	1		0,00

verzija: SPK_01 © Copyright Savaprojekt d.d.

ŠT.	POSTAVKA	USKLADITEV PZI	E	KOL	CENA(€)	VREDNOST (€)
56	Dobava in montaža el. razdelilnika EAPs - vsebina po opisu in PZI shemi					
	- nadometna razdelilna omara, ohišje kovinsko, dim. 550x905x145mm (š,v,g), enakovredno: "SCHRACK"		kos	1		
	Vsa oprema v razdelilcu mora biti dimenzinirana za krakostični tok 10kA.					
	- glavno stikalo, 63A,4p,300mA,400V, izvedba S (selektivno)		kos	1		
	- varovalčno stikalo, 3p, do 63A, kpl z varovalnimi vložki		kos	1		
	- instalacijski odklopnik B,C 6-16/3		kos	1		
	- instalacijski odklopnik B,C 6-16/2		kos	1		
	- instalacijski odklopnik B,C 6-16/1		kos	24		
	- samo montaža kontrolnega releja 3-f napetosti v sklopu sistema zasilne razsvetljave		kos	1		
	Krmilnik za 64 DALI naprav DALI, delovanje v realnem času, s povezavo na mrežno komunikacijo, ethernet povezava (10/100 Mb / s) , s programsko opremo, 230V, DALI-OUT current 250mA, 1XRJ45, dim:9U-160x100x58mm.					
	- enakovredno: DIGIDIM Router (905) Helvar		kos	1		
	- kombinirano zaščitno stikalo s sprožilnikom RCD B 10-16/2/0,03		kos	4		
	- dvokanalna programirljiva ura, komplet z dobavo i nastavitvijo časa vklop/izklopa.	Astro ura za zaunanjo razsvetljavo, ali svetlobni rele z zunanjim senzorjem	kos	1		
	- kontaktor - 25A, 230 V		kos	2		
	- kontaktor - 20A, 24 VAC, 2P, NC+NO		kos	2		
	- tipka za ročno odpiranje, mirovni kontakt		kos	1		
	- signalna svetilka 24 VAC		kos	1		
	-Transformator 100VA 230/24 Vac		kos	1		
	- prenapetostni odvodnik razred II 20kA		kos	4		
	- Izbirno stikalo 20A, 1-0-2		kos	2		
	- zbiralka 3F+PE+N		kpl	1		
	- montažna letev		kos	1		
	- cilindrični vložek za enoten sistemski ključ		kos	1		
	- predal za načrt		kos	1		
	- montažna plošča		kos	1		
	- vrstne sponke, ožičenje, vezna žica, drobni montažni material in pribor, enopolna shema dejanskega stanja ter nalepke s funkcionalnimi napisi		kpl	1		
	KOMPLET el. razdelilec EAPs		kpl	1		0,00
57	Dobava in montaža el. razdelilnika EA1Ns - vsebina po opisu in PZI shemi					
	- podometna razdelilna omara, ohišje kovinsko, dim. 590x770x136mm (š,v,g), enakovredno: SCHRACK"		kos	1		
	Vsa oprema v razdelilcu mora biti dimenzinirana za krakostični tok 10kA.					
	- glavno stikalo, 63A,4p,300mA,400V, izvedba S (selektivno)		kos	1		
	- varovalčno stikalo, 3p, do 63A, kpl z varovalnimi vložki		kos	1		
	- instalacijski odklopnik B,C 6-16/1		kos	18		
	- instalacijski odklopnik B,C 6-16/3		kos	1		
	- instalacijski odklopnik B,C 6-16/2		kos	1		
	- samo montaža kontrolnega releja 3-f napetosti v sklopu sistema zasilne razsvetljave		kos	1		
	Krmilnik za 64 DALI naprav DALI, delovanje v realnem času, s povezavo na mrežno komunikacijo, ethernet povezava (10/100 Mb / s) , s programsko opremo, 230V, DALI-OUT current 250mA, 1XRJ45, dim:9U-160x100x58mm.					

verzija: SPK_01 © Copyright Savaprojekt d.d.

ŠT.	POSTAVKA	USKLADITEV PZI	E	KOL	CENA(€)	VREDNOST (€)
	- enakovredno: DIGIDIM Router (905) Helvar		kos	1		
	- kombinirano zaščitno stikalo s sprožilnikom RCD B 10-16/2/0,03		kos	4		
	- kontaktor - 20A, 24 VAC, 2P, NC+NO		kos	2		
	- tipka za ročno odpiranje, mirovni kontakt		kos	1		
	- signalna svetilka 24 VAC		kos	1		
	-Transformator 100VA 230/24 Vac		kos	1		
	- prenapetostni odvodnik razred II 20kA		kos	4		
	- zbiralka 3F+PE+N		kpl	1		
	- montažna letev		kos	1		
	- cilindrični vložek za enoten sistemski ključ		kos	1		
	- predal za načrt		kos	1		
	- montažna plošča		kos	1		
	- vrstne sponke, ožičenje, vezna žica, drobni montažni material in pribor, enopolna shema dejanskega stanja ter nalepke s funkcionalnimi napisi		kpl	1		
	KOMPLET el. razdelilec EA1Ns		kpl	1		0,00
58	Dobava in montaža el. razdelilnika EA2Ns - vsebina po opisu in PZI shemi					
	- podometna razdelilna omara, ohišje kovinsko, dim. 590x770x136mm (š,v,g), enakovredno: SCHRACK"		kos	1		
	Vsa oprema v razdelilcu mora biti dimenzinirana za krakostični tok 10kA.					
	- glavno stikalo, 63A,4p,300mA,400V, izvedba S (selektivno)		kos	1		
	- varovalčno stikalo, 3p, do 63A, kpl z varovalnimi vložki		kos	1		
	- instalacijski odklopnik B,C do 16/3		kos	1		
	- instalacijski odklopnik B,C do 16/2		kos	1		
	- instalacijski odklopnik B,C do 16/1		kos	17		
	- samo montaža kontrolnega releja 3-f napetosti v sklopu sistema zasilne razsvetljave		kos	1		
	Krmilnik za 64 DALI naprav DALI, delovanje v realnem času, s povezavo na mrežno komunikacijo, ethernet povezava (10/100 Mb / s) , s programsko opremo, 230V, DALI-OUT current 250mA, 1XRJ45, dim:9U-160x100x58mm.					
	- enakovredno: DIGIDIM Router (905) Helvar		kos	1		
	- kombinirano zaščitno stikalo s sprožilnikom RCD B,C 6-16/2/0,03 tipA		kos	5		
	- kontaktor - 20A, 24 VAC, 2P, NC+NO		kos	2		
	- tipka za ročno odpiranje, mirovni kontakt		kos	1		
	- signalna svetilka 24 VAC		kos	1		
	-Transformator 100VA 230/24 Vac		kos	1		
	- prenapetostni odvodnik razred II 20kA		kos	4		
	- zbiralka 3F+PE+N		kpl	1		
	- montažna letev		kos	1		
	- cilindrični vložek za enoten sistemski ključ		kos	1		
	- predal za načrt		kos	1		
	- montažna plošča		kos	1		
	- vrstne sponke, ožičenje, vezna žica, drobni montažni material in pribor, enopolna shema dejanskega stanja ter nalepke s funkcionalnimi napisi		kpl	1		
	KOMPLET el. razdelilec EA2Ns		kpl	1		0,00

verzija: SPK_01 © Copyright Savaprojekt d.d.

ŠT.	POSTAVKA	USKLADITEV PZI	E	KOL	CENA(€)	VREDNOST (€)
59	Dobava in montaža el. razdelilnika EAOstr - vsebina po opisu in PZI shemi - nadometna razdelilna omara, dim. 600x800x210mm enakovredno: "SCHRACK" Vsa oprema v razdelilcu mora biti dimenzinirana za krakostični tok 10kA.	Pozicija zajema tudi: - izdelavo delavniškega razporeda elementov pred izdelavo razd., v dogovoru z odg. nadz. el. Prostost. omara dim. 600x2000x300 mm	kos	1		
	- glavno stikalo, 63A,4p,300mA,400V, izvedba S (selektivno)		kos	1		
	- varovalčno stikalo, 3p, do 63A, kpl z varovalnimi vložki		kos	2		
	- kombinirano zaščitno stikalo s sprožilnikom RCD B,C 6-16/2/0,03 tipA		kos	3		
	- kombinirano zaščitno stikalo s sprožilnikom RCD B,C 6-16/4/0,03 tipA		kos	1		
	- kontaktor - 20A, 24 VAC, 2P, NC+NO		kos	2		
	- tipka za ročno odpiranje, NC		kos	1		
	- signalna svetilka		kos	1		
	-Transformator 100VA 230/24 Vac		kos	1		
	- instalacijski odklopnik B,C 2-16A/1		kos	11		
	- instalacijski odklopnik B,C 2-16A/2		kos	1		
	- instalacijski odklopnik B,C 10-16A/3		kos	1		
	svetilka za osvetlitev notranjosti električnega razdelilnika – vklop/izklop s končnim stikalom na vratih in vtičnica.		kpl	1		
	- direktni merilnik električne energije in konične moči, 3x230/400 V, 3x63 A, spremljanje meritev preko Modbus RTU komunikacije, montiran na letev v omarici, kompletno s priključitvijo na napajanje in komunikacijo, parametriranjem in testiranjem delovanja, dvosmerno merjenje I, U, V, f, cos Fi, RS 485 Modbus, ustreza tip Countis E23, proizvajalca Socomec		kpl	2		
	- prenapetostni odvodnik razred II 20kA		kos	4		
	- zbiralka Cu L1,2,3, PE, N		kpl	1		
	- montažna letev		kos	1		
	- cilindrični vložek za enoten sistemski ključ		kos	1		
	- predal za načrt		kos	1		
	- montažna plošča		kos	1		
	- vrstne sponke, ožičenje, vezna žica, drobni montažni material in pribor, enopolna shema dejanskega stanja ter nalepke s funkcionalnimi napisi		kpl	1		
	KOMPLET el. razdelilec EAOstr		kpl	1		0,00

verzija: SPK_01 © Copyright Savaprojekt d.d.

ŠT.	POSTAVKA	USKLADITEV PZI	E	KOL	CENA(€)	VREDNOST (€)
60	Dobava in montaža el. razdelilnika EMOstr - vsebina po opisu in PZI shemi	Pozicija zajema tudi: - izdelavo delavniškega razporeda elementov pred izdelavo razd., v dogovoru z odg. nadz. el. - sistem Cu zbiralnic z vso montažno opremo in adapterji za montažo in priklj. specficiranih elementov				
	- prostostoječa razdelilna omara narejena iz jeklene pločevine, prašno barvana v barvnem tonu RAL 7035, IP54 ,dim. 1000x2000x400mm enakovredno; "SCHRACK"		kos	1		
	svetilka za osvetlitev notranjosti električnega razdelilnika – vklop/izklop s končnim stikalom na vratih in vtičnica.		kos	1		
	Vsa oprema v razdelilcu mora biti dimenzinirana za krakostični tok 10kA.					
	- montažna plošča		kos	1		
	- glavno stikalo 400A, 3p, 400V	Z upravljalno ročico mont. na vratih omare	kos	1		
	- tokovni transformator do 150/5A		kos	12		
	- krakostične sponke		kpl	1		
	- Inštalacijski odklopnik NSX 160N		kos	4		
	- NV ločilnik 3p, do 160A, komplet z varov. vložki		kos	1		
	- instalacijski odklopnik B,C 6-16/1		kos	5		
	- instalacijski odklopnik B,C 6-16/3		kos	4		
	- kombinirano zaščitno stikalo s sprožilnikom RCD B,C 6-16/2/0,03 tip A, tip A		kos	1		
	- prenapetostni odvodnik razred I		kos	4		
	- polindirektni merilnik električne energije in konične moči, 3x230/400 V, x/5 A, spremljanje meritev preko Modbus RTU komunikacije, montiran na letev v omarici, kompletno s priključitvijo in ožičenjem na tokovnike, napajanje in komunikacijo, parametriranjem in testiranjem delovanja, dvosmerno merjenje I, U, V, f, cos Fi, RS 485 Modbus, ustreza tip Countis E43, proizvajalca Socomec		kpl	4		
	- direktni merilnik električne energije in konične moči, 3x230/400 V, 3x63 A, spremljanje meritev preko Modbus RTU komunikacije, montiran na letev v omarici, kompletno s priključitvijo na napajanje in komunikacijo, parametriranjem in testiranjem delovanja, dvosmerno merjenje I, U, V, f, cos Fi, RS 485 Modbus, ustreza tip Countis E23, proizvajalca Socomec		kpl	3		
	- zbiralka trifazna Cu 30x10 mm		kpl	1		
	- montažna letev		kos	1		
	- cilindrični vložek za enoten sistemski ključ		kos	1		
	- predal za načrt		kos	1		
	- montažna plošča		kos	1		
	- vrstne sponke, ožičenje, vezna žica, drobni montažni material in pribor, enopolna shema dejanskega stanja ter nalepke s funkcionalnimi napisi		kpl	1		
	KOMPLET el. razdelilec EMOstr		kpl	1		0,00

verzija: SPK_01 © Copyright Savaprojekt d.d.

ŠT.	POSTAVKA	USKLADITEV PZI	E	KOL	CENA(€)	VREDNOST (€)
61	Sistem ogrevanja strešnih žlot in odtočnih cevi,					
	zunanji ogrevni kabli priključeni na pripravljeno inštalacijo in predpisno položeni tekom ogrevane trase, komplet s spojnim in pritrdilnim materialom ter vodotesnim prehodom preko strehe, po navodilih dobavitelja opreme (pred naročilom izmeriti dejansko dolžino), vključno krmilna omarica s samodejno regulacijo po znanji temperaturi in prisotnosti padavin ter tipali temp., vlage in padavin ter zaščitnimi var. elementi, ustreza proizvod Egro ali enakovredno:		kos	1		
	- ogrevni kabel montiran v strešni žloti, 18 W/m, položen v dvojni dolžini, dolžina žlote ca. 20 m		kpl	4		
	- ogrevni kabel montiran v vertikalni odtočni cevi, 18 W/m, položen v dvojni dolžini, dolžina cev ca. 12 m		kpl	4		
	KOMPLET el. ogrevanje odtokov		kpl	1		0,00
62	**Popis kablov in priključitev** za potrebe strojnice in toplotne postaje, predpriprave ožičenja za CNSsistem, med glavno omaro in vsemi elementi oz. razdelilniki Napeljava električnih kablov, položenih delno v beton, delno pod ometom, delno nad ometom v PN ceveh, delno po kabelskih policah, delno v spuščenem stropu na kabelskih priponah, delno v kabelskih jaških, delno v parapetnem kanalu in delno v instalacijskih kanalih, komplet s kabelskimi čevlji. Kabli napeljani skozi uvodnice elementov periferne opreme ter uvodnice krmilne omare, razdelilne omarice, skladno z elektro in strojnim načrtom in seznamom kablov dobavitelja opreme					
	JH(St)H 2x2x0,8 mm B2ca s1d1a1		m	360		0,00
	JH(St)H 2x2x0,8 mm Cca s1d2a1		m	1080		0,00
	LIHCH 2x1 mm B2ca s1d1a1		m	30		0,00
	LIHCH 2x1 mm Cca s1d2a1		m	675		0,00
	OLFLEX110 H 5x2,5 Cca s1d2a1		m	40		0,00
	OLFLEX110 H 3x2,5 Cca s1d2a1		m	30		0,00
	OLFLEX110 H 5x1,5 Cca s1d2a1		m	140		0,00
	OLFLEX110 H 3x1,5 Cca s1d2a1		m	155		0,00
63	Priključitev pripravljenega kabla strojne opreme (razdelilniki, pogoni, črpalke, ventili, tipala, …) vključno z zaključkom s povprečno 1m fleksibilne mehansko odporne zaščitne cevi in pripadajoče tipske uvodnice na cevi, po navodilih dobavitelja opreme, oprema brez halogenih primesi					
	- kapacitete 5x2,5 mm2		kpl	7		0,00
	- kapacitete 3x2,5 mm2		kpl	2		0,00
	- kapacitete 3x1,5 mm2		kpl	16		0,00
	- kapacitete do 4x1 mm2		kpl	54		0,00
64	Izvedba priključnih povezav v omarici talnega ogrevanja, vključno nadgradna doza ter priključitev napajalnega voda in povprečno sedem regulacijskih ventilov talnih vej		kpl	41		0,00

verzija: SPK_01 © Copyright Savaprojekt d.d.

ŠT.	POSTAVKA	USKLADITEV PZI	E	KOL	CENA(€)	VREDNOST (€)
65	Razvodne doze, fi-60mm in fi-80 mm p/o, nadgradne,vključno vezava in sponke - kpl za cel objekt in vse inštalacije		kpl	1		0,00
66	Sodelovanje el. inštalaterja z gradbeniki, strojniki usklajevanje in priklopi - komplet		ur	100		0,00
67	Električne meritve, preizkus funkcionalnosti, atesti, izjave, ter storitve pooblaščenega preglednika po Pravilniku o zahtevah za NN inštalacije v stavbah (opravljen izpit NPK) vključno s poročilom o vpisu preseka, tipa kabla in moči, priključene naprave, velja za vse el. inštalacije v celotnem objektu (razen energetike)		kpl	1		0,00
68	Izdelava shem (izvleček iz PID dokumentacije) za potrebe namestitve na objektu ali v opremo, elek. razdelilnike ipd. - v 1 izvodu		kpl	1		0,00
69	Drobni material, doze, manipulativni in transportni stroški, skladiščenje materiala ter ureditev gradbišča komplet (ocena 3% vrednosti sklopa moč)		kpl	1	0,00	0,00
	REKAPITULACIJA - MOČ					**0,00**

verzija: SPK_01 © Copyright Savaprojekt d.d.

ŠT.	POSTAVKA	USKLADITEV PZI	E	KOL	CENA(€)	VREDNOST (€)
3.	**RAZSVETLJAVA**					
1	Kabli položeni delno podometno in uvlečeni v izolacijske cevi, delno pa nadometno položeni v izolacijske cevi in perforirane kabelske police komplet z dozami in instalacijskim priborom. Dolbljenje sten, izdelava preboja in mavčenje za vodnike je zajeto v ceno po enoti mere:	Vsi kabli razred Cca s1d2a1, v zaščitenih območjih pa B2ca s1d1a1				
	- NYM-O 2x1,5mm2	N2XMH Cca s1d2a1	m	1.300		0,00
	- NYM-O 2x1,5mm2	N2XMH B2ca s1d1a1	m	150		0,00
	- NYM-J 3x1,5mm2	N2XMH Cca s1d2a1	m	10.400		0,00
	- NYM-J 3x1,5mm2	N2XMH B2ca s1d1a1	m	1.300		0,00
	- NYM-J 4x1,5mm2	N2XMH Cca s1d2a1	m	2.620		0,00
	- NYM-J 4x1,5mm2	N2XMH B2ca s1d1a1	m	165		0,00
	- NYM-J 5x1,5mm2	N2XMH Cca s1d2a1	m	1.150		0,00
	- NYM-J 5x1,5mm2	N2XMH B2ca s1d1a1	m	130		0,00
	- Liycy 2x1,5mm2	LIHCH Cca s1d2a1	m	2.940		0,00
2	Dobava in montaža inštalacijskih cevi, položenih podometno ali na kabelski polici, komplet z vdolbenjem zidov in instalacijskim priborom:	Cevi brez halogenov				
	- fi-16		m	4.850		0,00
	- fi-23		m	150		0,00
	- fi-32		m	250		0,00
3	Kabli pritrjeni s požano odpornim pritrdilnimi materialom, delno podometno in uvlečeni v izolacijske cevi, delno pa nadometno, komplet z dozami in instalacijskim priborom. Dolbljenje sten, izdelava preboja in mavčenje za vodnike je zajeto v ceno po enoti mere:					
	- NHXH FE 180 E90 do 3x2,5mm2	NHXH FE 180 E90 Cca s1d2a1	m	2.550		0,00
	- NHXH FE 180 E90 do 3x2,5mm2	NHXH FE 180 E90 B2ca s1d1a1	m	450		0,00
4	'Dobava in montaža požarno odpornega pritrdilnega materiala za kabel do 3x2,5 E90 v skupni dložini 950m. Pritrdilni material, doze, manipulativni in transportni stroški, skladiščenje materiala ter ureditev gradbišča. komplet		kpl	1		0,00
5	Požarno odporna E-90, kabelska lestev hl.c. s spojkami za spajanje kabelskih lestev, stenskimi nosilci in priborom za montažo E-90, komplet ,					
	- kl 200		m	15		0,00
6	Požarno odporna E-90, kabelska police hl.c. s spojkami za spajanje kabelskih polic, stenskimi ali stropnimi nosilci in priborom za montažo E-90, komplet					
	- kl 200		m	10		0,00
	- kl 100		m	410		0,00
	- kl 50		m	320		0,00

verzija: SPK_01 © Copyright Savaprojekt d.d.

ŠT.	POSTAVKA	USKLADITEV PZI	E	KOL	CENA(€)	VREDNOST (€)
5	Perforirana kabelska polica hladno cinkana s pokrovom, spojkami za natikanje, konzolami za montažo na zid ali strop, vijaki, maticami, komplet, kot npr. Elba:					
	- pk 50		m	140		0,00
	- pk 100		m	100		0,00
	Dobava in montaža svetilk, komplet z drobnim, pomožnim ter montažnim materialom, s sijalkami, drajverji, preizkusom delovanja, prevozi in manipulativni stroški, priloženi certifikati, **minimalno 5 let garancije,...:**	Vključno: preliminarna izdelava svetlobnotehničnih izračunov in preverba skladnosti ponujanih svetilk s projektiranimi ter standardiziranimi nivoji osvetljenosti, - nastavitve in adresiranje ter programiranje specificiranega Dali sistema.				
7	S1- Stropna svetilka, LED Hi flux PCB LED 3000°K , 25W, min. 2280 Lm, min 90 Lm/W, McAdams max 3, 50.000h L80 B10, optika mikroprizmatika PMMA, UGR max 20. Ohišje: oblika svetilke aluminij obroč v Cream beage barvi, okrogla 40 x 10 cm Komplet z montažnim priborm za nadometno montažo. Enakovredno: LONA C DPR 400 2280 Lm 25W 830 Cream beage.		kos	64		0,00
8	S2 - stenska dekorativna svetilka , E14 LED 6W 3000°K, 210 x 210 x 10,5 cm + vijačna upogibna ročica s svetilko LED 2W 30° 3000°K 20 cm bela, dvojni ločen vklop. Ohišje: ogrodje kovinsko belo, polvalj tekstil Drftwood barva. Komplet z montažnim priborm za stensko montažo. Enakovredno: APLINEE2 wall lamp 1 X E14 28W HA. ECO+1 LED 1W, 230V		kos	103		0,00
9	S3 - svetilka vgradna, LED 8W, min 680 Lm, 3000°K, 250 mA, min. 95 Lm/W, poglobljena optika 60°, z možnostjo spreminjanja kota osvetlitve, McAdams max 3, 50.000h L80 B10, Dark light UGR <21, barva driftwood, cca d 86 x h max 70mm, komplet z nspsjslnikom250mA. Komplet z vgradno dozo (napjalnik v dozi) in montažo podometno. Enakovredno: Pipes RVS XC 690 lm 6W 830 350mA 18,6V 60° IP20 driftwood/driftwood		kos	62		0,00
10	S4 - svetilka za orientacijo, stenska vgradna , LED plava, 1,5W, z napajalnikom 500 mA 230 V se, kateri se montira v dozo. Ohišje: difuzna, bel okvir 95 x 95 mm, na 60 cm višine Komplet z vgradno dozo (napjalnik v dozi) in montažo podometno. Enakovredno: Zed_2 Path-marker BLUE 1,5W,powerLED 2 W 630 mA.		kos	62		0,00

verzija: SPK_01 © Copyright Savaprojekt d.d.

ŠT.	POSTAVKA	USKLADITEV PZI	E	KOL	CENA(€)	VREDNOST (€)
11	S5 - svetilka vgradna, LED 6W, min 680 Lm, 3000°K, 350 mA, min. 95 Lm/W, poglobljena optika 60°, McAdams max 3, 50.000h L80 B10, Dark light UGR <21, barva driftwood, cca d 86 x h max 70mm Komplet z vgradno dozo (napjalnik v dozi) in montažo podometno. Enakovredno: Pipes RVS XC 690 lm 6W 830 350mA 18,6V 60° IP20 driftwood/driftwood		kos	62		0,00
12	S6 - Vgradna svetilka, LED 14 W, min 1500 Lm, 3000°K, min. 80 Lm/W, poglobljena mikroprizmatična optika, McAdams max 3, 50.000h L80 B10, Dark light UGR <19, barva bela, cca d 240 x h max 90mm, IP44.visoko učinkoviti LED konverter s konstantnim tokom ,hladilni sistem: pasivno hlajenje iz tlačno litega aluminija. Ohišje:polikarbonat, ojačan s steklenimi vlakni Komplet z montažnim priborm za spuščen strop. Enakovredno: NITOR FLAT DPR, 830 IP44 white/white		kos	62		0,00
13	S7 - Stenska svetilka nad ogledalom, LED max 16W, min 1000 Lm, 3000°K, min. 60 Lm/W, opalna PC optika, McAdams max 3, 50.000h L80 B10, dim:, cca 575 x 38 x 76mm, IP44. Ohišje:profil iz ekstrudiranega aluminija, prašno barvan, bele barve. Komplet z montažnim priborm za nadometno montažo. Enakovredno: KALIS 65 W SOP 1060 Lm 16W 830 575 Mm IP44 –barva bela 13451474011		kos	68		0,00
14	S8 -vgradna svetilka , LED 14W, min 1500 Lm, 4000°K, min. 85 Lm/W, poglobljena opalna PC optika, McAdams max 3, 50.000h L80 B10, barva bela, UGR <23, 240 x 90 mm, IP44,DALI Hladilni sistem: pasivno hlajenje iz tlačno litega aluminija. Ohišje: polikarbonat, ojačan s steklenimi vlakni, test z žarilno nitko pri 850°C. Predstikalna naprava: priložen visoko učinkoviti LED konverter z regulacijskim izhodom (DALI). POZOR:Hodnik se regulira z DALI regulacijo, katera se prižiga in ugaša s senzorjem prisotnosti in svetilnosti in tipkami - DALI. V nočnem, času se sprogramira, da je svetilnost na vrednost 20% ko ni prisotnih oseb na hodniku. Komplet z montažnim priborm za spuščen strop. Enakovredno: Nitor R DPR 840 DALI IP44 white/white		kos	121		0,00
15	S9 - Svetilka- nadgradna, LED max 37W, min 3300 Lm, 4000°K, min. 90 Lm/W, opalna PMMA optika, McAdams max 3, 50.000h L80 B10, barva bela, cca 600 x 600 x 85 mm, IP43. Ohišje jeklena pločevina, prašno barvana Napajalnik: priložen integriran visoko učinkoviti LED konverter s konstantnim tokom. Komplet z montažnim priborm za nadometno montažo.					

verzija: SPK_01 © Copyright Savaprojekt d.d.

ŠT.	POSTAVKA	USKLADITEV PZI	E	KOL	CENA(€)	VREDNOST (€)
	Enakovredno: 216 OP LED 3260/840 36W FO 600x600x85 IP43 white		kos	24		0,00
16	S10 - Svetilka vgradna, tunable white-programabilna(nastavljiva belost), LED skupno max 57W 4700 Lm, 3000+6500°K, min. 90 Lm/W, soft mikroprizmatika PMMA, McAdams max 3, 50.000h L80 B10, barva bela, cca 597 x597 mm, IP43-Dali tipa 8 Ohišje jeklena pločevina, prašno barvana Napajalnik: priložen integriran visoko učinkoviti LED konverter s konstantnim tokom. Komplet za montažo na strop. POZOR:Skupni prostor v katerem se izvajajo družabne in delovne aktivnosti oskrbovancev se izvaja regulacija svetilnosti in barva svetlobe.Ko se izvajajo programi, so svetilke na najvišji svetlobni temperaturi(hladna barva) in najvišjo jakist, ko je namenjeno počitku in umirjanju so svetilke nizke temperature(toplejša bela) z možnostjo spreminjanja tudi jakosti svetlobe. Poučevanje osebja o regulaciji svetilnost. Enakovredno: Svetilka R DPR 4750 Lm 57W Tunable White 3000-6500K FO 597x597mm-Dali		kos	137		0,00
17	S11 - Viseča svetilka, °COB LED max 16W, min 1200 Lm, 4000°K, min. 90 Lm/W, poglobljena optika 56, McAdams max 3, 50.000h L80 B10, barva bela, cca 100 x235x max 1500-spuščeno na 2 m Ohišje:profil iz ekstrudiranega aluminija, prašno barvan, bele barve. Komplet z montažnim priborm za visečo montažo. Enakovredno: Pipes S S PRO 1500 lm 21/15W 840 FO 56° white		kos	5		0,00
18	S12 - Vgradna svetilka, LED 6W, min 680 Lm, 4000°K, 350 mA, min. 95 Lm/W, poglobljena optika 38°, McAdams max 3, 50.000h L80 B10, Dark light UGR <21, barva bela, cca d 86 x h max 70mm. Driver U20 MP 20W 250-700mA max.57V fixed output Ohišje:profil iz ekstrudiranega aluminija, prašno barvan, bele barve. Komplet z montažnim priborm za vgradnjo v strop. Enakovredno: Pipes RVS XS 690 lm 6W 840 350mA 18,6V 38° IP20 white/white		kos	75		0,00
19	S13 - Vgradna svetilka, LED COB maks. 15W, min 1800 Lm, 4000°K, min.120 Lm/W, poglobljena dark optika, McAdams max 3, 50.000h L80 B10, barva bela, UGR <20, 240 x 90 mm, IP43, Ohišje:profil iz ekstrudiranega aluminija, prašno barvan, bele barve. Komplet z montažnim priborm za vgradnjo v strop. Enakovredno: Nitor R HE 1900 lm 15W 840 FO IP20 white		kos	4		0,00
20	S14 - Vgradna svetilka, LED max 22W, min2500 Lm, 4000°K, min. 90 Lm/W, opalna PMMA optika, McAdams max 3, 50.000h L80 B10, barva bela, cca 597 x 597, IP43					

verzija: SPK_01 © Copyright Savaprojekt d.d.

ŠT.	POSTAVKA	USKLADITEV PZI	E	KOL	CENA(€)	VREDNOST (€)
	Ohišje:profil iz ekstrudiranega aluminija, prašno barvan, bele barve. Komplet z montažnim priborm za vgradnjo v strop. Enakovredno: 106 PR LED 2550/840 22W FO 597x597x95 IP43 white		kos	52		0,00
21	S15 - Vgradna svetilka, LED COB max 28W, min 3100 Lm, 4000°K, min.120 Lm/W, poglobljena dark optika, McAdams max 3, 50.000h L80 B10, barva bela, UGR <20, 240 x 90 mm, IP43, Ohišje:profil iz ekstrudiranega aluminija, prašno barvan, bele barve. Komplet z montažnim priborm za vgradnjo v strop. Enakovredno: Nitor R HE 3100 lm 28W 840 FO IP20 white		kos	50		0,00
22	S16 - Nadometna svetilka, Svetlobni vir: PCB LED moduli visoke svetilnosti, mid-power SMD LED, CRI > 80, barvno odstopanje MacAdam ≤ 3, 50.000h L80 B10, IP65, 4000 K Optika: opalni polikarbonatni difuzor. Ohišje: ohišje in okvir iz polikarbonata, različne barvne kombinacije. Napajalnik: integriran visoko učinkoviti LED konverter s konstantnim tokom (FO). Komplet z montažnim priborm za nadometno montažo. Enakovredno: Etea OP 1800lm 15W/840 FO IP65white		kos	39		0,00
23	S17 - Stenska svetilka nadometna svetilka nad ogledalom, LED 11W, min 950 Lm, 4000°K, min. 95 Lm/W, opalna PC optika, McAdams max 3, 50.000h L80 B10, barva bela, cca 575 x 38 x 76mm Ohišje:profil iz ekstrudiranega aluminija, prašno barvan Komplet z montažnim priborm za nadometno montažo. Enakovredno:Minus C 1000lm 11W 840 L575mm FO ip40 white		kos	24		0,00
24	S18 - Nadometna svetilka LEDPCB LED moduli visoke svetilnosti, mid-power SMD LED, CRI > 80, barvno odstopanje MacAdam ≤ 3, 50.000h L80 B10, integriran visoko učinkoviti LED konverter s konstantnim tokom Optika: satiniran opalni polikarbonatni difuzor za LED . Ohišje: polikarbonat. Komplet z montažnim priborm za nadometno montažo. Enakovredno: 5700 4500 lm 36W 840 FO 1277mm IP66		kos	48		0,00

verzija: SPK_01 © Copyright Savaprojekt d.d.

ŠT.	POSTAVKA	USKLADITEV PZI	E	KOL	CENA(€)	VREDNOST (€)
18	S19 - Nadometna svetilka , Svetlobni vir: PCB LED moduli visoke svetilnosti, mid-power SMD LED, CRI > 80, barvno odstopanje MacAdam ≤ 3, 50.000h L80 B10, IP43. Optika: opalni polikarbonatni difuzor. Ohišje: ohišje in okvir iz polikarbonata, različne barvne kombinacije. Napajalnik: integriran visoko učinkoviti LED konverter s konstantnim tokom (FO). Komplet z montažnim priborm za nadometno montažo. Enakovredno: Etea OP 1080 lm 15W/840 FO IP43white		kos	4		0,00
19	S20 - Nadometna svetilka ,17W, min 1800 Lm, 4000°K, min. 85 Lm/W, mikroprizmatična optika PMMA, McAdams max 3, 50.000h L80 B10, UGR <21, barva driftwood, Ohišje: Aluminij okroglo ohišje, cca d 300 x h 100 Komplet z montažnim priborm za nadometno montažo. Enakovredno: Lona C 300 DPR 1800 lm 17W 840 FO IP43 driftwood		kos	7		0,00
20	S21 - Vgradna svetilka LED, max 30W, min 3550 Lm, 4000°K, min. 110 Lm/W, mikroprizmatična optika PMMA, McAdams max 3, 50.000h L80 B10, barva bela, cca 600 x 600 x 85 mm, IP65. Komplet z montažnim priborm za vgradnjo. Enakovredno: Alkon R RPR 3550 lm 30W 840 597x597mm FO IP65 white		kos	6		0,00
25	S22 - Nadometna svetilka LED, indirektna svetilka, LED 12W, min 1100 Lm, 3000°K, min. 75 Lm/W, opalna optika , McAdams max 3, 50.000h L80 B10, barva bela, Ohišje:Aluminij ploščato, cca 240x145x48 Komplet z montažnim priborm za vgradnjo. Enakovredno: CONSOLE 1150 lm 12W 830 IP 40,FO white		kos	2		0,00
26	S23 - Nadometna Al profil , LED 31 W, min 2160 Lm, 3000°K, min. 80 Lm/W, opalna PC optika, McAdams max 3, 50.000h L80 B10, barva bela, 36 x 65 mm , 1695mm Ohišje:profil iz ekstrudiranega aluminija, prašno barvan Komplet z montažnim priborm nadometno montažo. Enakovredno: Kalis 65 C SOP 2160lm 31W 830 L1695mm FO IP44 white		kos	2		0,00
27	S24 - baktericidna svetilka, sestavljena iz osnovnih elementov UV žarnice,zračnega filtra, ventilatorji za prečrpavanje zraka Komplet z montažnim priborm za nadometno omntažo Enakovredno: PBI GERMREDUC		kos	1		0,00
28	S25 -vgradna svetilka , LED 14W, min 1500 Lm, 4000°K, min. 85 Lm/W, poglobljena opalna PC optika, McAdams max 3, 50.000h L80 B10, barva bela, UGR <23, 240 x 90 mm, IP44, FO					

verzija: SPK_01 © Copyright Savaprojekt d.d.

ŠT.	POSTAVKA	USKLADITEV PZI	E	KOL	CENA(€)	VREDNOST (€)
	Hladilni sistem: pasivno hlajenje iz tlačno litega aluminija. Ohišje: polikarbonat, ojačan s steklenimi vlakni, test z žarilno nitko pri 850°C. Predstikalna naprava: priložen visoko učinkoviti LED konverter Komplet z montažnim priborm za spuščen strop. Enakovredno: Nitor R DPR 840 FO IP44 white/white		kos	66		0,00
29	S26 - Nadometna svetilka, Svetlobni vir: PCB LED moduli visoke svetilnosti, mid-power SMD LED, CRI > 80, barvno odstopanje MacAdam ≤ 3, 50.000h L80 B10, IP65, 4000 K, DALI Optika: opalni polikarbonatni difuzor. Ohišje: ohišje in okvir iz polikarbonata, različne barvne kombinacije. Napajalnik: integriran visoko učinkoviti LED konverter s konstantnim tokom (FO). Komplet z montažnim priborm za nadometno montažo. Enakovredno: Etea OP 1800lm 15W/840 DALI IP65white		kos	8		0,00
30	S27 - Nadometna svetilka ,17W, min 1800 Lm, 4000°K, min. 85 Lm/W, mikroprizmatična optika PMMA, McAdams max 3, 50.000h L80 B10, UGR <21, barva driftwood, Dali Ohišje: Aluminij okroglo ohišje, cca d 300 x h 100 Komplet z montažnim priborm za nadometno montažo. Enakovredno: Lona C 300 DPR 1800 lm 17W 840 DALI IP43 driftwood		kos	2		0,00
31	S33 -Vgradna svetilka, LED max 31W, min 3200 Lm, 4000°K, min. 106 Lm/W, opalna PMMA optika, McAdams max 3, 50.000h L80 B10, barva bela, cca 597 x 597, IP43 Ohišje: jeklena pločevina, prašno barvana Komplet z montažnim priborm nadometno Enakovredno: 106 PR 3260 lm 31W 840 FO 597x597mm IP43 white		kos	17		0,00
32	S34 -Zunanja svetilka na stebru, LED max 18W, min 1700 Lm, 3000°K, min 95 Lm/W, optika pedestrian cyclin, 50.000h L80 B10, barva siva, cca 390 x 285 mm, IP66, s kablom 3m, montirana na 3 m-vroče cinkan, original, 76mm, sidran, pokrov vijkov, pobarvan v svetlo sivo. Komplet z montažnim priborm nadometno CYLINDRIČNI 3m kandelaber, plato sidrom, adapter 76/60mm Enakovredno: HYDROCITY 03 12+0 18W		kos	9		0,00
33	S40 - Nadgradna Al profil LED 14W/m 3500K 3044mm. Komplet z montažnim priborm nadometno 'Napajalnik: napajalnik 50W24V 'Enakovredno: Al profil LED Lineled CS SOP 1400 Lm 33,6W 3500K 2425mm +Lineled CS SOP 350 lm 8,4W 3500K 619mm	Povprečna dolžina kompleta 3,3 m Napajalnik 100W, 24V	kos	10		0,00

verzija: SPK_01 © Copyright Savaprojekt d.d.

ŠT.	POSTAVKA	USKLADITEV PZI	E	KOL	CENA(€)	VREDNOST (€)
	centralni sistem varnostne razsvetljave					
34	Centralna enota, naprava za centralno napajanje varnostne razsvetljave po DIN VDE 0108. Mikroprocesorska enota za nadzor. PLC tehnologija omogoča mešanje trajnega in pripravnega spoja na enem tokokrogu. Sistem omogoča avtomatsko adresiranje s centralnega mesta. Možnost dimanja vsake svetilke iz centralne enote. 6 izhodnih tokokrogov, izhodne napetosti 24V DC za priključitev din PLC 24 LED svetilk. Tekstovni prikazovalnik s statusnimi informacijami serijsko v slovenskem jeziku. Vključno z baterijsko omarico in baterijskim sistemom 24V. Mere VxŠxG 465 mm x 250 mm x 129 mm. Garancija na kompletni sistem 5 let ob rednih letnih pregledih s strani proizvajalca. Ustreza tip: din-Sicherheitstechnik; SU 6 NET komplet	Vključno: preliminarna izdelava svetlobnotehničnih izračunov in preverba skladnosti ponujanih svetilk s projektiranimi ter standardiziranimi nivoji osvetljenosti, - nastavitve in adresiranje ter programiranje specificiranega sistema, - preverba in izvedba sistema z ustreznimi pozicijami svetilk za doseganje predpisanih 5 lx na lokacijah požarnih elementov ter 1 lx na evakuacijskih poteh	kos	4		0,00
35	Dodatna baterijska omara, kompletno z že ožičenim baterijskim setom ob povečani avtonomiji. Svinčene baterije v GEL tehnologiji, hermetično zaprte brez vzdrževanja, baterije morajo zagotavljati zahtevano avtonomijo za spodaj navedene svetilke + 30 % obvezne rezerve zaradi daljšega delovanja in zanesljivosti sistema. Mere VxŠxG 374 mm x 250 mm x 129 mm Ustreza tip: din-Sicherheitstechnik; SU P komplet	**Celoten sestav izveden, kot enovita funkcionalna celota, montirana in priključena na pripravljene priklj. kable**	kos	4		0,00
36	3 fazni kontrolnik napetosti. Enopolni preklopni breznapetostni izhod. Montira se v vse razdelilce, ki napajajo splošno razsvetljavo. Ustreza tip: din-Sicherheitstechnik; 3PH-1		kos	15		0,00
37	Modul za navezavo posameznega centralnega napajalnika na CNS ali požarno centralo. ustreza tip: din-Sicherheitstechnik; SU-CNS		kos	4		0,00
38	Modul za brezžični nadzor posameznega centralnega napajalnika preko mobilne aplikacija. Omogoča daljinski (TCP) dostop do sistema brez dodatnih stroškov. Preko aplikacije mySU je možen pregled stanja sistema in morebitnih napak. Možen hkraten dostop do sistema preko več prenosnih naprav. Ustreza tip: din-Sicherheitstechnik; SU-GSM komplet		kos	4		0,00
39	Namenska programska oprema za lažje programiranje in vizualizacijo sistema preko PC-ja ali tabličnega računalnika. Podpora za WIN, IOS, Android, vključno tlorisna vizualizacija, Ustreza tip: din-Sicherheitstechnik; SU CONTROL Basic komplet		kos	1		0,00
40	Programiranje sistema, spuščanje v pogon in uvajanje operaterja, poimenovanje svetilk do 200 znakov. Garancija na kompletni sistem 5 let ob rednih letnih pregledih s strani proizvajalca.		kpl	1		0,00

verzija: SPK_01 © Copyright Savaprojekt d.d.

ŠT.	POSTAVKA	USKLADITEV PZI	E	KOL	CENA(€)	VREDNOST (€)
	svetilke zasilne razsvetljave					
41	Z1 - Dimabilna piktogramska ali varnostna LED svetilka s prosojno kapo, zaščita IP 42 (IP 65 z dodatkom), mehanska zaščita IK 07. Dovoljeno temperaturno območje uporabe -15oC do + 40oC. Dovoljena priključna napetost 24V DC +/-20%. Namenjena za stensko ali stropno montažo. Kompletno s setom piktogramov razpoznavnosti 22 m (SIST EN 1838). LED svetlobni vir 3,9W, svetilnost minimalno 486 lm. Svetilka omogoča avtomatsko adresiranje ter mešano programiranje trajnega in pripravnega spoja na istem tokokrogu brez dodatnega kabliranja. Set priključnih sponk za linijsko vezavo 2 x 3 x 2,5mm2. Garancija 50.000 ur. Komplet z montažnim priborm za nadometno montažo. Ustreza tip: Din-Sicherheitstechnik; BASIC 2 E-LED RZ1/SL PLC		kos	10		0,00
42	Z2 - Dimabilna piktogramska ali varnostna LED svetilka s prosojno kapo, zaščita IP 42 (IP 65 z dodatkom), mehanska zaščita IK 07. Dovoljeno temperaturno območje uporabe -15oC do + 40oC. Dovoljena priključna napetost 24V DC +/-20%. Namenjena za stensko ali stropno montažo. Kompletno s setom piktogramov razpoznavnosti 22 m (SIST EN 1838). LED svetlobni vir 3,9W, svetilnost minimalno 486 lm. Svetilka omogoča avtomatsko adresiranje ter mešano programiranje trajnega in pripravnega spoja na istem tokokrogu brez dodatnega kabliranja. Set priključnih sponk za linijsko vezavo 2 x 3 x 2,5mm2. Garancija 50.000 ur. Komplet z montažnim priborm za nadometno montažo. Ustreza tip Din-Sicherheitstechnik; BASIC 2 E-LED RZ1/SL PLC		kos	20		0,00
43	Z3 - dimabilna piktogramska ali varnostna LED svetilka s prosojno kapo, zaščita IP 42 (IP 65 z dodatkom), mehanska zaščita IK 07. Dovoljeno temperaturno območje uporabe -15oC do + 40oC. Dovoljena priključna napetost 24V DC +/-20%. Namenjena za stensko ali stropno montažo. Kompletno s setom piktogramov razpoznavnosti 22 m (SIST EN 1838). LED svetlobni vir 3,9W, svetilnost minimalno 486 lm. Svetilka omogoča avtomatsko adresiranje ter mešano programiranje trajnega in pripravnega spoja na istem tokokrogu brez dodatnega kabliranja. Set priključnih sponk za linijsko vezavo 2 x 3 x 2,5mm2. Garancija 50.000 ur. Komplet z montažnim priborm za nadometno montažo. Enakovredno: din-Sicherheitstechnik; BASIC 2 E-LED RZ1/SL PLC		kos	5		0,00

verzija: SPK_01 © Copyright Savaprojekt d.d.

ŠT.	POSTAVKA	USKLADITEV PZI	E	KOL	CENA(€)	VREDNOST (€)
44	Z4 - 'Dimabilna piktogramska LED svetilka, zaščita IP 40, mehanska zaščita IK 07. Dovoljeno temperaturno območje uporabe -15oC do + 40oC. Dovoljena priključna napetost 24V DC +/-20%. Namenjena za stensko ali stropno montažo. Ohišje iz polikarbonata, barva bela - RAL 9003. Kompletno s setom piktogramov razpoznavnosti 24 m (SIST EN 1838). LED svetlobni vir 1,2W, svetilnost minimalno 190 lm. Svetilka omogoča avtomatsko adresiranje ter mešano programiranje trajnega in pripravnega spoja na istem tokokrogu brez dodatnega kabliranja. Set priključnih sponk za linijsko vezavo 2 x 3 x 2,5mm2. Garancija 50.000 ur. Pribor za popolno vgradnjo svetilk BASIC 2 v sekundarne stropove. Tip: din-Sicherheitstechnik; BASIC 2 E-SIGN/SIGN DE Enakovredno: Din-Sicherheitstechnik; BASIC 2 E-SIGN RZ PLC		kos	41		0,00
45	Z5 - Dimabilna piktogramska LED svetilka, zaščita IP 40, mehanska zaščita IK 07. Dovoljeno temperaturno območje uporabe -15oC do + 40oC. Dovoljena priključna napetost 24V DC +/-20%. Namenjena za stensko ali stropno montažo. Ohišje iz polikarbonata, barva bela - RAL 9003. Kompletno s setom piktogramov razpoznavnosti 24 m (SIST EN 1838). LED svetlobni vir 1,2W, svetilnost minimalno 190 lm. Svetilka omogoča avtomatsko adresiranje ter mešano programiranje trajnega in pripravnega spoja na istem tokokrogu brez dodatnega kabliranja. Set priključnih sponk za linijsko vezavo 2 x 3 x 2,5mm2. Garancija 50.000 ur. Pribor za popolno vgradnjo svetilk BASIC 2 v sekundarne stropove. Tip: din-Sicherheitstechnik; BASIC 2 E-SIGN/SIGN DE Enakovredno:Din-Sicherheitstechnik; BASIC 2 E-SIGN RZ PLC		kos	18		0,00
46	Z6 - Dimabilna LED varnostna svetilka s prosojno kapo. Ohišje iz polikarbonata bele barve RAL 9003, difuzor iz prosojnega polikarbonata. Nadgradna, modularno sestavljena svetilka zaščite IP 65, mehanska zaščita IK 07. Dovoljeno temperaturno območje uporabe -15oC do +40oC. Dovoljena priključna napetost 24V DC (PLC24). Simetrična optika za enakomerno osvetljevanje poti umika in prostorov. Svetlobni vir: 15 x Mid-Power LED 3,4W; skupna svetilnost minimalno 540 lm. Hlajenje LED vira s posebno toplotno prevodno umetno maso za zanesljivo delovanje v trajnem spoju. Svetilka je adresabilna, z možnostjo mešanja trajnega in pripravnega spoja na istem tokokrogu. Set priključnih sponk za linijsko vezavo 2 x 3 x 2,5 mm2. Garancija 50.000 ur. Pribor za stensko montažo svetilk CONCEPT vzporedno z zidom. Tip: din-Sicherheitstechnik; Concept-WA-PP-G Kunststoff					

verzija: SPK_01 © Copyright Savaprojekt d.d.

ŠT.	POSTAVKA	USKLADITEV PZI	E	KOL	CENA(€)	VREDNOST (€)
	Enakovredno: Din-Sicherheitstechnik; Concept 2 AP5 PLC		kos	24		0,00
47	Z7 - Dimabilna LED varnostna svetilka s prosojno kapo. Ohišje iz polikarbonata bele barve RAL 9003, difuzor iz prosojnega polikarbonata. Nadgradna, modularno sestavljena svetilka zaščite IP 65, mehanska zaščita IK 07. Dovoljeno temperaturno območje uporabe -15oC do +40oC. Dovoljena priključna napetost 24V DC (PLC24). Simetrična optika za enakomerno osvetljevanje poti umika in prostorov. Svetlobni vir: 15 x Mid-Power LED 3,4W; skupna svetilnost minimalno 540 lm. Hlajenje LED vira s posebno toplotno prevodno umetno maso za zanesljivo delovanje v trajnem spoju. Svetilka je adresabilna, z možnostjo mešanja trajnega in pripravnega spoja na istem tokokrogu. Set priključnih sponk za linijsko vezavo 2 x 3 x 2,5 mm2. Garancija 50.000 ur. Pribor za popolno vgradnjo svetilk CONCEPT v sekundarne stropove. Tip: din-Sicherheitstechnik; Concept-DE / WE Enakovredno: Din-Sicherheitstechnik; Concept 2 AP5 PLC		kos	5		0,00
48	Z8 - LED svetilka za osvetljevanje evakuacijske poti, vgradna izvedba, simetrična optika. Ohišje polikarbonat, barva bela, RAL 9003, možnost dobave v poljubni barvi po izboru arhitekta. Zaščita IP40. Dovoljeno temperaturno območje uporabe -15°C do +40°C. Dovoljena priključna napetost 24V DC +/-20%. Svetilka omogoča avtomatsko adresiranje ter mešano programiranje trajnega in pripravnega spoja na istem tokokrogu brez dodatnega kabliranja. Osvetlitev se dosega s tremi visoko zmogljivimi LED diodami moči 1W. Garancija 50.000 ur. Enakovredno: Din-Sicherheitstechnik; STRING 2 power spot AP DE 4000K PLC		kos	69		0,00
49	Z9 - LED svetilka za osvetljevanje evakuacijske poti, vgradna izvedba, simetrična optika. Ohišje polikarbonat, barva bela, RAL 9003, možnost dobave v poljubni barvi po izboru arhitekta. Zaščita IP40. Dovoljeno temperaturno območje uporabe -15°C do +40°C. Dovoljena priključna napetost 24V DC +/-20%. Svetilka omogoča avtomatsko adresiranje ter mešano programiranje trajnega in pripravnega spoja na istem tokokrogu brez dodatnega kabliranja. Osvetlitev se dosega s tremi visoko zmogljivimi LED diodami moči 1W. Garancija 50.000 ur. Enakovredno: Din-Sicherheitstechnik; STRING 2 power spot AP DE 4000K PLC		kos	6		0,00
50	Stikalni tablo za 14 modulov, komplet z dozo, s priborom za montažo, napisno ploščico ter označitvijo tokokroga, (ST-1) kot npr. Tem Čatež (Soft line): - tipkalo 16A, 250 V, 8x - stikalo 16A, 250 V, 2x					

verzija: SPK_01 © Copyright Savaprojekt d.d.

ŠT.	POSTAVKA	USKLADITEV PZI	E	KOL	CENA(€)	VREDNOST (€)
	- drobni montažni material in pribor Komplet		kpl	0		0,00
51	Stikalni tablo za 6 modulov, komplet z dozo, s priborom za montažo, napisno ploščico ter označitvijo tokokroga, (ST-2) kot npr. Tem Čatež (Soft line): - stikalo 16A, 250 V, 6x - drobni montažni material in pribor Komplet		kpl	3		0,00
52	Stikalni tablo za 4 modulov, komplet z dozo, s priborom za montažo, napisno ploščico ter označitvijo tokokroga, (ST-3) kot npr. Tem Čatež (Soft line): - stikalo 16A, 250 V, 4x - drobni montažni material in pribor Komplet		kpl	3		0,00
53	Stikalo za p/o montažo 16 A, 250 V (modul), komplet z dozo, s priborom za montažo in napisno ploščico ter označitvijo tokokroga, kot npr. Tem Čatež (Soft line) - navadno		kos	363		0,00
	- serijsko		kos	0		0,00
	- križno		kos	44		0,00
	- menjalno		kos	170		0,00
49.1	Stikalo za senčila (gor/dol), p/o montaža 10 A, 250 V (modul), komplet z dozo, s priborom za montažo in napisno ploščico ter označitvijo tokokroga, kot npr. Tem Čatež (Soft line), vključno priključitev motornega pogona senčila preko priključnega 4P konektorja		kpl	120		0,00
54	Dimmer regulator za zvezno regulacijo jakosti svetlobe in barve protokol Dali tipa 8, komplet z dozo, s priborom za montažo in napisno ploščico ter označitvijo tokokroga, kot npr. 135-STWSelect the Weather Panel		kos	5		0,00
55	Tipkalo za p/o montažo 16 A, 250 V (modul), komplet z dozo, s priborom za montažo in napisno ploščico ter označitvijo tokokroga, kot npr. Tem Čatež (Soft line) - kompletno s priključitvijo Dali vmesnika v dozi - 2x tipkalo		kos	60		0,00
56	Senzor gibanja in svetlobe za vklop razsvetljave (z DALI komunikacijo), občutljivosti,resetiranje časa ob vsaki zaznavi gibanja, doseg min. 8m, 5mA, 13V-22V, kot zaznavanja 360°, IP30 - enakovredno: Multisenzor Helvar		kos	49		0,00
52.1	Senzor gibanja in svetlobe za vklop razsvetljave (z DALI komunikacijo), občutljivosti,resetiranje časa ob vsaki zaznavi gibanja, doseg min. 8m, 5mA, 13V-22V, kot zaznavanja 360°, IP65 - enakovredno: Multisenzor Helvar		kos	1		0,00
57	DALI modul s štirimi vhodi montirana v dozi s tipko, 10mA. - enakovredno: DIGIDIM Mini Input Unit Helvar		kos	60		0,00

verzija: SPK_01 © Copyright Savaprojekt d.d.

ŠT.	POSTAVKA	USKLADITEV PZI	E	KOL	CENA(€)	VREDNOST (€)
58	Senzor gibanja za vklop razsvetljave (z relejem), nastavitev časa in občutljivosti, resetiranje časa ob vsaki zaznavi gibanja,, doseg min. 10m, 16A, 250V, kot zaznavanja 90°, IP45 - enakovredno: Tridonic		kos	11		0,00
59	Senzor gibanja za vklop razsvetljave (z relejem), nastavitev časa in občutljivosti, resetiranje časa ob vsaki zaznavi gibanja,, doseg min. 10m, 16A, 250V, kot zaznavanja 360°, IP45 - enakovredno: Tridonic		kos	45		0,00
60	Instalacijski kanal NIK s pokrovom, priborom za montažo in montažo, - različnih dimenzij	Materiali brez halogenov	m	55		0,00
61	Konstrukcijsko železo raznih profilov za izdelavo nosilcev in držal za kabelske police, opremo in maske komplet z montažo		kg	400		0,00
62	Nosilci za polaganje kablov tik pod stropom, iz perforiranega pločevinastega traka, ali PVC "lisičji rep", ali namensko izdelani nosilci, komplet z montažo		kos	100		0,00
63	Izdaja potrdila o brezhibnem delovanju sistema zasilne/varnostne razsvetljave od strani pooblaščene organizacije komplet		kpl	1		0,00
64	Izdelava meritve osvetljenosti prostorov in izdaja poročila od strani pooblaščene organizacije komplet		kpl	1		0,00
65	Sodelovanje el. inštalaterja z gradbeniki in strojniki, usklajevanje in priklop komplet		ur	55		0,00
66	Električne meritve, preizkus funkcionalnosti, atesti, izjave, ter storitve pooblaščenega preglednika po Pravilniku o zahtevah za NN inštalacije v stavbah (opravljen izpit NPK) vključno s poročilom o vpisu preseka, tipa kabla in moči, priključene naprave, velja za vse el. inštalacije v celotnem objektu.		kpl	1		0,00
67	'Drobni material, doze, manipulativni in transportni stroški, skladiščenje materiala ter ureditev gradbišča komplet (ocena 3% vrednosti sklopa razsv.)		kpl	1	0,00	0,00
	REKAPITULACIJA - RAZSVETLJAVA					**0,00**

verzija: SPK_01 © Copyright Savaprojekt d.d.

ŠT.	POSTAVKA	USKLADITEV PZI	E	KOL	CENA(€)	VREDNOST(€)
4.	**UNIVERZALNO OŽIČENJE**					
	OPOMBA: Za sistem univerzalnega ožičenja mora izvajalec pridobiti 25 letno sistemsko garancijo!					
1	Računalniški kabel tip U/UTP Cat6A, 4x2xAWG23/1, LS0H, 625MHz, položen na kabelske police, v parapetne kanale in izol.cevi, komplet z instalacijskim priborom enakovredno: Systimax 3091B LSZH cat6A	U/UTP cat. 6 LS0H Ca s1d2a1	m	17.400		0,00
1.1	Računalniški kabel tip U/UTP Cat6A, 4x2xAWG23/1, LS0H, 625MHz, položen na kabelske police, v parapetne kanale in izol.cevi, komplet z instalacijskim priborom enakovredno: Systimax 3091B LSZH cat6A	U/UTP cat. 6 LS0H B2a s1d1a1	m	640		0,00
2	Požarno odporna E-30, kabelska police hl.c. s spojkami za spajanje kabelskih polic, stenskimi ali stropnimi nosilci in priborom za montažo E-30, komplet ,					
	- kl 50		m	250		0,00
	- kl 100		m	385		0,00
	- kl 200		m	475		0,00
	- kl 300		m	15		0,00
3	Požarno odporna E-30, kabelska lestev hl.c. s spojkami za spajanje kabelskih lestev, s stenskimi nosilci in priborom za montažo E-30, komplet ,					
	- kl 200		m	48		0,00
4	Izolacijska cev, položena p/o ali n/o, komplet z vdolbenjem zidov in instalacijskim priborom: - fi-16 - 32mm	Brez halogenov	m	6.500		0,00
5	Vtičnica dvojna 2xRJ 45 U/UTP CAT6A, za p/o montažo v parapetni kanal ali talno dozo, komplet z dozo, ščitniki za podatkovno komunikacijo, protiprašno zaščito in priborom za montažo, barva po izboru projektanta enakovredno: Systimax 2x MGS600 bela	Pozicija zajema tudi vtičnice 2xRJ 45 U/UTP cat. 6A vgrajene p/o in skladne z izbrano stik. opremo (npr. TEM Čatež) z vgrajenimi inserti RJ45 izbranega proizv. za doseganje sistemske garancije	kos	45		0,00
6	Vtičnica enojna 1xRJ 45 U/UTP CAT6A, za p/o montažo v parapetni kanal ali talno dozo, komplet z dozo, ščitniki za podatkovno komunikacijo, protiprašno zaščito in priborom za montažo, barva po izboru projektanta enakovredno: Systimax MGS600 bela	Pozicija zajema tudi vtičnice 1xRJ 45 U/UTP cat. 6A vgrajene p/o in skladne z izbrano stik. opremo (npr. TEM Čatež) z vgrajenimi inserti RJ45 izbranega proizv. za doseganje sistemske garancije	kos	225		0,00

verzija: SPK_01 © Copyright Savaprojekt d.d.

ŠT.	POSTAVKA	USKLADITEV PZI	E	KOL	CENA(€)	VREDNOST(€)
7	Izvedba tel. priključka (komplet z montažnim materialom in priborom) RJ 45 U/UTP CAT6A,					
	dvigalo		kos	2		0,00
	centrala varnostne razsvetljave		kos	4		0,00
	Toplotne črpalke		kos	6		0,00
	klimati		kos	4		0,00
	el.razdelilci		kos	10		0,00
	požarna centrala		kos	1		0,00
	reg.delov.časa		kos	2		0,00
	vlom		kos	1		0,00
8	Komunikacijska omara - vozlišče KO-G1 KO-G2 po opisu, (oprema naj bo kot npr. Monel ali podobna): - komunikacijska omara, 19", 42HE, 800x1000 mm, perforirana prednja vrata, bočni stranici, ključavnica, lična in kvalitetna izdelava za montažo v sistemski prostor,		kos	2		
	- Opticni delilnik,24 vlaken,LC,50/125µm OM2, izvlac.,19",1HE enakovredno HSELS245LG "SCHRACK"		kos	1		
	- Optični spajalni kabel duplex, LC/LC, 50/125µm OM2, 1m		kos	12		
	- dobava in zaključevanje priključnega panela 19" 24 priključkov z moduli cat. 6A. '		kpl	16		
	- organizator kablov 1HE, 19"		kos	10		
	- drobni pritrdilni in mont. material		kpl	1		
	- ventilatorska enota za prezračevanje, 230V, 2 ventilatorja		kos	1		
	- 19" rack razdelilec z vtičnicami 9x230V		kos	4		
	- drobni pritrdilni in mont. material		kpl	1		
	- U/UTP CAT6A spajalni kabel CAT6A RJ45 1,0m,		kos	250		
	- UPS napajalnik 19", 1500 VA enakovredno: UPS Genio Flex Plus Dual 1500VA 1350W 4 Min.1/1f./Online		kpl	2		
	KOMPLET komunikacijska omara KO-G1 in KO-G2		kpl	1		0,00
9	Označevanje posameznih vtičnic in pripadajočih kablov s trajnimi oznakami					
	komplet		kpl	1		0,00
10	Zaključevanje UTP kablov na vtičnicah					
	komplet		kos	325		0,00
11	Zaključevanje UTP kablov na Patch panelih					
	komplet		kos	360		0,00
12	Varjenje optičnih vlaken					
	komplet		kos	12		0,00
13	Dobava in montaža nosilca letvic in letvic kot npr. tip Iskra zaščite 2x 10x2 ali podoben komplet znosilci za 19" omarico					
	komplet		kpl	1		0,00
14	Meritev U/UTP razvoda cat 6A; po mednarodnem ISO/IEC 11801 2nd edition: September 2002 (Class E _ Permanent Link) oziroma evropski EN50173-1;November 2002					
	(Class E-Permanent Link) standard		kos	362		0,00
15	Razdelilne doze, priključne doze, drobni potrošni in pritrdilni material, stroški dostave, manipulativni stroški, dokumentacija					
	komplet		kpl	1		0,00

verzija: SPK_01 © Copyright Savaprojekt d.d.

ŠT.	POSTAVKA	USKLADITEV PZI	E	KOL	CENA(€)	VREDNOST(€)
16	Električne meritve, atesti, izjave, komplet protokol komplet		kpl	1		0,00
16	Meritve parametrov optičnih vlaken, atesti, izjave komplet protokol		kpl	1		0,00
17	'Instalacijski parapetni kanal je zajet v popisu moči					
18	Konstrukcijsko železo raznih profilov za izdelavo držal, nosilcev in mask v varjeni izvedbi z antikorozijsko zaščito ter končnim emajl lakom komplet		kg	100		0,00
19	Sodelovanje izvajalca z gradbeniki in strojniki, usklajevanje in priklop		ur	25		0,00
20	Drobni montažni material in pribor, manipulativni in transportni stroški, skladiščenje materiala ter ureditev gradbišča, vzpostavitev sistema do popolne odgovornosti		kpl	1		0,00
21	Izdaja sistemske garancije za 25 let OPOMBA: Za izdajo sistemske garancije je potrebno izpolniti pogoje: - vsa pasivna oprema mora biti od istega proizvajalca - izvajalec mora imeti veljavno pogodbo s proizvajalcem ali distributerjem opreme in 1x osebni certifikat o usposobljenosti za načrtovanje in 1x za instaliranje ponujene opreme - meritve omrežja morajo biti izvede s certificirano merilno opremo, ki je potrjena s strani proizvajalca - merilne rezultate pregleda proizvajalec in poda 25 letno sistemsko garancijo		kpl	1		0,00
	REKAPITULACIJA - UNIVERZALNO OŽIČENJE					**0,00**

verzija: SPK_01 © Copyright Savaprojekt d.d.

ŠT.	POSTAVKA	E	KOL	CENA(€)	VREDNOST(€)	USKLADITEV PZI
5.	**SOS SISTEM** V ceno po enoti mere je zajeta dobava in montaža materiala ter opreme s pom. deli in drobnim materialom. Specifikacija za sestrski klicni sistem, vključno z dobavo, montažo in programiranjem ter šolanje negovalnega in vzdrževalnega osebja: Ponudnik mora zagotavljati pooblaščeni servis za čas garancije in servisiranje izven garancijskega obdobja. Vsa navedena oprema, funkcije in dodatki so zahtevani že ob sami nabavi. Ponujena oprema mora imeti certifikat DIN VDE 0834 (1. in 2. del). Sistem mora biti integriran v obstoječ sistem Caretronic					
1	NurseLog glavna server enota - rack izvedba - prikaz logiranih podatkov (na serverju) - automatski backup podatkov - SQL podatkovna baza - oddaljena povezava prek interneta - do 300 sob - vključno z naprednimi statističnimi poročili - vključno z visoko zmogljivo industrijsko strojno opremo z jekleno šasijo brez ventilatorja ustreza NurseLog Appliance Rack	kpl	1		0,00	
2	Modul NurseTab IP SKS, ki omogoča: - celotno delovanje na osnovi IP tehnologije - najnaprednejša in nastavljiva funkcionalnost sobnega modula sestrskega klica - prikaz in upravljanje klicev sestrskega klicnega sistema - možnost sprožitve nujnega klica - možnost asistenčnega klica - možnost označitve nočnega obhoda - možnost označitve prisotnosti - dodatne funkcionalnosti (klic zdravnika, itd.) (opcija) - stalen nadzor delovanja v skladu z zahtevami standarda DIN VDE 0834 - licenca za neomejeno število NurseTab enot ustreza NurseTab Modul SKS	kpl	1		0,00	
3	Strežniški modul NurseTab - vključno s funkcionalnostjo belezenja oskrbe - moznost razširitve funkcionalnosti z: * izbiro kosil * urejanjem in prikazom prihajajočih aktivnosti * urejanjem, dodajanjem in prikazom preteklih aktivnosti pri posameznem stanovalcu (za svojce) * možnost vzpostavitve govorne zveze z uporabnikom * povezljivost z obračunom storitev * po želji naročnika oz. uporabnika * licenca za neomejeno število NurseTab prikazovalnikov NurseTab licenca za Modul Storitve	kpl	1		0,00	
4	NurseLog demenca protokol dohodni	kpl	1		0,00	
5	iNurse licenca za 10 uporabnikov-mesečno Za 10 hkratnih uporabnikov mobilne aplikacije. Mesečni obračun.	kpl	1		0,00	

verzija: SPK_01 © Copyright Savaprojekt d.d.

ŠT.	POSTAVKA	E	KOL	CENA(€)	VREDNOST(€)	USKLADITEV PZI
6	Prilagoditev programske opreme željam uporabnika	kpl	1		0,00	
7	Prikazovalnik - profesionalni sobni modul naslednje generacije NurseTab - najnaprednejša funkcija sobnega modula na dotik za sestrski klicni sistem - temelji na IP tehnologiji - vključno s potrebno programsko opremo NurseTab - z možnostjo oddaljenega dostopa in programiranja - možnost montaže na steno - procesor 1.2GHz - kapacitiven zaslon na dotik velikosti 8" - vključno s posebnim vmesnikom za SKS, ki omogoča: - možnost krmiljenja sobnih signalnih indikatorjev - možnost povezave z drugimi senzorji - možnost naslednjih funkcionalnosti: * možnost identifikacije osebja s PIN kodo * označitev in beleženje prisotnosti osebja * sprožitev in beleženje asistenčnega klica za osebje * označitev in beleženje nočnih obhodov osebja * prikazom aktivnih klicev sestrskega klicnega sistema Možnost vključitve dodatnih funkcionalnosti: * beleženje nege in oskrbe * vzpostavitev govorne zveze * vzpostavitev videokonference * izbiro kosil * prikazom prihajajočih aktivnosti * urejanjem, dodajanjem in prikazom preteklih aktivnosti pri posameznem stanovalcu (za svojce) * po želji naročnika oz. uporabnika ustreza 'Prikazovalnik NurseTab 8	kos	61		0,00	
8	Sprejemnik in oddajnik za brezžične elemente sistema NurseCare BTGR-relay vmesnik za povezavo žičnih in brezžičnih enot - povezava s sobnim modulom - prejema signal iz NurseCare enot za varovanje osebja - prejema signal iz NurseCare enot sestrskega klicnega sistema - vključuje lokacijsko funkcijo - frekvenca: 2,4 GHz - moč oddajanja: 10 mW	kpl	61		0,00	

verzija: SPK_01 © Copyright Savaprojekt d.d.

ŠT.	POSTAVKA	E	KOL	CENA(€)	VREDNOST(€)	USKLADITEV PZI
9	NurseTab sestrska soba - profesionalen prikazovalnik na dotik za sestrsko sobo, namenjen prikazovanju aktivnih klicev in njihove obdelave - temelji na IP tehnologiji - vključno s potrebno programsko opremo NurseTab - z možnostjo oddaljenega dostopa in programiranja - možnost montaže na steno - procesor 1.2GHz - kapacitiven zaslon na dotik - vključno z možnostjo povezavi s posebnim vmesnikom za SKS - možnost naslednjih funkcionalnosti: * prikaz aktivnih klicev sestrskega klicnega sistema * klicanje vseh sob (potreben modul NurseTab-Govor) * označitev in beleženje prisotnosti osebja * beleženje opravljenih storitev nege in oskrbe (potreben modul NurseTab-Storitve) * prikaz aktiviranih prisotnosti oddelka * prikaz in posredovanje vseh drugih alarmov (napak sistema) * vzpostavitev govorne zveze (potreben modul NurseTab-Govor) * izpolnjuje varnostne zahteve standarda DIN VDE 0834 1. in 2. del * po želji naročnika oz. uporabnika (ni vključeno v ceno izdelka)	kpl	6		0,00	
10	Sprejemnik in oddajnik za brezžične elemente sistema NurseCare BTGR-relay vmesnik za povezavo žičnih in brezžičnih enot - povezava s sobnim modulom - prejema signal iz NurseCare enot za varovanje osebja - prejema signal iz NurseCare enot sestrskega klicnega sistema - vključuje lokacijsko funkcijo - frekvenca: 2,4 GHz - moč oddajanja: 10 mW	kpl	6		0,00	
11	Vtičnica klicne vrvice - namenjeno za povezavo s sobnim modulom - posebna vtičnica, ki omogoča izklop vtikača ob (nehotenem) potegu s silo brez poškodb - vključno z nadzorom izklopa klicne vrvice - 1 vtikač za klicno vrvico - RAL9010 - brez nosilca in okvirja	kos	107		0,00	
12	Klicna vrvica s tipko za klic - za vklop v vtičnico klicne vrvice Vključno s posebnim vtikačem, ki omogoča izklop ob (nehotenem) potegu s silo brez poškodb - vodoodporna Funkcije: - nujni klic sestre, vključno osilec	kos	107		0,00	

verzija: SPK_01 © Copyright Savaprojekt d.d.

ŠT.	POSTAVKA	E	KOL	CENA(€)	VREDNOST(€)	USKLADITEV PZI
13	Sobni signalni indikator v LED tehniki - 2 LED, rdeča in zelena Za prikaz: - klica/nujnega klica - klica iz WC/tuš - prisotnosti sestre - brez okvirja in nosilca	kos	71		0,00	
14	Potezno stikalo za WC, kopalnico ali tuš - za povezavo s sobnim modulom - vrvica rdeče barve - v vrvico vgrajena protimikrobna tehnologija, ki preprečuje rast bakterij - vrvica odgovarja standardu ISO 22196:2007 (antibakterijska učinkovitost) - se avtomatsko odtrga ob sili 7.25 kg + / - 10 % - za večjo varnost rizičnih uporabnikov - primerna za čiščenje - vrvica se nikoli ne razbarva - brez nosilca in okvirja	kos	60		0,00	
15	Klicna enota Za klic oskrbovalnega osebja. Sestavlja jo: - rdeča tipka z LED za klic - brez okvirja in nosilca	kos	78		0,00	
16	Klicno-sprejemna enota Sestavlja jo: - rdeča tipka z LED za klic - zelena tipka z LED za prevzem klica/prisotnost sestre - brez okvirja in nosilca	kos	10		0,00	
17	Sprejemnik in oddajnik za brezžične elemente sistema NurseCare BTGN-node vmesnik za povezavo žičnih in brezžičnih enot - povezava s sobnim modulom - prejema signal iz NurseCare enot za varovanje osebja - prejema signal iz NurseCare enot sestrskega klicnega sistema - vključuje lokacijsko funkcijo - frekvenca: 2,4 GHz - moč oddajanja: 10 mW	kpl	10		0,00	
18	Brezžični oddajnik nujnega klica s tipko za sprožitev klica Vrste nujnega klica: - nujni klic - prikaz lokacije - alarm za baterijo - vključno z baterijo CR2450	kpl	66		0,00	
19	Brezžični oddajnik nujnega klica s tipko za sprožitev klica - za demenco Vrste nujnega klica: - nujni klic - prikaz lokacije - alarm za baterijo - vključno z baterijo CR2450	kpl	19		0,00	

verzija: SPK_01 © Copyright Savaprojekt d.d.

ŠT.	POSTAVKA	E	KOL	CENA(€)	VREDNOST(€)	USKLADITEV PZI
20	Avtonomni brezžični mrežni kontroler za sistem NurseCare - demenca Avtonomni sprejemnik in oddajnik za brezžične elemente sistema NurseCare s funkcionalnostjo "demenca" - zagotavlja avtonomno delovanje - vključno z dodatno funkcionalnostjo posebej usmerjeno tehnologijo za demenco - sprejem signala iz enot za varovanje osebja - sprejem signala iz enot sestrskega klicnega sistema - vključno s funkcijo lociranja - frekvenca delovanja: 2,4 GHz - oddajna moč 10 mW - montaža na steno ali strop	kpl	4		0,00	
21	Brezžična tipka za reset z LED diodo - namenjeno za reset klica / potrditev prisotnosti v sobi ali mokrih prostorih (tuš, WC) - zelena tipka - zelena LED - ne vključuje baterije ali adapterja - za priklop 24V - brez okvirja in nosilca	kpl	4		0,00	
22	Nadometno ohišje	kpl	4		0,00	
23	Nosilec in okvir za klicne tipke	kpl	326		0,00	
24	Komunikacijska omarica	kpl	1		0,00	
25	PoE Switch 18 port	kpl	6		0,00	
26	Patch panel	kpl	4		0,00	
27	KELine patch SFTP CAT.6 1m siv PC-C6-S-010	kpl	96		0,00	
28	UPS sistem	kpl	3		0,00	
29	Predkonfiguracija Predkonfiguracija vseh enot sestrskega klicnega sistema.	kpl	1		0,00	
30	Montaža - na pripravljeno inštalacijo	kpl	1		0,00	
31	Preizkus in spuščanje v pogon	kpl	1		0,00	
32	Drobni instalacijski material	kpl	1		0,00	
33	Izobraževanje osebja NT - storitve Podrobnejše izobraževanje osebja NT - NurseTab - vključuje 1,5 ure / skupino, ki vključuje do največ 10 ljudi	kpl	1		0,00	
34	Projektno vodenje in sodelovanje dobavitelja opreme med gradnjo	kpl	1		0,00	
35	Zaključevanje U/UTP cat. 6 kablov na vtičnicah in priklj. panelih	kom	600		0,00	
36	Zaključevanje U/UTP cat. 6 kablov na Patch panelih	kom	85		0,00	

verzija: SPK_01 © Copyright Savaprojekt d.d.

ŠT.	POSTAVKA	E	KOL	CENA(€)	VREDNOST(€)	USKLADITEV PZI
37	"Računalniški kabel tip U/UTP Cat6, 4x2xAWG23/1, LS0H, 300MHz, položen na kabelske police, v parapetne kanale in izol.cevi, komplet z instalacijskim priborom enakovredno: HSEKU423H1 ""SCHRACK"					
	- UTP cat 6	m	6.900		0,00	U/UTP cat. 6 LS0H Ca s1d2a1
	- UTP cat 6	m	500		0,00	U/UTP cat. 6 LS0H B2ca s1d1a1
38	Izolacijska cev, položena p/o ali n/o, komplet z vdolbenjem zidov in instalacijskim priborom:					
	- fi-13,5 mm	m	4.500		0,00	Brez halogenov
39	Električne meritve, atesti, izjave, komplet protokol	kpl	1		0,00	
40	Funkcionalni preizkus, spuščanje sistema v pogon, šolanje osebja, izdelava navodil, sodelovanje pri tehničnem pregledu in izdaje potrdila o brezhibnosti sistema					
	komplet	kpl	1		0,00	
41	Droben nespecificiran material (doze, ...), manipulativni stroški in el. meritve					
	komplet	kpl	1		0,00	
42	OPOMBA: Kabelske police in optična povezava zajeta v popisu univerzalnega ožičenja					
	REKAPITULACIJA - SOS SISTEM				**0,00**	

verzija: SPK_01 © Copyright Savaprojekt d.d.

ŠT.	POSTAVKA	USKLADITEV PZI	E	KOL	CENA(€)	VREDNOST(€)
6.	**AVTOMATSKO JAVLJANJE POŽARA**					
	6.1. INSTALACIJE					
	V ceno po enoti mere je zajeta dobava in montaža materiala ter opreme s pom. deli in drobnim materialom.					
1	Kabel JY(st)Y 1x2x0.8mm E30, dobava in polaganje	JH(St)H E30 FE180 Cca s1d2a1	m	2.660		0,00
1.1	Kabel JY(st)Y 1x2x0.8mm E30, dobava in polaganje	JH(St)H E30 FE180 B2ca s1d1a1	m	340		0,00
2	'Dobava in montaža požarno odpornega pritrdilnega materiala za kabel JY(st)Y 1x2x0.8mm E30. Pritrdilni material, doze, manipulativni in transportni stroški, skladiščenje materiala ter ureditev gradbišča. komplet		m	880		0,00
3	Inštalacijski kanal/PN cevi raznih dimenzij	Cevi brez halogenov	m	95		0,00
4	Izolacijska cev, položena p/o ali n/o, komplet z vdolbenjem zidov in instalacijskim priborom: - fi-13,5 mm	Cevi brez halogenov	m	680		0,00
5	Droben montažni in inštalacijski material, doze komplet		kpl	1		0,00
6	Nadometna doza z vgrajenim relejem 16A, 230V-moč, 24V,DC krmiljenje za izklop prezračevalne naprave		kpl	4		0,00
	REKAPITULACIJA - 6.1. INSTALACIJE					**0,00**

verzija: SPK_01 © Copyright Savaprojekt d.d.

ŠT.	POSTAVKA	USKLADITEV PZI	E	KOL	CENA(€)	VREDNOST(€)
	6.2. OPREMA					
7	Adresna centralna naprava kot npr. CERBERUS PRO ali podobna, za 4x C-NET adresne zanke, max.504 adresnih elementov. Možnost povezave centralne naprave v mrežo central C-WEB. Spomin za 2000 dogodkov. Vgrajen ethernet priključek RJ45, vgrajen modul z 2x nadzorovanima izhodoma in 12x progrmabilni izhodi/vhodi. Možnost oddaljenega dostopa in upravljanja sistema preko Ethernet mreže. Možna integracija na varnostne nadzorne sisteme preko BACnet protokola. V kompletu z upravljalno prikazovalno enoto (grafični LCD prikazovalnik z 8 vrsticami), napajalnikom 24V/150W in ohišjem za AKU max.2x26Ah., SIEMENS FC724-ZA 2x nadzorovani liniji za sirene. V kompletu z upravljalno prikazovalno enoto (grafični LCD prikazovalnik z 8 vrsticami), napajalnikom 24V/70W in ohišjem za AKU max.2x12Ah, skladno z EN 54, enakovredno: SIEMENS FC724-ZA		kos	1		0,00
8	AKU baterija 12 V, 25 Ah, VDS komplet		kos	2		0,00
9	Dodatni prikazovalnik enakovredno: SIEMENS FT2010		kos	1		0,00
10	Optični javljalnik dima Cerberus PRO z vgrajenim izolatorjem zanke; procesiranje signala z detekcijskim algoritmom v javljalniku enakovredno: SIEMENS OP720		kos	183		0,00
11	Termodiferencialni javljalnik Cerberus PRO z vgrajenim izolatorjem zanke; procesiranje signala z detekcijskim algoritmom v javljalniku, kot npr. SIEMENS HI720 enakovredno: SIEMENS HI720		kos	11		0,00
12	Podnožje javljalnikov za adresibilne javljalnike Cerberus PRO, enakovredno: SIEMENS DB721		kos	194		0,00
13	Elektronika ročnega javljalnika z vgrajenim izolatorjem zanke, direktni način proženja enakovredno: SIEMENS FDME221		kos	26		0,00
14	Ohišje rdeče barve za ročni javljalnik FDME221 - enakovredno: SIEMENS FDMH291-R		kos	26		0,00
15	Adresna alarmna sirena z bliskavico rdeče barve - za v podnožje FDB221, povezava v C-NET, glasnost 80-99 dBA, enakovredno: SIEMENS FDS229-R		kos	20		0,00
16	Podnožje javljalnikov za adresibilne sirene, enakovredno: SIEMENS FDB221		kos	20		0,00
17	Štirikanalni vhodni modul (4 vhodi) Sinteso - enakovredno: SIEMENS FDCI222		kos	30		0,00
18	Štirikanalni vhodni/izhodni modul (4x izhod /4x vhodi) Sinteso; relejski izhodi 4 A - enakovredno: SIEMENS FDCIO222		kos	19		0,00

verzija: SPK_01 © Copyright Savaprojekt d.d.

ŠT.	POSTAVKA	USKLADITEV PZI	E	KOL	CENA(€)	VREDNOST(€)
19	Enokanalni vhodni/izhodni modul (1x izhod /1x vhod) z vgrajenim izolatorjem zanke; relejski izhod 2 A, - enakovredno: SIEMENS FDCIO221		kos	37		0,00
20	Ohišje za modul, IP 65 komplet		kos	66		0,00
21	BUTAN/PROPAN detektor z relejskim vmesnikom (3 izhodi), povezava na adresni vmesnik sistema javljanja požara, kot npr. SENSITRON S2096GP komplet		kpl	2		0,00
22	Napajalnik 24V/120W (3A + 0,5A) v kompletu s konektorji v kovinskem ohišju in z AKU baterijami 2x7Ah; kot npr. DOD.NAP. komplet		kpl	8		0,00
23	'Oznake vseh elementov in naprav komplet		kos	295		0,00
24	'Označevanje javljalnikov, siren po SIST 1013 velikosti 125x125mm tablice so izdelane iz fosforne folije, lepljene na Forex podlago z obojestranskim lepilom komplet		kos	58		0,00
25	Droben nespecificiran material komplet		kpl	1		0,00
	REKAPITULACIJA - 6.2. OPREMA					**0,00**

verzija: SPK_01 © Copyright Savaprojekt d.d.

ŠT.	POSTAVKA	USKLADITEV PZI	E	KOL	CENA(€)	VREDNOST(€)
	6.3. STORITVE					
26	Montaža, povezovanje in adresiranje podnožij javljalnikov in ostalih elementov sistema za javljanje požara komplet		kpl	290		0,00
27	Montaža centrale, vključitev opreme na pripravljen razvod inštalacije, zvezana in označena podnožja javljalnikov in siren ter pritrjena ohišja vmesnikov (**opravi izvajalec elektro instalacij po navodilih TEAM7, d.o.o.**), priklop ter preizkus, programiranje in zagon sistema ter sodelovanje tehnika pri pregledu komplet		kpl	1		0,00
28	Montaža elementov v že zvezana podnožja, priklop, označevanje komplet		kpl	290		0,00
29	Pridobitev potrdila o brezhibnosti sistema, preizkus celotnega sistema, izdaja zapisnika o spuščanju v pogon , sodelovanje serviserja pri enkratnem funkcionalnem preizkus celotnega sistema, izdaja zapisnika o spuščanju v pogon , sodelovanje serviserja pri enkratnem funkcionalnem pregledu s strani pooblaščene inštitucije - JAVLJANJE POŽARA komplet		kpl	1		0,00
30	Pridobitev potrdila o brezhibnosti sistema, preizkus celotnega sistema, izdaja zapisnika o spuščanju v pogon , sodelovanje serviserja pri enkratnem funkcionalnem preizkus celotnega sistema, izdaja zapisnika o spuščanju v pogon , sodelovanje serviserja pri enkratnem funkcionalnem pregledu s strani pooblaščene inštitucije - JAVLJANJE PLINA komplet		kpl	1		0,00
31	Tehnična dokumentacija naprav kompletno z atesti , navodili, merilnim protokolom, komplet		kpl	1		0,00
32	Izdelava izvršilne dokumentacije - PID komplet		kpl	1		0,00
33	Priprava del, sodelovanje z ostalimi izvajalci na gradbišču stroški gradbišča, manipulativni in transportni stroški komplet		%	5		0,00
34	Nepredvidena dela komplet		%	5		0,00
35	Šolanje zadolženega osebja o uporabi in predaja uporabniku komplet		kpl	1		0,00
	REKAPITULACIJA - 6.3. STORITVE					**0,00**
	REKAPITULACIJA - AVTOMATSKO JAVLJANJE POŽARA					**0,00**

verzija: SPK_01 © Copyright Savaprojekt d.d.

ŠT.	POSTAVKA	USKLADITEV PZI	E	KOL	CENA(€)	VREDNOST(€)
7.	**OPREMA AMBIENTNEGA/POŽARNEGA OZVOČENJA**					
	V ceno po enoti mere je zajeta dobava in montaža materiala ter opreme s pom. deli in drobnim materialom.					
1	Centralna naprava ozvočenja SEA :		kpl	1		0,00
	Avdio mikserj SMC0468		kos	1		
	SDA0200 - digit ojač. 100V/200W		kos	1		
	SDA2100- digit. Ojač. 2x100V/100W		kos	1		
	SDA0100 - digit ojač. 100V/100W		kos	1		
	SDA0100 - digit ojač. 100V/100W		kos	1		
	SDA2300- digit. Ojačevalnik 2 x 300W/100V		kos	1		
	Internetni radio in USB/mp-3 predvajalnik		kos	1		
	SVA1200 enota za predposneta avdio sporočila		kos	1		
	SPU1200/K - enota za napajanje s timerjem za izklop programov v nadstropjih		kos	1		
	15HE/19" ohišje za vgradnjo avdio komponent		kos	1		
	SNO133/A- mikrofon za obvestila, RJ-45 priklop		kos	1		
2	Zvočni viri :					
	SNZ2110 Vgradni stropni zvočnik 10/5W/100V, beli RAL 9010 ali po RAL, SPL 94/max 104 dB		kos	112		0,00
	SNA1040T lokalni regulator za dozo Fi 60 (za TEM program)		kos	10		0,00
	LR100R - lokalni regulator 100W/100V za dozo Fi 80 (globoko)		kos	4		0,00
3	Instalacije in instalacijska dela					
	Instalacijski kabel ognjevarni E-30, 3 x 1,5 mm2, komplet z spojnim i pritrdilnim materialom E30	NHXH FE 180 E30 3x1,5mm2 B2ca s1d1a1	m	550		0,00
	Instalacijski kabel PPL 3 x 1,5 mm2	OLFLEX100 3G1,5 b2ca s1d1a1	m	650		0,00
	UTP Cat 6 kabel	U/UTP cat. 6 LS0H B2ca s1d1a1	m	25		0,00
	Ognjevarna razdelilna doza s 4 x sponkami 1,5 mm	Min. E30	kos	71		0,00
	Tasker C128 mikrofonski kabel	C128 CPR Cca s1d2a1	m	25		0,00
	Izdelava instalacije nad spuščenim stropom, v instalac. ceveh, po instalacijskih policah		kpl	1		0,00
	Montaža zvočnikov z izdelavo montažnih odprtin v stropu Fi 193 mm		kos	111		0,00
	Dobava in vgradnja doz Fi 60		kos	10		0,00
	Dobava in vgradnja doz Fi 80 (globokih)		kos	4		0,00
	Montaža lokalnih regulatorjev		kos	14		0,00
	UPS - ON-LINE 2,5 kVA z avtonomijo 30 minut		kpl	1		0,00
	Manipulativni stroški, drobni instalacijski materiali		kpl	1		0,00

verzija: SPK_01 © Copyright Savaprojekt d.d.

ŠT.	POSTAVKA	USKLADITEV PZI	E	KOL	CENA(€)	VREDNOST(€)
4	Požarno odporna E-30, kabelska police hl.c. s spojkami za spajanje kabelskih polic, stenskimi ali stropnimi nosilci in priborom za montažo E-30, komplet ,					
	- kl 200		m	10		0,00
	- kl 100		m	150		0,00
	- kl 50		m	150		0,00
	Perforirana kabelska polica hladno cinkana s pokrovom, spojkami za natikanje, konzolami za montažo na zid ali strop, vijaki, maticami, komplet, kot npr. Elba:					
	- pk 50		m	50		0,00
	- pk 100		m	150		0,00
	REKAPITULACIJA - OPREMA AMBIENTNEGA/POŽARNEGA OZVOČENJA					**0,00**

verzija: SPK_01 © Copyright Savaprojekt d.d.

ŠT.	POSTAVKA	USKLADITEV PZI	E	KOL	CENA(€)	VREDNOST(€)
8.	**DEA**					
	V ceno po enoti mere je zajeta dobava in montaža materiala ter opreme s pom. deli in drobnim materialom.					
1	Dizelski agregat postavljen (pod nadstreškom) na zunanjem platoju na betonskem temelju. Namenjen je rezervnemu napajanju v primeru izpada električnega omrežja. kot.npr. FE110 P-S-A dobavitelja MIDES v ZVOČNO IZOLIRANEM OHIŠJU ZA DUŠENJE HRUPA 66 (±3) dB(A)/7m					
	komplet		kpl	1		0,00
	Dizelski električni agregat Nazivna trajna moč (PRP): najmanj 100 kVA Delovna trajna moč (PRP): najmanj 80 kW Delovna trajna moč (PRP): najmanj 80 kW Trenutna nazivna moč (LTP): najmanj 110 kVA Trenutna delovna moč (LTP): najmanj 88 kW Nazivna napetost: 400/230 V Nazivna frekvenca: 50 Hz Vrtljaji : 1500 /min Faktor moči: 0,8					
	Dizelski električni agregat v zvočno izoliranem ohišju za montažo na temelju zunaj					
	Maksimana dolžina: 2260 mm Maksimalna širina: 1000 mm Maksimalna višina: 1700 mm Masa agregata: do 1700 kg					
	Pogonski motor kot npr.PERKINS 1104C 44TAG2 Tekočinsko hlajen 4-taktni dizelski motor z direktnim vbrizgom in turbinskim polnilnikom Vrsta: 4 valjni Največja moč motorja najmanj: 96,9 kWm (pri 1500 o/min) Način regulacije vrtljajev motorja: **elektronska** Stopnja emisij: **Stage 2** Napetost zagonskih akumulatorjev: 12 V 100Ah Največja poraba goriva pri 75 % obremenitvi 17,1 l/h					
	Generator Sinhronski generator kot MECC ALTE ECP34 2S/4 (*) Trajna moč generatorja najmanj: 105 kVA Nazivna medfazna napetost: 400V Nazivna fazna napetost: 230V Nazivna frekvenca: 50Hz Število polov: 4 Stopnja zaščite: IP23 Naraščanje temperature: **H** Izolacija (impregnacija) rotoja/statorja: **H** (zunanja temperatura 40°C)					
	Zvočno izolirano ohišje za zunanjo ali notranjo montažo. Ohišje na vsaki strani opremljeno z vrati, ki omogočajo enostaven dostop do motorja v notranjosti ohišja v ožjem prostoru. Vsa vrata opremljena s kljuko in ključavnico. Ohišje prašno barvano z debelino nanosa barve 120-150 µm. Ohišje agregata je opremljeno s stikalom za izklop v sili.					

verzija: SPK_01 © Copyright Savaprojekt d.d.

ŠT.	POSTAVKA	USKLADITEV PZI	E	KOL	CENA(€)	VREDNOST(€)
	Dvoplaščni rezervoar za gorivo Rezervoar je dvoplaščni montiran v podnožje agregata. Prostornina rezervoarja je 600 litrov. Rezervoar mora biti pred zagonom agregata napolnjen z 200 litri dizelskega goriva. **Rezervoar mora zadostovati za več kot 24 ur pri 100% bremenu.** **Grelnik pogonskega motorja** Grelnik pogonskega motorja je montiran na podnožje agregata. Vzdržuje primerno temperaturo in omogoča lažji zagon in takojšnjo obremenitev motorja. Grelnik se napaja iz električnega omrežja. **Akumulatorski polnilnik** Akumulatorski polnilnik je montiran v notranjosti elektro komandne omare. Vzdržuje napolnjenost akumulatorjev z električno energijo. Polnilnik je procesorsko krmiljen in se napaja iz električnega omrežja. Nazivni tok vzdrževalnega polnjeneja 2,5 A. **Ročna črpalka za črpanje motornega olja** Ročna črpalka, ki je montirana na podnožje agregata omogoča črpanje izrabljenega motornega olja iz oljnega korita. **Elektro komandna omara opremljena za nadzornim panelom kot ComAp AMF25** Montirana na podnožje agregata. Služi za nadzor in upravljanje dizelskega električnega agregata. Omogoča: Samodejni zagon agregata ob izpadu ali anomalijah na omrežju. Ročni zagon in zaustavitev agregata Testni zagon agregata Merjenje električnih veličin dizelskega agregata: Napetost generatorja (V): L1, L2 in L3 Tok generatorja (A): L1, L2 in L3 Frekvenca (Hz): Merjenje električnih veličin omrežja: Napetost (V): L1, L2 in L3 Frekvenca (Hz) Merjenje mehanskih veličin dizelskega agregata: Nivo goriva v dnevnem rezervoarju v % Število vrtljajev pogonskega motorja Števec delovnih ur Števec ur do naslednjega servisa Temperatura hladilne tekočine pogonskega motorja Tlak motornega olja Beleženje: Število zagonov pogonskega motorja Zgodovino dogodkov in alarmov Obveščanje, komunikacijo: Posredovanje obvestil o dogodkih in alarmih na elektronsko pošto in na telefon preko SMS sporočil. Omara je opremljena z LCD prikazovalnikom in tipkami za upravljanje. Reža za razširitvene in komunikacijske kartice. Mrežna kartica za komunikacijo z ModBus TCP					

verzija: SPK_01 © Copyright Savaprojekt d.d.

ŠT.	POSTAVKA	USKLADITEV PZI	E	KOL	CENA(€)	VREDNOST(€)
	Signalizacijski kabli med DEA in ATS					
	5x1,5 YSLY-JZ – tipanje+polnilnik; 60m	OLFLEX110 H Cca s1d2a1				
	3x1,5 YSLY-JZ – upravljanje TLR; 60m	OLFLEX110 H Cca s1d2a1				
	3x1,5 YSLY-JZ – upravljanje TRG; 60m	OLFLEX110 H Cca s1d2a1				
	3x2,5 YSLY-JZ – grelnik; 60m	OLFLEX110 H Cca s1d2a1				
	5x1,5 YSLY-JZ – CNS prostonapetostni kontakti ; 60m	OLFLEX110 H Cca s1d2a1				
	Komunikacijski kabel (FTP) za povezavo komunikacijske kartice, 60m	F/UTP cat. 6 LS0H Cca s1d2a1 kat.6				
	Termo-magnetno zaščitno stikalo Termo-magnetno zaščitno stikalo, ki je montirano v notranjosti elektro komandne omare služi za zaščito pred preobremenitvijo agregata in zaščito pred kratkim stikom, nazivni tok 160 A.					
	Avtomatsko preklopno stilkalo (ATS) Zajem signalov za tipanje prisotnosti in anomalij omrežja. Krmiljen iz agregata izvede avtomatski preklop celotnega bremena na agregatsko napajanja ob izpadu omrežja in delujočem agregatu. Prilagojeno nazivni moči agregata, v samostojni elektro omari za stensko montažo dimenzij(DxŠxV): 600 x 300 x 800 mm. Elektromotorno preklopno stikalo je krmiljeno z agregatom (avtomatsko) ali ročno (z ročico). Omogoča izklop obeh viron napajanja. Prisotost virov signalizira s signanimi lučkami na sprednji strani. Nazivni tok 200A.					
	Transport Dostava in montaža agregata na predvideno mikrolokacijo.					
	Kabelske povezave med DEA in ATS Priklop na pripravljeno in označeno inštlacijo.					
	Čiščenje objekta po končanih delih Odvoz materiala na trajno deponijo.					
	Dokumentacija Priklop na pripravljeno in označeno inštlacijo. Navodilo za uporabo agregata v Slovenščini Električne sheme agregata Potrdilo o tovarniškem preskusu agregata pri Izjava o skladnosti (CE certifikat)					
	Zagon naprave s strani pooblaščenega serviserja in izdaja garancijskih listin Priklop na pripravljeno in označeno inštlacijo. Navodilo za uporabo agregata v Slovenščini Električne sheme agregata Potrdilo o tovarniškem preskusu agregata pri Izjava o skladnosti (CE certifikat)					
	Usposabljanje uporabnika Po zaključeni primopredaji se izvede usposabljanje končnega uporabnika na montirani opremi.					
	REKAPITULACIJA - DEA					**0,00**

verzija: SPK_01 © Copyright Savaprojekt d.d.

ŠT.	POSTAVKA	USKLADITEV PZI	E	KOL	CENA(€)	VREDNOST (€)
9.	**IZENAČITEV POTENCIALOV**					
1	Omarice z zbiralko za gl. in etažno izenačitev potencialov GIP in ZIP po opisu: - tipsko ohišje za p/o montažo - kos 1 - zbiralka Cu 30x5 mm - kos 1 - drobni montažni material in pribor - kpl 1 komplet		kos	18		0,00
2	Razdelilec za lokalno izen. potencialov Rip za p/o montažo komplet		kos	91		0,00
3	'Razdelilec za lokalno izen. potencialov za montažo na kabelsko polico					
	'Razdelilec za lokalno izen. potencialov za montažo na kabelsko polico komplet		kos	35		0,00
4	Vodnik položen p/o v izolacijskih ceveh ali na kabelskih policah:					
	- H07K-V 25 mm2	H07Z1-K Cca s1d2a1	m	590		0,00
	- H07K-V 25 mm2	H07Z1-K B2ca s1d1a1	m	50		0,00
	- H07K-V 16 mm2	H07Z1-K Cca s1d2a1	m	980		0,00
	- H07K-V 16 mm2	H07Z1-K B2ca s1d1a1	m	150		0,00
	- H07K-V 10 mm2	H07Z1-K Cca s1d2a1	m	95		0,00
	- H07K-V 10 mm2	H07Z1-K B2ca s1d1a1	m	25		0,00
	- H07K-V 6 mm2	H07Z1-K Cca s1d2a1	m	2.250		0,00
	- H07K-V 6 mm2	H07Z1-K B2ca s1d1a1	m	300		0,00
5	Valjanec Fe/Zn 20x3 mm položen v beton oz. pod estrih komplet s polaganjem		m	2		0,00
6	Izolacijska cev PNT (ravna) fi-13,5mm do 16 mm, položena nadometno, komplet z dozami in priborom za montažo	Materiali brez halogenov	m	50		0,00
7	Izolacijska cev RBT (rebrasta) fi-13,5mm do 16 mm, položena p/o ali n/o, komplet z dozami in priborom za montažo	Materiali brez halogenov	m	950		0,00
8	Izdelava stika na zaščitno zbiralko v električnih omaricah s kabelskim čevljem in vijakom		kos	45		0,00
9	Izdelava stika na zaščitno zbiralko v komunikacijskih omaricah s kabelskim čevljem in vijakom		kos	3		0,00
10	Izdelava stika na kabelske police, instal. parapetne kanale, vodovod, cevi centralnega ogrevanja, prezr. kanale, kovinsko konstrukcijo spuščenega stropa, ročajih po hodnikih s kab. čevljem in vijakom ali pa z objemko in vijakom		kos	1.500		0,00
11	Električne meritve, drobni montažni material in pribor ter storitve pooblaščenega preglednika po Pravilniku o zahtevah za NN inštalacije v stavbah komplet		kpl	1		0,00
	REKAPITULACIJA - IZENAČITEV POTENCIALOV					**0,00**

verzija: SPK_01 © Copyright Savaprojekt d.d.

ŠT.	POSTAVKA	USKLADITEV PZI	E	KOL	CENA(€)	VREDNOST (€)
10.	**STRELOVOD**					
1	Valjanec Rf 30x3,5mm položen v temelje, enakovredno: Hermi		m	120		0,00
2	Valjanec FeZn 25x4mm položen delno v temelje delno direktno v izkopan jarek, na razdalji 1-2m od objekta enakovredno: Hermi		m	975		0,00
3	Valjanec FeZn 25x4mm položen direktno v izkopan jarek, ob ograji enakovredno: Hermi		m	175		0,00
3	Strelovodna žica Al-10 mm, položena na strešne in zidne podpore horizontalno in vertikalno, komplet enakovredno: Hermi		m	940		0,00
4	Strešna in slemenska podpora za Al žico fi-10mm, skladno z veljavnim predpisom, enakovredno: Hermi		kos	100		0,00
5	Izolacijska cev fi-29mm položena p/o komplet s polaganjem		m	250		0,00
6	Zidna podpora za Al žico fi-10mm, skladno z veljavnim predpisom, enakovredno: Hermi		kos	15		0,00
7	Križna sponka žica-žica, material Rf enakovredno: Hermi		kos	35		0,00
8	Merilna križna sponka 58x58/3, material Rf, enakovredno: Hermi		kos	16		0,00
9	Izdelava stika na žlebove, strešna okna, snegolove, kovinsko konstrukcijo s kabelskim čevljem, Pb podloško in vijakom komplet		kos	50		0,00
10	Izdelava stika na glavno zbiralko za izenačevanje potencialov z vijačenjem		kos	5		0,00
11	Izdelava stika na dvigalih za izenačevanje potencialov z vijačenjem		kos	6		0,00
12	Izdelava stika na kovinsko ograjo, kovinski podboj vrat in kovinsko konstrukcijo z varjenjem in antikorozijsko zaščito zvara komplet		kos	110		0,00
13	Križna sponka 58x58/3 za izdelavo križnih stikov na ozemljila v zemlji, betonu, material Rf komplet		kos	120		0,00
14	Pohodna merilna omarica. Komplet z dobavo in mntažo komplet		kos	16		0,00
15	Delno Strojni (80%), delno ročni (20%) izkop jarka dim 0,8x0,4m za polaganje tračnega ozemljila komplet		m	230		0,00

verzija: SPK_01 © Copyright Savaprojekt d.d.

ŠT.	POSTAVKA	USKLADITEV PZI	E	KOL	CENA(€)	VREDNOST (€)
16	Lovilna palica h=3,5 za zaščito hladilnega agregata, komplet s podstavkom in pritrdilnim materialom na ravne strehe. enakovredno: Hermi		kos	2		0,00
17	Lovilna palica h=1,5 za zaščito kupol, komplet s podstavkom in pritrdilnim materialom na poševne strehe. enakovredno: Hermi		kos	8		0,00
18	Lovilna palica h=1 za zaščito kupol, komplet s podstavkom in pritrdilnim materialom na poševne strehe. enakovredno: Hermi		kos	4		0,00
19	Drobni material, meritve ozemljitvene upornosti in formiranje knjige strelovoda ter storitve pooblaščenega preglednika po Pravilniku o zahtevah za NN inštalacije v stavbah komplet		kpl	1		0,00
	REKAPITULACIJA - STRELOVOD					**0,00**

verzija: SPK_01 © Copyright Savaprojekt d.d.

ŠT.	POSTAVKA	USKLADITEV PZI	E	KOL	CENA(€)	VREDNOST (€)
11.	**NARAVNI ODVOD DIMA IN TOPLOTE (NODT)**					
1	Krmilno napajalna centrala kot naprimer GEZE E260 N8 Krmilno napajalna centrala za Naravni odvod dima in toplote - NODT in ventilacijo. Za kontrolo 24V DC pogonov z maksimalno porabo 7.5 A. Centrala zagotavlja rezervno napajanje, za primer izpada glavnega napajanja, za najmanj 72 ur. Centrala ima polnilec baterij, ki določa režim polnjenja glede na temperaturo, in izvaja stalni nadzor stanja baterij. Alarmna linija je kontrolirana, za zagotavljanje visokega nivoja zanesljivosti. Tehnični podatki: - Napajalna napetost: 230 V AC - Priključna moč: 300W - Priključna moč: 300W - Izhodna napetost: 24 V DC +-5 % v normalnem delovanju, 24V DC +-15 % ob delovanju z baterijo - Izhodni tok max. 7.5 A - IP zaščita centrale: IP 30 - Priklop kablov od spodaj - Ohišje: PVC, siva barva Širina: 295 mm Višina: 261 mm komplet:		kos	1		0,00
2	Požarna tipka kot naprimer GEZE FT4/24V DC za proženje na vsakem nadstropju komplet:		kos	1		0,00
3	Dimni senzor kot naprimer GEZE RM 1003 komplet:		kos	1		0,00
4	Tipka za prezračevanje kot naprimer GEZE LTA-24. Za proženje RWA krmilne centrale za prezračevanje. Vgradnja standardno elektro dozo Ø 60 mm. Funkcije tipk: Odpiranje – Stop – Zapiranje, LED indikatorji. komplet:		kos	1		0,00
5	Vremenski senzor, dež-veter kot naprimer GEZE, za proženje zapiranja oken preko RWA krmilne centrale v primeru dežja ali premočnega vetra (prag nastavljiv). Možnost priklopa na več RWA krmilnih central. komplet:		kos	1		0,00
6	Programiranje central, montaža elementov, preverba delovanja izvršilnih elementov, nastavitev, priklop, preizkus in predaja uporabniku s poučitvijo zadolženega osebja o uporabi komplet:		kos	1		0,00
7	Kabli pritjeni s požano odpornim pritrdilnimi materialom, delno podometno in uvlečeni v izolacijske cevi, delno pa nadometno, komplet z dozami in instalacijskim priborom. Dolbljenje sten, izdelava preboja in mavčenje za vodnike je zajeto v ceno po enoti mere: - NHXH FE 180 E90 3x2,5mm2	B2ca s1d1a1	m	25		0,00

verzija: SPK_01 © Copyright Savaprojekt d.d.

ŠT.	POSTAVKA	USKLADITEV PZI	E	KOL	CENA(€)	VREDNOST (€)
8	Signalnokokunikacijski kablidelno podometno in uvlečeni v izolacijske cevi, delno pa nadometno, komplet z dozami in instalacijskim priborom. Dolbljenje sten, izdelava preboja in mavčenje za vodnike je zajeto v ceno po enoti mere:					
	- 'J-Y(ST)Y 4x2x0,8	JH(St)H Cca s1d2a1	m	65		0,00
	- 'J-Y(ST)Y 1x2x0,8	JH(St)H Cca s1d2a1	m	35		0,00
9	Sodelovanje el. inštalaterja z gradbeniki, usklajevanje in priklopi					
	- komplet		ur	4		0,00
10	Električne meritve, preizkus funkcionalnosti, atesti, izjave, ter storitve pooblaščenega preglednika vključno s poročilom o vpisu preseka, tipa kabla in moči, priključene naprave, velja za vse el. inštalacije v celotnem objektu		kpl	1		0,00
11	Izdelava shem (izvleček iz PID dokumentacije) za potrebe namestitve na objektu ali v opremo, elek. razdelilnike ipd.					
	- v 1 izvodu		kpl	1		0,00
12	Drobni material, doze, manipulativni in transportni stroški, skladiščenje materiala ter ureditev gradbišča					
	komplet (ocena 3% vrednosti sklopa moč)		kpl	1	0,00	0,00
	REKAPITULACIJA - NARAVNI ODVOD DIMA IN TOPLOTE (NODT)					**0,00**

verzija: SPK_01 © Copyright Savaprojekt d.d.

ŠT.	POSTAVKA	USKLADITEV PZI	E	KOL	CENA(€)	VREDNOST (€)
	SPLOŠNE ZAHTEVE					
	V ceno po enoti mere je zajeta dobava in montaža materiala ter opreme s pom. deli in drobnim materialom.					
	Vsa oprema in material se mora dobaviti z vsemi ustreznimi certifikati, atesti, garancijami, navodili za obratovanje, vzdrževanje, posluževanje in servisiranje (v skladu z veljavno zakonodajo in zahtevami naročnika).					
	Pri opremi in materialu je potrebno upoštevati stroške meritev, preizkusa in zagona, vključno s pridobitvijo ustreznih certifikatov in potrdil s strani pooblaščenih institucij.					
	Pri izvedbi je potrebno upoštevati stroške vseh pripravljalnih in zaključnih del (vključno z usklajevanjem z ostalimi izvajalci na objektu) ter vse transportne, skladiščne, zavarovalne in ostale splošne stroške.					
	Vsi ponujeni materiali in oprema morajo biti skladni s »Temeljnimi okoljskimi zahtevami za stavbe« - priloga 7, ki jo določa Uredba o zelenem javnem naročanju (Uradni list RS, 102/11, 18/12, 24/12, 64/12, 2/13, 89/14 in 91/15 – ZJN-3).					
12	**JAVNA RAZSVETLJAVA**					
1	Kabel položen delno v kab. kanalizacijo, delno pa v zaščitno izol. cev komplet z opozorilnim trakom: -RV-K 4x10 mm2		m	345		0,00
2	Cestna svetilka z varčno fluo sijalke 1x36W, 230V, 2G11 TC-L z visoko kakovostnim steklom, IP65, kot.npr. LVS136, nameščen direktno na steber na višino h=5m z nasaditvijo na vrh stebra, komplet s priborom za montažo	Svetilka v LED tehnologiji, enakovredno specificirani, 3000 K, življ. doba 100.000 h.	kos	20		0,00
3	Steber za svetilke javne razsvetljave Hk=5 m, vroče pocinkan in prašno barvan, možnost uvoda kabla 2x 4x NAYY-J 4x10 mm2, dovod/odvod z priključnimi sponkami in varovalnim sklopom, kablom NYY-J 3x1,5 mm2, L=5 m, s sidrno ploščo, pritrditveno prirobnico za montažo na betonski temelj komplet s priborom za montažo.	Svetla višina svetilk 5 m.	kos	20		0,00
4	Valjanec Fe/Zn 25x4 mm položen v jarek skupaj s kablom.		m	330		0,00
5	Križna sponka 58x58/3 mm z antikorozijsko zaščito z "Dekordal" trakom		kos	50		0,00
6	Izdelava stika ozemljila na steber svetilke z vijačenjem in Pb podložko		kos	20		0,00
7	Kabelska spojka samokrčna 1kV za prereze 4x6-16 mm2 komplet z ustreznim materialom in priborom		kpl	1		0,00

verzija: SPK_01 © Copyright Savaprojekt d.d.

ŠT.	POSTAVKA	USKLADITEV PZI	E	KOL	CENA(€)	VREDNOST (€)
	SPLOŠNE ZAHTEVE					
	V ceno po enoti mere je zajeta dobava in montaža materiala ter opreme s pom. deli in drobnim materialom.					
	Vsa oprema in material se mora dobaviti z vsemi ustreznimi certifikati, atesti, garancijami, navodili za obratovanje, vzdrževanje, posluževanje in servisiranje (v skladu z veljavno zakonodajo in zahtevami naročnika).					
	Pri opremi in materialu je potrebno upoštevati stroške meritev, preizkusa in zagona, vključno s pridobitvijo ustreznih certifikatov in potrdil s strani pooblaščenih institucij.					
	Pri izvedbi je potrebno upoštevati stroške vseh pripravljalnih in zaključnih del (vključno z usklajevanjem z ostalimi izvajalci na objektu) ter vse transportne, skladiščne, zavarovalne in ostale splošne stroške.					
	Vsi ponujeni materiali in oprema morajo biti skladni s »Temeljnimi okoljskimi zahtevami za stavbe« - priloga 7, ki jo določa Uredba o zelenem javnem naročanju (Uradni list RS, 102/11, 18/12, 24/12, 64/12, 2/13, 89/14 in 91/15 – ZJN-3).					
8	El. meritve, preizkus funkcionalnosti, atesti, izjave, ter storitve pooblaščenega preglednika po Pravilniku o zahtevah za NN inštalacije v stavbah		kpl	1		0,00
9	Izdelava priključka na obstoječem kandelabru, komplet s predhodno meritvijo električni karakteristik.		kpl	1		0,00
10	'Drobni material, doze, manipulativni in transportni stroški, skladiščenje materiala ter ureditev gradbišča komplet (ocena 3% vrednosti sklopa razsv.)		kpl	1		0,00
	REKAPITULACIJA - JAVNA RAZSVETLJAVA					**0,00**

verzija: SPK_01 © Copyright Savaprojekt d.d.

ŠT.	POSTAVKA	USKLADITEV PZI	E	KOL	CENA(€)	VREDNOST (€)
13	**GRADBENA DELA ZA JAVNO RAZSVETLJAVO**					
1	Zakoličevanje trase javne razsvetljave in temeljev svetilk ter obnovitev v toku gradnje z vsemi pomožnimi deli		m	350		0,00
2	Obeleženje trase križanj z ostalimi komunalnimi napravami, predvideno		kpl	1		0,00
3	Dobava in polaganje PVC cevi, skupaj z vsemi pomožnimi deli, materiali in prenosi - cev rdeče barve: - 1x PE63 mm		m	365		0,00
4	Izkop jarka v zemlji III. ktg s pravilnim odsekovanjem stranic in dna izkopa ter odlaganje ob rob izkopa. Kombinirani izkop (v območju komunalnih vodov ročni, ostalo strojni). Dim rova 0,8x0,4m.		m	330		0,00
5	Dobava in vmetavanje peska pod cevi, zasip s peskom v deb. 2x10cm. Zasip jarkov z materialom iz izkopa v plasteh po 20cm z nabijanjem do vrha izkopa. Odvoz odvečnega materiala na deponijo, stroški deponije, ureditev trase. Obračun v zbitem stanju.		m3	27		0,00
6	Kombinirani izkop zemlje III. ktg za temelje stebra za svetilke, dobava in vgradnja betona C16/20 in opaža, skupaj s sidrnimi vijaki M-10 in juvidur cev 2xfi-63mm po priloženem detajlu. V ceni so zajeta vsa pomožna dela, material in prenosi. dim 0,8 x 0,8 x 0,9 m (za steber h=5m) komplet:		kos	20		0,00
7	Dodatek za izvedbo zaščite kabelske kanalizacije z betonom C12/15 v slojih po 20 cm ločenih s PVC folijo z dobavo betona		m3	27		0,00
8	Varovanje obstoječega telekomunikacijskega omrežja, po potrebi prestavitev in popravilo v primeru poškodb (ocenjeno)		m	150		0,00
9	Varovanje obstoječega nizkonapetostnega omrežja, po potrebi prestavitev in popravilo v primeru poškodb (ocenjeno)		m	150		0,00
10	Odvoz odvečnega in neuporabnega izkopanega materiala na deponijo, skupaj s stroški deponije		m3	50		0,00
11	'Izdelava betonskega kabelskega jaška v III. ktg zemljišča s 15% strojnega in 85% ročnega izkopa, betoniranje, vgradnja LŽ pokrova, 4 kosi pocinkanih pomičnih soh in 4 kosi konzol, izdelava uvodov cevi in odvoz viška materiala ter ureditev okolice - jašek dimenzij 0,8x0,8x1m s težkim pokrovom		kos	2		0,00
12	Zasip jarkov s selekcioniranim materialom iz izkopa v plasteh z nabijanjem - komplet		m3	50		0,00

verzija: SPK_01 © Copyright Savaprojekt d.d.

ŠT.	POSTAVKA	USKLADITEV PZI	E	KOL	CENA(€)	VREDNOST (€)
13	Ročni izkop jarka globine 1,0 m, dolžine do 2m, za ugotavljaje poteka komunalnih vodov ter zasip jarka z izkopanim materialom z utrjevanjem po plasteh 20-25 cm in ureditev terena v prvotno stanje. - komplet		kpl	1		0,00
14	Odvoz odvečnega materiala iz izkopa za kab. kanalizacijo in jaške na deponijo oddaljeno do 50 km, skupaj z nakladanjem, zavračanjem in razstiranjem, vključno s stroški deponije Komplet		m2	30		0,00
	SPOŠNO					
15	Izdelava geodetskega posnetka za kataster komunalnih naprav, sprotno s potekom gradnje (vključno s posnetkom križanj z ostalimi komunalnimi vodi in višinskimi kotami).		m	330		0,00
16	Izdelava katastra za javno razsvetljavo		m	330		0,00
17	Priprava in zavarovanje gradbišča		kpl	1		0,00
18	Sodelovanje izvajalca javne razsvetljave z gradbeniki zaradi usklajevanja pri izvedbi		ur	25		0,00
19	Stroški nadzora upravljalcev tangiranih komunalnih vodov		kpl	1		0,00
20	Projektantski nadzor tekom gradnje. Ocena vrednosti del po priporočilih IZS		ur	15		0,00
21	Izdelava projekta izvedenih del		kpl	1		0,00
22	Drobni material, manipulativni in transportni stroški, skladiščenje materiala ter ureditev gradbišča		kpl	1		0,00
23	Razna nepredvidena dela, ki bodo ev. izvedena po vpisu nadzorne službe v gradbeni dnevnik in obračunana po dejanskih stroških (5% pogodbene vrednosti gradbenih del, ocenjeno)		kpl	1		0,00
	REKAPITULACIJA - GRADBENA DELA ZA JAVNO RAZSVETLJAVO					**0,00**

verzija: SPK_01 © Copyright Savaprojekt d.d.

ŠT.	POSTAVKA	USKLADITEV PZI	E	KOL	CENA(€)	VREDNOST (€)
14	**GRADBENA DELA ZA NN INŠTALACIJE OBJEKTA**					
1	'Zakoličenje trase električnih priključkov		m	210		0,00
2	Obeleženje trase križanj z ostalimi komunalnimi napravami, predvideno		kpl	1		0,00
3	Dobava in polaganje PVC cevi, skupaj z vsemi pomožnimi deli, materiali in prenosi - cev rdeče barve:					
	- 1x PE 23 mm		m	120		0,00
	- 1x PE 63 mm		m	135		0,00
	- 1x PE 110 mm		m	245		0,00
4	Izkop jarka dim. ca. 1,0x0,5m za kabelsko kanalizacijo v zemlji III ktg z delno ročnim (20%) delno strojnim (80%) izkopom s pravilnim odsekovanjem stranic in dna izkopa ter odlaganje ob rob izkopa,		m	195		0,00
5	Izdelava kabelske kanalizacije v temeljni plošči objekta, komplet z obbetoniranjem cevi, zaščito prehoda skozi temelje.		m	35		0,00
6	Dobava in vmetavanje peska pod cevi, zasip s peskom v deb. 2x10cm. Zasip jarkov z materialom iz izkopa v plasteh po 20cm z nabijanjem do vrha izkopa. Odvoz odvečnega materiala na deponijo, stroški deponije, ureditev trase. Obračun v zbitem stanju.		m3	22		0,00
7	Zatesnitev cevi kabelske kanalizacije na prehodih v objekt (vodotesno in proti glodalcem) - komplet		kpl	2		0,00
8	Kombinirani izkop zemlje III. ktg za temelje stebra za svetilke, dobava in vgradnja betona C16/20 in opaža, skupaj s sidrnimi vijaki M-10 in juvidur cev 2xfi23mm po priloženem detajlu. V ceni so zajeta vsa pomožna dela, material in prenosi. dim 0,8 x 0,8 x 0,8 m (za steber h=3m) komplet:		kos	9		0,00
9	Dodatek za izvedbo zaščite kabelske kanalizacije z betonom C12/15 v slojih po 20 cm ločenih s PVC folijo z dobavo betona		m3	26		0,00
10	Varovanje obstoječega telekomunikacijskega omrežja, po potrebi prestavitev in popravilo v primeru poškodb (ocenjeno)		m	150		0,00
11	Varovanje obstoječega nizkonapetostnega omrežja, po potrebi prestavitev in popravilo v primeru poškodb (ocenjeno)		m	150		0,00
12	Odvoz odvečnega in neuporabnega izkopanega materiala na deponijo, skupaj s stroški deponije		m3	50		0,00

verzija: SPK_01 © Copyright Savaprojekt d.d.

ŠT.	POSTAVKA	USKLADITEV PZI	E	KOL	CENA(€)	VREDNOST (€)
13	Izdelava betonskega kabelskega jaška v III. ktg zemljišča s 70% strojnega in 30% ročnega izkopa, betoniranje, vgradnja LŽ pokrova, 4 kosi pocinkanih pomičnih soh in 4 kosi konzol, izdelava uvodov cevi in odvoz viška materiala ter ureditev okolice					
	- jašek dimenzij 0,8x0,8x1m s težkim pokrovom		kos	1		0,00
	- jašek dimenzij 1x1x1m s težkim pokrovom		kos	1		0,00
14	Zasip jarkov s selekcioniranim materialom iz izkopa v plasteh z nabijanjem - komplet		m3	25		0,00
15	Ročni izkop jarka globine 1,0 m, dolžine do 2m, za ugotavljaje poteka komunalnih vodov ter zasip jarka z izkopanim materialom z utrjevanjem po plasteh 20-25 cm in ureditev terena v prvotno stanje. - komplet		kpl	1		0,00
16	Odvoz odvečnega materiala iz izkopa za kab. kanalizacijo in jaške na deponijo oddaljeno do 50 km, skupaj z nakladanjem, zavračanjem in razstiranjem, vključno s stroški deponije Komplet		m2	30		0,00
17	Valjanec Fe/Zn 25x4 mm položen v jarek skupaj s kablom.		m	210		0,00
18	Križna sponka 58x58/3 mm z antikorozijsko zaščito z "Dekordal" trakom		kos	25		0,00
19	Izdelava stika ozemljila na steber svetilke z vijačenjem in Pb podložko		kos	9		0,00
20	Izvedba stika na ograje, drogove zastav ter druge kovinske mase z vodnikom NYY-J 1x16mm2 s kabelskim čevljem in vijakom Komplet		kos	25		0,00
	REKAPITULACIJA - GRADBENA DELA ZA NN INŠTALACIJE OBJEKTA					**0,00**

verzija: SPK_01 © Copyright Savaprojekt d.d.

ŠT.	POSTAVKA	USKLADITEV PZI	E	KOL	CENA(€)	VREDNOST (€)
	SPLOŠNE ZAHTEVE					
	V ceno po enoti mere je zajeta dobava in montaža materiala ter opreme s pom. deli in drobnim materialom.					
	Vsa oprema in material se mora dobaviti z vsemi ustreznimi certifikati, atesti, garancijami, navodili za obratovanje, vzdrževanje, posluževanje in servisiranje (v skladu z veljavno zakonodajo in zahtevami naročnika).					
	Pri opremi in materialu je potrebno upoštevati stroške meritev, preizkusa in zagona, vključno s pridobitvijo ustreznih certifikatov in potrdil s strani pooblaščenih institucij.					
	Pri izvedbi je potrebno upoštevati stroške vseh pripravljalnih in zaključnih del (vključno z usklajevanjem z ostalimi izvajalci na objektu) ter vse transportne, skladiščne, zavarovalne in ostale splošne stroške.					
15.	**EVAKUACIJSKA VRATA**					
1	Dobava in montaža enote za nadzor evakuacijskih vrat (panik terminal) s svetlečo označbo, polcilindrom, ki omogoča manualno odpranje vrat brez proženja požarnega alarma (odpiranje na ključ), osvetljen gumb za odpiranje v sili. Napajanje 230V AC, režim delovanja 24V DC, izhodna moč 650mA namenjev podometni vgradnji. Potrebno povezati s požarno centralo na objektu. Kot naprimer GEZE TZ 300 komplet:		kos	9		0,00
2	Dobava in montaža signalne hupe komplet:		kos	9		0,00
3	Ožičenje in priklop enote za nadzor evakuacijskih vrat po shemi za ožičenja vrat na evakuacijskih izhodih vrsta načrt 4/1.št.risbe 129. komplet:		kos	9		0,00
4	Drobni material, doze, manipulativni in transportni stroški, skladiščenje materiala ter ureditev gradbišča komplet (ocena 3% vrednosti sklopa moč)		kpl	1		0,00
	REKAPITULACIJA - EVAKUACIJSKA VRATA					**0,00**

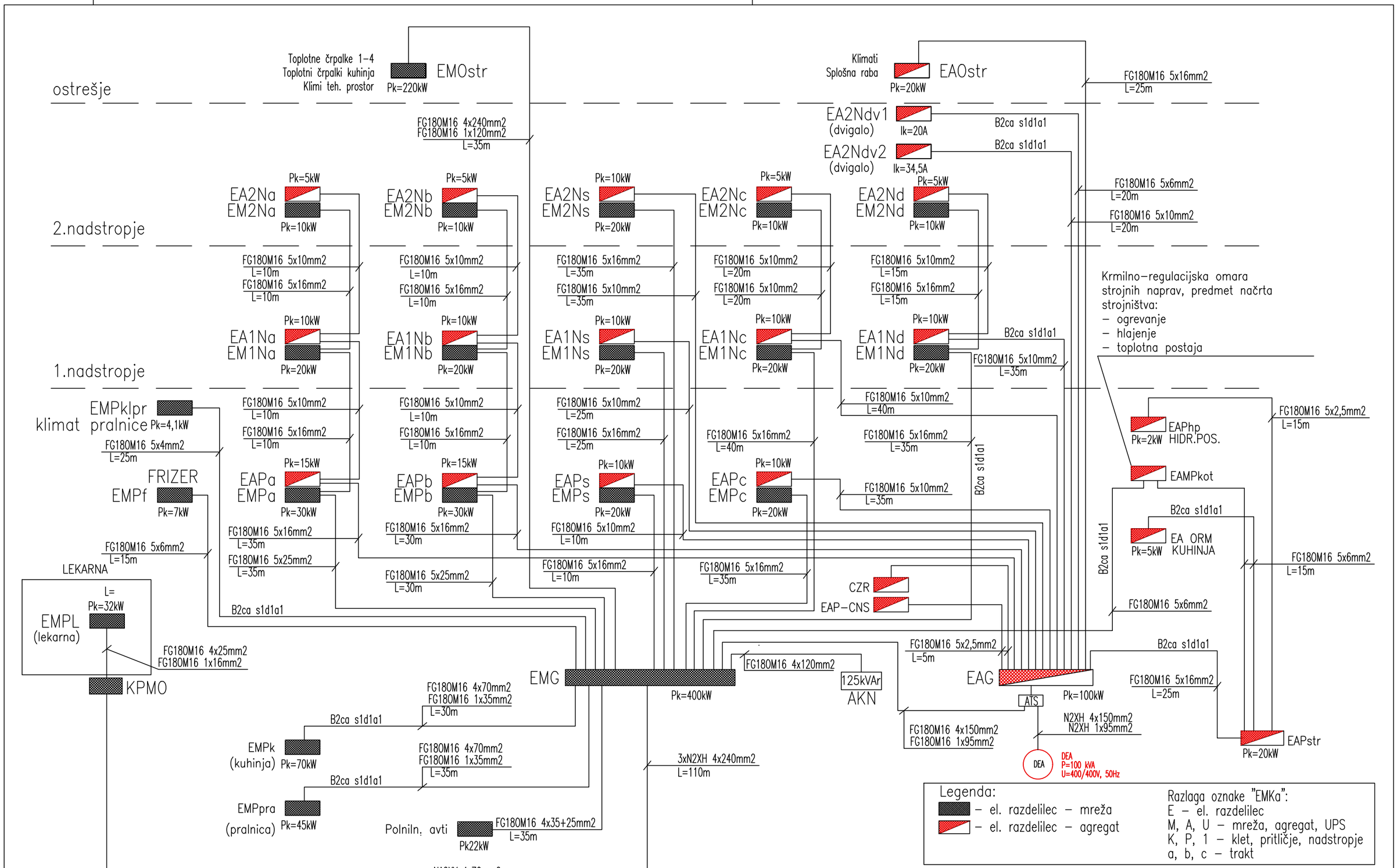

A3 420x297 mm

ELGOM	Marko GOLOB s.p. Maistrova ulica 16 1241 Kamnik	Vsebina risbe:	GENERALNA BLOK SHEMA ELEKTRIČNI NAP. RAZVOD			
Načrt:	NAČRT ELEKTROTEHNIKE – 3/1 EL. INŠT. V OBJEKTU	Investitor:	DOM UPOKOJENCEV DOMŽALE Karantanska cesta 5, 1230 Domžale			
Datum:	julij 2023	Objekt:	DOM STAREJŠIH OBČANOV MORAVČE			
Odgovorni projektant:	Roman GOLOB, die IZS E–2398					
Projektiral:	Marko GOLOB, udie	Vrsta projekta: PZI	Številka projekta: 15/2023	Številka načrta: 23–060	Merilo:	Številka risbe: 001 List: 1/1
Ime datoteke:	4eno du moravce 23–060 pzi					

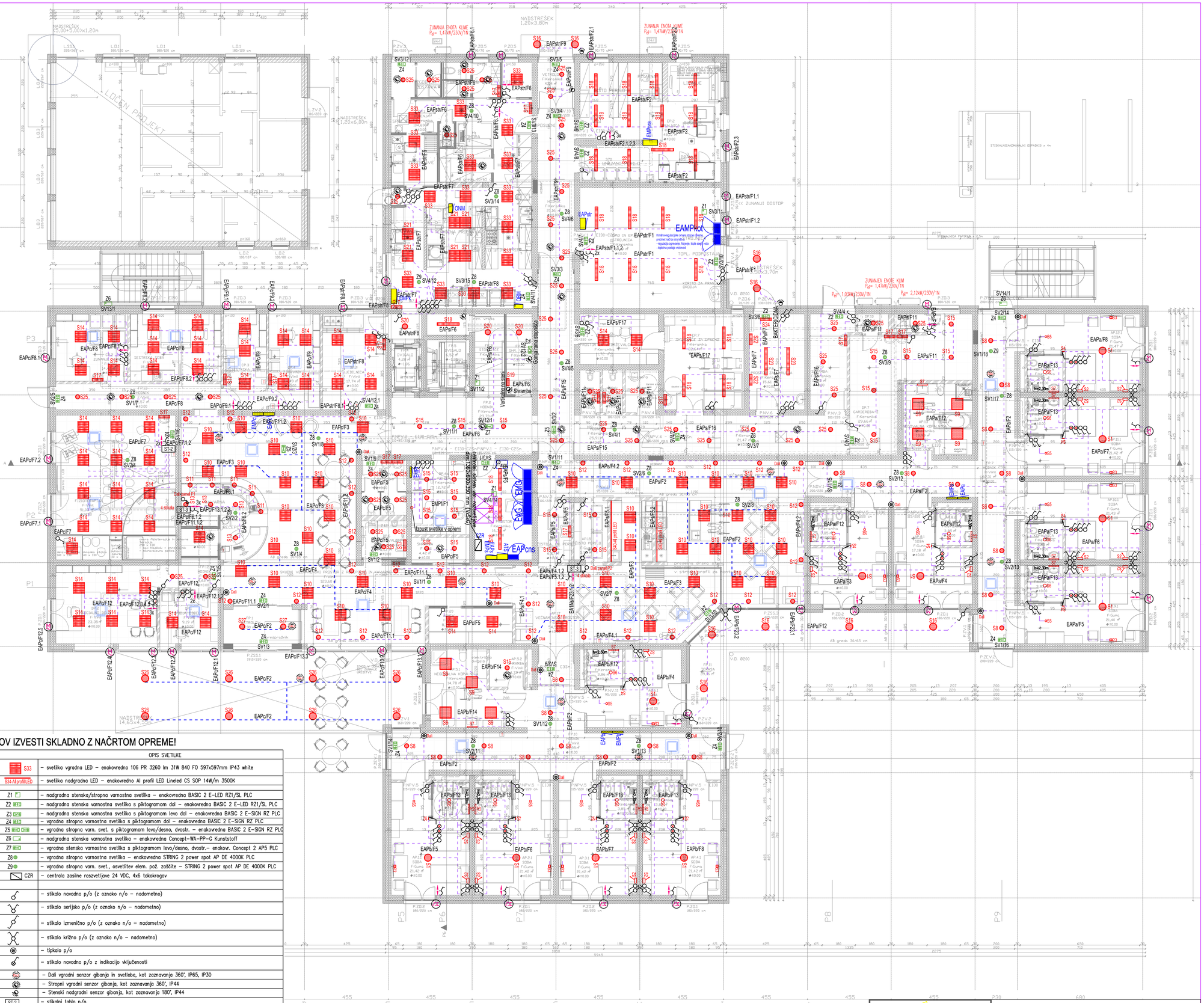

LEGENDA SIMBOLOV

VSE MIKROLOKACIJE IZPUSTOV IZVESTI SKLADNO Z NAČRTOM OPREME!

	OPIS SVETILKE
S1	– svetilka nadgradna LED – enakovredno LONA C DPR 400 2280 Lm 25W 830, IP43
S2	– svetilka nadgradna stenska – enakovredno APLINEE2 wall lamp 1 x E14, 6 W HA.ECO, 230V
S3	– svetilka vgradna LED – enakovredno Pipes RVS XC 690 lm 8W 830 250mA 18,6V 60° IP20
S4	– svetilka vgradna LED – enakovredno Zed_2 Path-marker BLUE 1,5W, powerLED 2 W 630 mA
S5	– svetilka vgradna LED – enakovredno Pipes RVS XC 690 lm 6W 830 350mA 18,6V 60° IP20
S6	– svetilka vgradna LED – enakovredno Nitor R DPR 1500 lm 14W 830 FO IP44 white/white
S7	– svetilka nadgradna LED – enakovredno KALIS 65 W SOP 1060 Lm 16W 830 575 Mm IP44,
S8	– svetilka vgradna LED – enakovredno Nitor R DPR 1500 lm 14W 840 DALI IP44 white/white
S9	– svetilka nadgradna LED – enakovredno 216 OP LED 3260/840 36W FO 600x600x85 IP43 white
S10	– svetilka vgradna LED – enakovredno Demi R DPR 4750 Lm 57W Tunable, White3000–6500K 597x597mm–DALI
S11	– svetilka viseča LED – enakovredno Pipes S S PRO 1500 lm 21/15W 840 FO 56° white
S12	– svetilka vgradna LED – enakovredno Pipes RVS XS 690 lm 6W 840 350mA 18,6V 38° IP20white/white
S13	– svetilka vgradna LED – enakovredno Nitor R HE 1900 lm 15W 840 FO IP44 white
S14	– svetilka vgradna LED – enakovredno 106 PR LED 3000 lm, 840 27W FO 597x597x95 IP43 white
S15	– svetilka vgradna LED – enakovredno Nitor R HE 3100 lm 28W 840 FO IP44 white
S16	– svetilka nadgradna LED – enakovredno ETEA DIRECT LED 15W/840 1800lm IP65 FO
S17	– svetilka stenska LED – enakovredno Minus C 1000lm 11W 840 L575mm FO IP40 white
S18	– svetilka nagradna LED – enakovredno 5700 4500lm 36W 840 1277mm FO IP66
S19	– svetilka nadgradna LED – enakovredno ETEA DIRECT LED 15W/840 IP43 FO
S20	– svetilka nadgradna LED – enakovredno Lona C 300 DPR 1800 lm 17W 840 FO IP20 driftwood
S21	– svetilka vgradna LED – enakovredno, Alkon R RPR 3550 lm 30W 840 597x597mm FO IP65 white
S22	– svetilka stenska LED – enakovredno CONSOLE 1150 lm 12W 830 FO white
S23	– svetilka nagradna LED – enakovredno Kalis 65 SOP 2160lm 31W 830 L1695mm FO IP44 white
S24	– svetilka nagradna – baktericidna
S25	– svetilka nadgradna LED – enakovredno – Nitor R DPR 1500 lm 14W 840 FO IP44 white
S26	– svetilka nadgradna LED – enakovredno ETEA DIRECT LED 15W/840 1800lm IP65 DALI
S27	– svetilka nadgradna LED – enakovredno Lona C 300 DPR 1800 lm 17W 840 DALI IP20 driftwood

	OPIS SVETILKE
S33	– svetilka vgradna LED – enakovredno 106 PR 3260 lm 31W 840 FO 597x597mm IP43 white
S34-Al profil LED	– svetilka nadgradna LED – enakovredno Al profil LED Lineled CS SOP 14W/m 3500K
Z1	– nadgradna stenska/stropna varnostna svetilka – enakovredna BASIC 2 E–LED RZ1/SL PLC
Z2	– nadgradna stenska varnostna svetilka s piktogramom dol – enakovredna BASIC 2 E–LED RZ1/SL PLC
Z3	– nadgradna stenska varnostna svetilka s piktogramom levo dol – enakovredna BASIC 2 E–SIGN RZ PLC
Z4	– vgradna stropna varnostna svetilka s piktogramom dol – enakovredna BASIC 2 E–SIGN RZ PLC
Z5	– vgradna stropna varn. svet. s piktogramom levo/desno, dvostr. – enakovredna BASIC 2 E–SIGN RZ PLC
Z6	– nadgradna stenska varnostna svetilka – enakovredna Concept–WA–PP–G Kunststoff
Z7	– vgradna stenska varnostna svetilka s piktogramom levo/desno, dvostr.– enakovr. Concept 2 AP5 PLC
Z8	– vgradna stropna varnostna svetilka – enakovredna STRING 2 power spot AP DE 4000K PLC
Z9	– vgradna stropna varn. svet., osvetilitev elem. pod. zaščite – STRING 2 power spot AP DE 4000K PLC
CZR	– centrala zasilne raszvetljave 24 VDC, 4x6 tokokrogov
	– stikalo navadno p/o (z oznako n/o – nadometno)
	– stikalo serijsko p/o (z oznako n/o – nadometno)
	– stikalo izmenično p/o (z oznako n/o – nadometno)
	– stikalo križno p/o (z oznako n/o – nadometno)
	– tipkalo p/o
	– stikalo navadno p/o z indikacijo vključenosti
	– Dali vgradni senzor gibanja in svetlobe, kot zaznavanja 360°, IP65, IP30
	– Stropni vgradni senzor gibanja, kot zaznavanja 360°, IP44
	– Stenski nadgradni senzor gibanja, kot zaznavanja 180°, IP44
ST-2	– stikalni tablo p/o
	– Dali upravljalni panel, krmiljenje svetilnosti in barve svetlobe
M	– Motorni pogon zunanjega senčila
	– Stikalo gor/dol pogona zunanjega senčila
	– funkcionalna povezava vključevanja in napajanja
	– funkcionalna povezava vključevanja in napajanja Dali

A1 841x594 mm

ELGOM	Marko GOLOB s.p. Maistrova ulica 16 1241 Kamnik	Vsebina risbe:	TLORIS PRITLIČJA RAZSVETLJAVA
Naziv:	NAČRT ELEKTROTEHNIKE – 3/1 EL. INŠT. V OBJEKTU	Investitor:	DOM UPOKOJENCEV DOMŽALE Karantanska cesta 5, 1230 Domžale
Datum:	julij 2023	Objekt:	DOM STAREJŠIH OBČANOV MORAVČE
Odgovorni projektant:	Roman GOLOB, dia IZS E–2398		
Projektirал:	Marko GOLOB, udia	Vrsta projekta: PZI	Številka projekta: 15/2023
Ime datoteke:	6e tlo luc du moravce 23–060 pzi	Številka načrta: 23–060	Merilo: 1:100
			Številka risbe: 020 List: 1/1

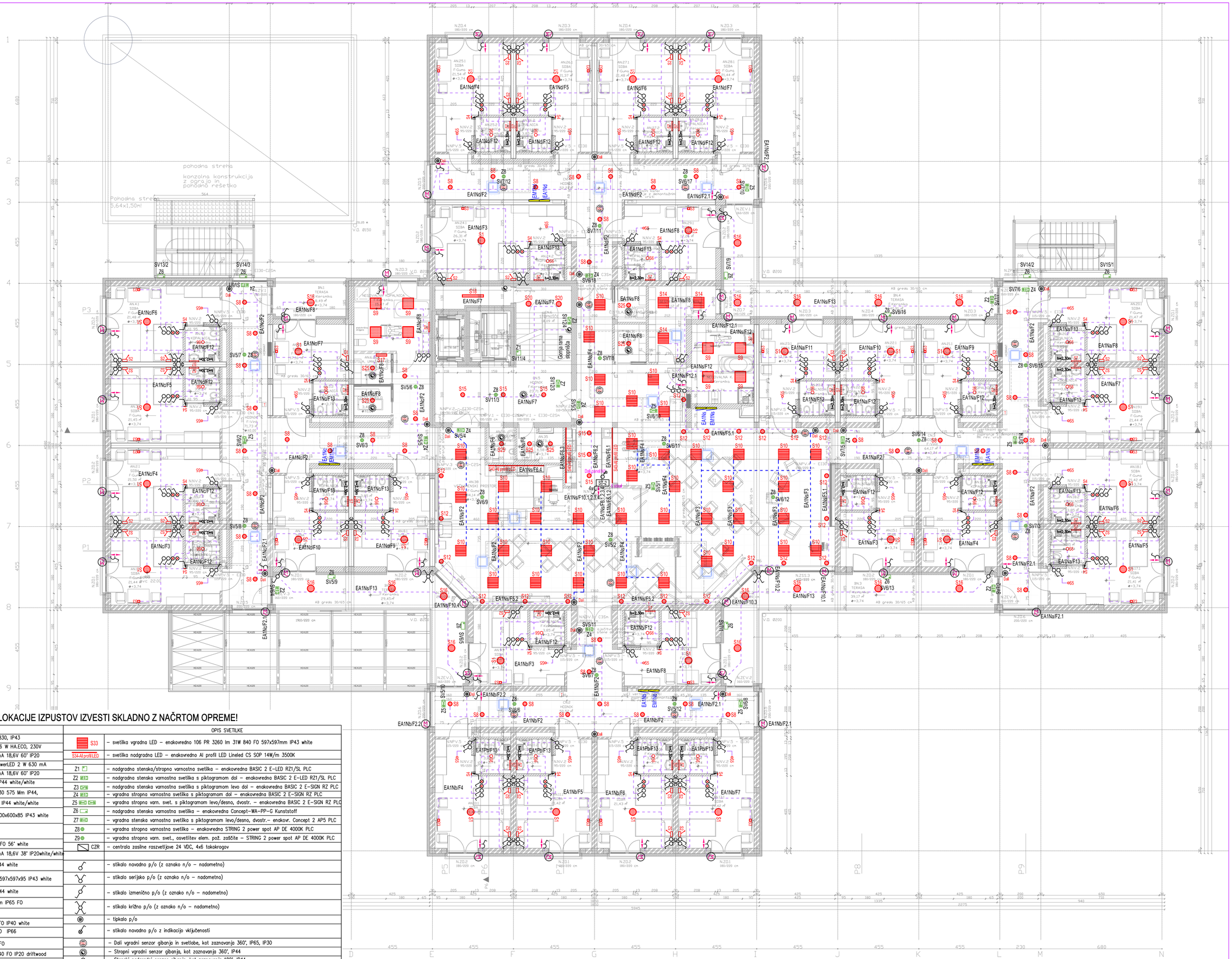

LEGENDA SIMBOLOV

VSE MIKROLOKACIJE IZPUSTOV IZVESTI SKLADNO Z NAČRTOM OPREME!

	OPIS SVETILKE
S1	– svetilka nadgradna LED – enakovredno LONA C DPR 400 2280 Lm 25W 830, IP43
S2	– svetilka nadgradna stenska – enakovredno APLINEE2 wall lamp 1 x E14, 6 W HA.ECO, 230V
S3	– svetilka vgradna LED – enakovredno Pipes RVS XC 690 lm 8W 830 250mA 18,6V 60° IP20
S4	– svetilka vgradna LED – enakovredno Zed_2 Path-marker BLUE 1,5W, powerLED 2 W 630 mA
S5	– svetilka vgradna LED – enakovredno Pipes RVS XC 690 lm 6W 830 350mA 18,6V 60° IP20
S6	– svetilka vgradna LED – enakovredno Nitor R DPR 1500 lm 14W 830 FO IP44 white/white
S7	– svetilka nadgradna LED – enakovredno KALIS 65 W SOP 1060 Lm 16W 830 575 Mm IP44,
S8	– svetilka vgradna LED – enakovredno Nitor R DPR 1500 lm 14W 840 DALI IP44 white/white
S9	– svetilka nadgradna LED – enakovredno 216 OP LED 3260/840 36W FO 600x600x85 IP43 white
S10	– svetilka vgradna LED – enakovredno Demi R DPR 4750 Lm 57W Tunable, White3000–6500K 597x597mm–DALI
S11	– svetilka viseča LED – enakovredno Pipes S S PRO 1500 lm 21/15W 840 FO 56° white
S12	– svetilka vgradna LED – enakovredno Pipes RVS XS 690 lm 6W 840 350mA 18,6V 38° IP20white/white
S13	– svetilka vgradna LED – enakovredno Nitor R HE 1900 lm 15W 840 FO IP44 white
S14	– svetilka vgradna LED – enakovredno 106 PR LED 3000 lm, 840 27W FO 597x597x95 IP43 white
S15	– svetilka vgradna LED – enakovredno Nitor R HE 3100 lm 28W 840 FO IP44 white
S16	– svetilka nadgradna LED – enakovredno ETEA DIRECT LED 15W/840 1800lm IP65 FO
S17	– svetilka stenska LED – enakovredno Minus C 1000lm 11W 840 L575mm FO IP40 white
S18	– svetilka nagradna LED – enakovredno 5700 4500lm 36W 840 1277mm FO IP66
S19	– svetilka nadgradna LED – enakovredno ETEA DIRECT LED 15W/840 IP43 FO
S20	– svetilka nadgradna LED – enakovredno Lona C 300 DPR 1800 lm 17W 840 FO IP20 driftwood
S21	– svetilka vgradna LED – enakovredno, Alkon R RPR 3550 lm 30W 840 597x597mm FO IP65 white
S22	– svetilka stenska LED – enakovredno CONSOLE 1150 lm 12W 830 FO white
S23	– svetilka nagradna LED – enakovredno Kalis 65 SOP 2160lm 31W 830 L1695mm FO IP44 white
S24	– svetilka nagradna – baktericidna
S25	– svetilka nadgradna LED – enakovredno – Nitor R DPR 1500 lm 14W 840 FO IP44 white
S26	– svetilka nadgradna LED – enakovredno ETEA DIRECT LED 15W/840 1800lm IP65 DALI
S27	– svetilka nadgradna LED – enakovredno Lona C 300 DPR 1800 lm 17W 840 DALI IP20 driftwood

	OPIS SVETILKE
S33	– svetilka vgradna LED – enakovredno 106 PR 3260 lm 31W 840 FO 597x597mm IP43 white
S34-Al profil LED	– svetilka nadgradna LED – enakovredno Al profil LED Lineled CS SOP 14W/m 3500K
Z1	– nadgradna stenska/stropna varnostna svetilka – enakovredna BASIC 2 E-LED RZ1/SL PLC
Z2	– nadgradna stenska varnostna svetilka s piktogramom dol – enakovredna BASIC 2 E-LED RZ1/SL PLC
Z3	– nadgradna stenska varnostna svetilka s piktogramom levo dol – enakovredna BASIC 2 E-SIGN RZ PLC
Z4	– vgradna stropna varnostna svetilka s piktogramom dol – enakovredna BASIC 2 E-SIGN RZ PLC
Z5	– vgradna stropna varn. svet. s piktogramom levo/desno, dvostr. – enakovredna BASIC 2 E-SIGN RZ PLC
Z6	– nadgradna stenska varnostna svetilka – enakovredna Concept-WA-PP-G Kunststoff
Z7	– vgradna stenska varnostna svetilka s piktogramom levo/desno, dvostr.– enakovr. Concept 2 AP5 PLC
Z8	– vgradna stropna varnostna svetilka – enakovredna STRING 2 power spot AP DE 4000K PLC
Z9	– vgradna stropna varn. svet., osvetlitev elem. pož. zaščite – STRING 2 power spot AP DE 4000K PLC
CZR	– centrala zasilne raszvetljave 24 VDC, 4x6 tokokrogov
	– stikalo navadno p/o (z oznako n/o – nadometno)
	– stikalo serijsko p/o (z oznako n/o – nadometno)
	– stikalo izmenično p/o (z oznako n/o – nadometno)
	– stikalo križno p/o (z oznako n/o – nadometno)
	– tipkalo p/o
	– stikalo navadno p/o z indikacijo vključenosti
	– Dali vgradni senzor gibanja in svetlobe, kot zaznavanja 360°, IP65, IP30
	– Stropni vgradni senzor gibanja, kot zaznavanja 360°, IP44
	– Stenski nadgradni senzor gibanja, kot zaznavanja 180°, IP44
ST-2	– stikalni tablo p/o
	– Dali upravljalni panel, krmiljenje svetilnosti in barve svetlobe
M	– Motorni pogon zunanjega senčila
	– Stikalo gor/dol pogona zunanjega senčila
	– funkcionalna povezava vključevanja in napajanja
	– funkcionalna povezava vključevanja in napajanja Dali

A1 841x594 mm

ELGOM	Marko GOLOB s.p. Maistrova ulica 16 1241 Kamnik	Vsebina risbe:	TLORIS 1. NADSTROPJA RAZSVETLJAVA
Naziv:	NAČRT ELEKTROTEHNIKE – 3/1 EL. INŠT. V OBJEKTU	Investitor:	DOM UPOKOJENCEV DOMŽALE Karantanska cesta 5, 1230 Domžale
Datum:	julij 2023	Objekt:	DOM STAREJŠIH OBČANOV MORAVČE
Odgovorni projektant:	Roman GOLOB, dia IZS E-2398		
Projektiral:	Marko GOLOB, udia		
Ime datoteke:	6e tlo luc du morovce 23-060 pzi	Vrsta projekta: PZI	Številka projekta: 15/2023 · Številka načrta: 23-060 · Merilo: 1:100 · Številka risbe: 021 · List: 1/1

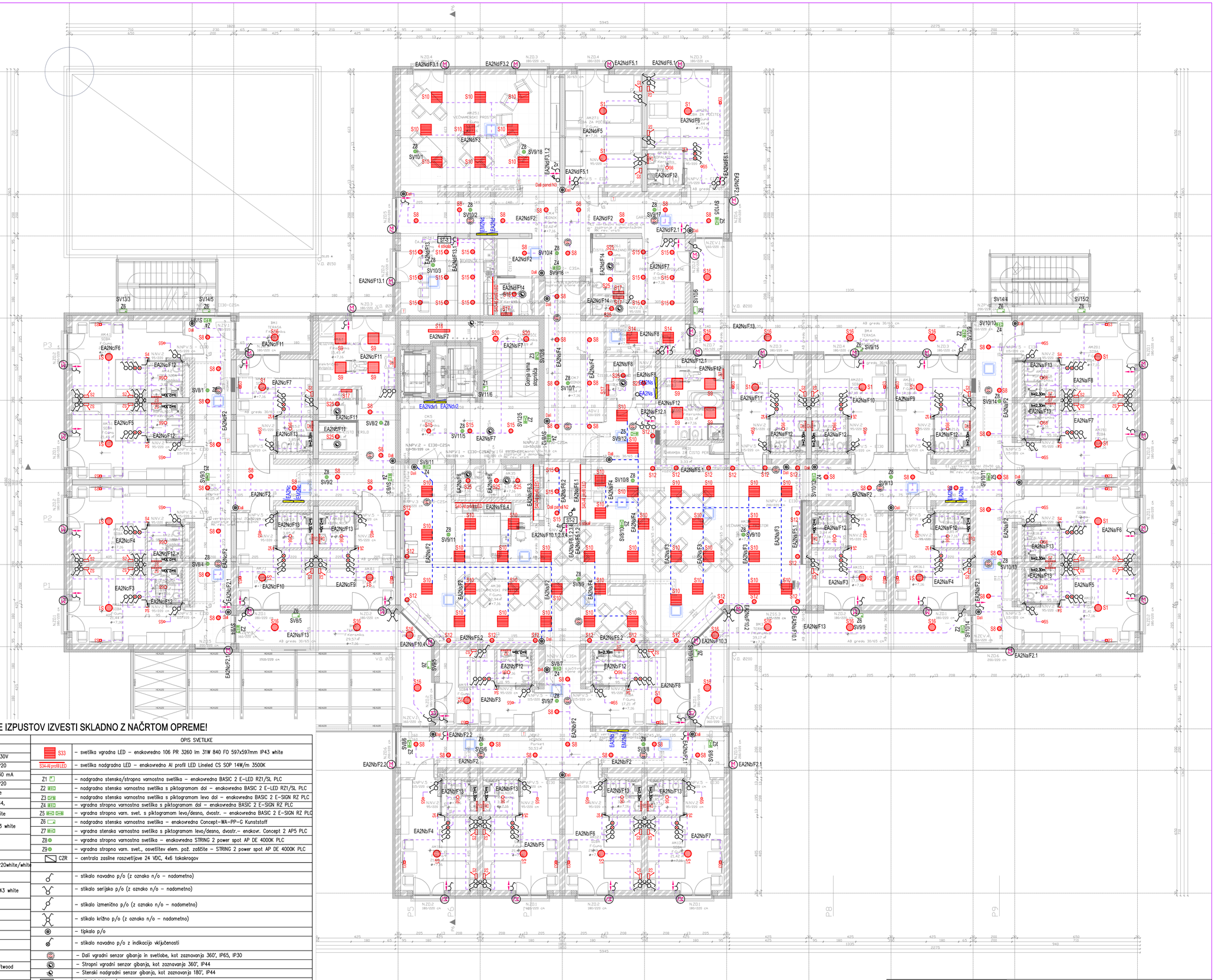

LEGENDA SIMBOLOV

VSE MIKROLOKACIJE IZPUSTOV IZVESTI SKLADNO Z NAČRTOM OPREME!

OPIS SVETILKE	
S1	– svetilka nadgradna LED – enakovredno LONA C DPR 400 2280 Lm 25W 830, IP43
S2	– svetilka nadgradna stenska – enakovredno APLINEE2 wall lamp 1 x E14, 6 W HA.ECO, 230V
S3	– svetilka vgradna LED – enakovredno Pipes RVS XC 690 lm 6W 830 250mA 18,6V 60° IP20
S4	– svetilka vgradna LED – enakovredno Zed_2 Path-marker BLUE 1,5W, powerLED 2 W 630 mA
S5	– svetilka vgradna LED – enakovredno Pipes RVS XC 690 lm 6W 830 350mA 18,6V 60° IP20
S6	– svetilka vgradna LED – enakovredno Nitor R DPR 1500 lm 14W 830 FO IP44 white/white
S7	– svetilka nadgradna LED – enakovredno KALIS 65 W SOP 1060 Lm 16W 830 575 Mm IP44,
S8	– svetilka vgradna LED – enakovredno Nitor R DPR 1500 lm 14W 840 DALI IP44 white/white
S9	– svetilka nadgradna LED – enakovredno 216 OP LED 3260/840 36W FO 600x600x85 IP43 white
S10	– svetilka vgradna LED – enakovredno Demi R DPR 4750 Lm 57W Tunable, White3000–6500K 597x597mm–DALI
S11	– svetilka viseča LED – enakovredno Pipes S S PRO 1500 lm 21/15W 840 FO 56' white
S12	– svetilka vgradna LED – enakovredno Pipes RVS XS 690 lm 6W 840 350mA 18,6V 38° IP20white/white
S13	– svetilka vgradna LED – enakovredno Nitor R HE 1900 lm 15W 840 FO IP44 white
S14	– svetilka vgradna LED – enakovredno 106 PR LED 3000 lm, 840 27W FO 597x597x95 IP43 white
S15	– svetilka vgradna LED – enakovredno Nitor R HE 3100 lm 28W 840 FO IP44 white
S16	– svetilka nadgradna LED – enakovredno ETEA DIRECT LED 15W/840 1800lm IP65 FO
S17	– svetilka stenska LED – enakovredno Minus C 1000lm 11W 840 L575mm FO IP40 white
S18	– svetilka nagradna LED – enakovredno 5700 4500lm 36W 840 1277mm FO IP66
S19	– svetilka nadgradna LED – enakovredno ETEA DIRECT LED 15W/840 IP43 FO
S20	– svetilka nadgradna LED – enakovredno Lona C 300 DPR 1800 lm 17W 840 FO IP20 driftwood
S21	– svetilka vgradna LED – enakovredno, Alkon R RPR 3550 lm 30W 840 597x597mm FO IP65 white
S22	– svetilka stenska LED – enakovredno CONSOLE 1150 lm 12W 830 FO white
S23	– svetilka nagradna LED – enakovredno Kalis 65 SOP 2160lm 31W 830 L1695mm FO IP44 white
S24	– svetilka nagradna – baktericidna
S25	– svetilka nadgradna LED – enakovredno – Nitor R DPR 1500 lm 14W 840 FO IP44 white
S26	– svetilka nadgradna LED – enakovredno ETEA DIRECT LED 15W/840 1800lm IP65 DALI
S27	– svetilka nadgradna LED – enakovredno Lona C 300 DPR 1800 lm 17W 840 DALI IP20 driftwood

OPIS SVETILKE	
S33	– svetilka vgradna LED – enakovredno 106 PR 3260 lm 31W 840 FO 597x597mm IP43 white
S34-AlprofilLED	– svetilka nadgradna LED – enakovredno Al profil LED Lineled CS SOP 14W/m 3500K
Z1	– nadgradna stenska/stropna varnostna svetilka – enakovredna BASIC 2 E–LED RZ1/SL PLC
Z2	– nadgradna stenska varnostna svetilka s piktogramom dol – enakovredna BASIC 2 E–LED RZ1/SL PLC
Z3	– nadgradna stenska varnostna svetilka s piktogramom levo dol – enakovredna BASIC 2 E–SIGN RZ PLC
Z4	– vgradna stropna varnostna svetilka s piktogramom dol – enakovredna BASIC 2 E–SIGN RZ PLC
Z5	– vgradna stropna varn. svet. s piktogramom levo/desno, dvostr. – enakovredna BASIC 2 E–SIGN RZ PLC
Z6	– nadgradna stenska varnostna svetilka – enakovredna Concept–WA–PP–G Kunststoff
Z7	– vgradna stenska varnostna svetilka s piktogramom levo/desno, dvostr.– enakovr. Concept 2 AP5 PLC
Z8	– vgradna stropna varnostna svetilka – enakovredna STRING 2 power spot AP DE 4000K PLC
Z9	– vgradna stropna varn. svet., osvetlitev elem. pož. zaščite – STRING 2 power spot AP DE 4000K PLC
CZR	– centrala zasilne raszvetljave 24 VDC, 4x6 tokokrogov
	– stikalo navadno p/o (z oznako n/o – nadometno)
	– stikalo serijsko p/o (z oznako n/o – nadometno)
	– stikalo izmenično p/o (z oznako n/o – nadometno)
	– stikalo križno p/o (z oznako n/o – nadometno)
	– tipkalo p/o
	– stikalo navadno p/o z indikacijo vključenosti
	– Dali vgradni senzor gibanja in svetlobe, kot zaznavanja 360°, IP65, IP30
	– Stropni vgradni senzor gibanja, kot zaznavanja 360°, IP44
	– Stenski nadgradni senzor gibanja, kot zaznavanja 180°, IP44
ST-2	– stikalni tablo p/o
	– Dali upravljalni panel, krmiljenje svetilnosti in barve svetlobe
M	– Motorni pogon zunanjega senčila
	– Stikalo gor/dol pogona zunanjega senčila
	– funkcionalna povezava vključevanja in napajanja
	– funkcionalna povezava vključevanja in napajanja Dali

A1 841x594 mm

ELGOM	Marko GOLOB s.p. Maistrova ulica 16 1241 Kamnik	Vsebina risbe:	TLORIS 2. NADSTROPJA RAZSVETLJAVA
Načrt:	NAČRT ELEKTROTEHNIKE – 3/1 EL. INŠT. V OBJEKTU	Investitor:	DOM UPOKOJENCEV DOMŽALE Karantanska cesta 5, 1230 Domžale
Datum:	julij 2023	Objekt:	DOM STAREJŠIH OBČANOV MORAVČE
Odgovorni projektant:	Roman GOLOB, dia IZS E–2398		
Projektirал:	Marko GOLOB, udie	Vrsta projekta: PZI	Številka projekta: 15/2023 · Številka načrta: 23–060 · Merilo: 1:100 · Številka risbe: 022 · List: 1/1
Ime datoteke:	6e tlo luc du morave 23–060 pzi		

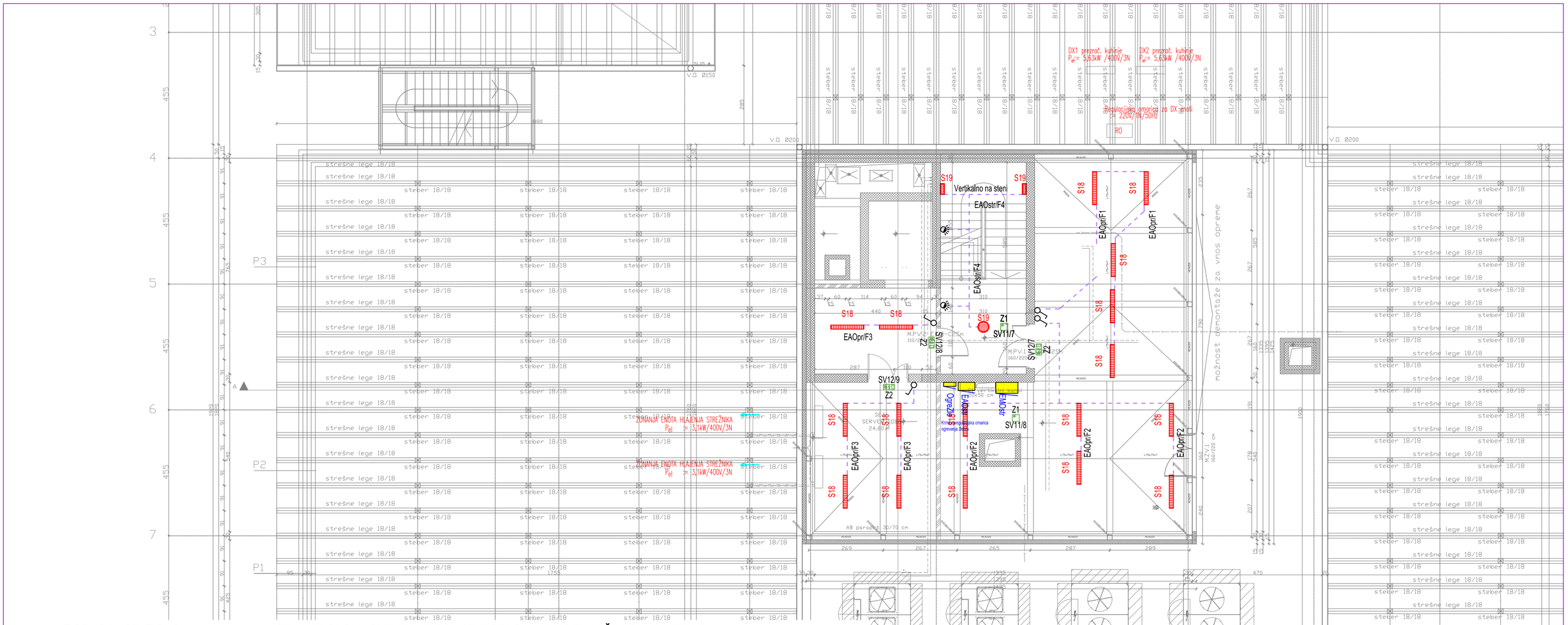

LEGENDA SIMBOLOV

VSE MIKROLOKACIJE IZPUSTOV IZVESTI SKLADNO Z NAČRTOM OPREME!

	OPIS SVETILKE
S1	– svetilka nadgradna LED – enakovredno LONA C DPR 400 2280 Lm 25W 830, IP43
S2	– svetilka nadgradna stenska – enakovredno APLINEE2 wall lamp 1 x E14, 6 W HA.ECO, 230V
S3	– svetilka vgradna LED – enakovredno Pipes RVS XC 690 lm 8W 830 250mA 18,6V 60° IP20
S4	– svetilka vgradna LED – enakovredno Zed_2 Path-marker BLUE 1,5W, powerLED 2 W 630 mA
S5	– svetilka vgradna LED – enakovredno Pipes RVS XC 690 lm 6W 830 350mA 18,6V 60° IP20
S6	– svetilka vgradna LED – enakovredno Nitor R DPR 1500 lm 14W 830 FO IP44 white/white
S7	– svetilka nadgradna LED – enakovredno KALIS 65 W SOP 1060 Lm 16W 830 575 Mm IP44,
S8	– svetilka vgradna LED – enakovredno Nitor R DPR 1500 lm 14W 840 DALI IP44 white/white
S9	– svetilka nadgradna LED – enakovredno 216 OP LED 3260/840 36W FO 600x600x85 IP43 white
S10	– svetilka vgradna LED – enakovredno Demi R DPR 4750 Lm 57W Tunable, White3000-6500K 597x597mm-DALI
S11	– svetilka viseča LED – enakovredno Pipes S S PRO 1500 lm 21/15W 840 FO 56° white
S12	– svetilka vgradna LED – enakovredno Pipes RVS XS 690 lm 6W 840 350mA 18,6V 38° IP20white/white
S13	– svetilka vgradna LED – enakovredno Nitor R HE 1900 lm 15W 840 FO IP44 white
S14	– svetilka vgradna LED – enakovredno 106 PR LED 3000 lm, 840 27W FO 597x597x95 IP43 white
S15	– svetilka vgradna LED – enakovredno Nitor R HE 3100 lm 28W 840 FO IP44 white
S16	– svetilka nadgradna LED – enakovredno ETEA DIRECT LED 15W/840 1800lm IP65 FO
S17	– svetilka stenska LED – enakovredno Minus C 1000lm 11W 840 L575mm FO IP40 white
S18	– svetilka nagradna LED – enakovredno 5700 4500lm 36W 840 1277mm FO IP66
S19	– svetilka nadgradna LED – enakovredno ETEA DIRECT LED 15W/840 IP43 FO
S20	– svetilka nadgradna LED – enakovredno Lona C 300 DPR 1800 lm 17W 840 FO IP20 driftwood
S21	– svetilka vgradna LED – enakovredno, Alkon R RPR 3550 lm 30W 840 597x597mm FO IP65 white
S22	– svetilka stenska LED – enakovredno CONSOLE 1150 lm 12W 830 FO white
S23	– svetilka nagradna LED – enakovredno Kalis 65 SOP 2160lm 31W 830 L1695mm FO IP44 white
S24	– svetilka nagradna – baktericidna
S25	– svetilka nadgradna LED – enakovredno – Nitor R DPR 1500 lm 14W 840 FO IP44 white
S26	– svetilka nadgradna LED – enakovredno ETEA DIRECT LED 15W/840 1800lm IP65 DALI
S27	– svetilka nadgradna LED – enakovredno Lona C 300 DPR 1800 lm 17W 840 DALI IP20 driftwood

	OPIS SVETILKE
S33	– svetilka vgradna LED – enakovredno 106 PR 3260 lm 31W 840 FO 597x597mm IP43 white
S34-Al profil LED	– svetilka nadgradna LED – enakovredno Al profil LED Lineled CS SOP 14W/m 3500K
Z1	– nadgradna stenska/stropna varnostna svetilka – enakovredna BASIC 2 E-LED RZ1/SL PLC
Z2	– nadgradna stenska varnostna svetilka s piktogramom dol – enakovredna BASIC 2 E-LED RZ1/SL PLC
Z3	– nadgradna stenska varnostna svetilka s piktogramom levo dol – enakovredna BASIC 2 E-SIGN RZ PLC
Z4	– vgradna stropna varnostna svetilka s piktogramom dol – enakovredna BASIC 2 E-SIGN RZ PLC
Z5	– vgradna stropna varn. svet. s piktogramom levo/desno, dvostr. – enakovredna BASIC 2 E-SIGN RZ PLC
Z6	– nadgradna stenska varnostna svetilka – enakovredna Concept-WA-PP-G Kunststoff
Z7	– vgradna stenska varnostna svetilka s piktogramom levo/desno, dvostr.– enakovr. Concept 2 AP5 PLC
Z8	– vgradna stropna varnostna svetilka – enakovredna STRING 2 power spot AP DE 4000K PLC
Z9	– vgradna stropna varn. svet., osvetlitev elem. pož. zaščite – STRING 2 power spot AP DE 4000K PLC
CZR	– centrala zasilne raszvetljave 24 VDC, 4x6 tokokrogov
	– stikalo navadno p/o (z oznako n/o – nadometno)
	– stikalo serijsko p/o (z oznako n/o – nadometno)
	– stikalo izmenično p/o (z oznako n/o – nadometno)
	– stikalo križno p/o (z oznako n/o – nadometno)
	– tipkalo p/o
	– stikalo navadno p/o z indikacijo vključenosti
	– Dali vgradni senzor gibanja in svetlobe, kot zaznavanja 360°, IP65, IP30
	– Stropni vgradni senzor gibanja, kot zaznavanja 360°, IP44
	– Stenski nadgradni senzor gibanja, kot zaznavanja 180°, IP44
ST-2	– stikalni tablo p/o
	– Dali upravljalni panel, krmiljenje svetilnosti in barve svetlobe
M	– Motorni pogon zunanjega senčila
	– Stikalo gor/dol pogona zunanjega senčila
	– funkcionalna povezava vključevanja in napajanja
	– funkcionalna povezava vključevanja in napajanja Dali

A2 594x420 mm

ELGOM
Marko GOLOB s.p.
Maistrova ulica 16
1241 Kamnik

Vsebina risbe:	TLORIS OSTREŠJA RAZSVETLJAVA
Investitor:	DOM UPOKOJENCEV DOMŽALE Karantanska cesta 5, 1230 Domžale
Objekt:	DOM STAREJŠIH OBČANOV MORAVČE
Načrt:	NAČRT ELEKTROTEHNIKE – 3/1 EL. INŠT. V OBJEKTU
Datum:	julij 2023
Odgovorni projektant:	Roman GOLOB, die IZS E-2398
Projektiral:	Marko GOLOB, udie
Ime datoteke:	6e tlo luc du moravce 23-060 pzi

Vrsta projekta:	Številka projekta:	Številka načrta:	Merilo:	Številka risbe: / List:
PZI	15/2023	23-060	1:100	023 / 1/1

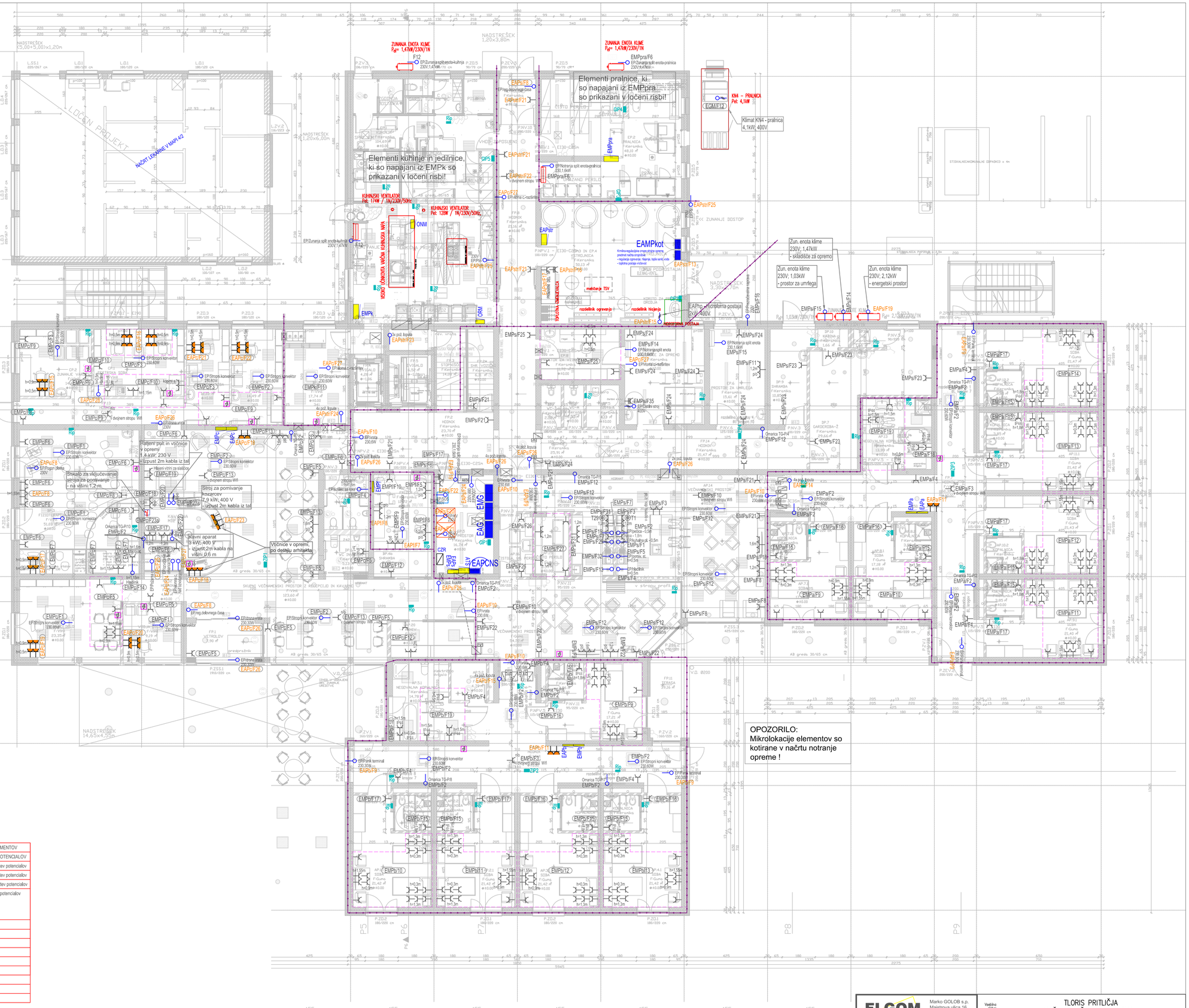

OPOZORILO:
Mikrolokacije elementov so kotirane v načrtu notranje opreme !

SIMBOL	OPIS ELEMENTOV	SIMBOL	OPIS ELEMENTOV
	MOČ		IZENAČITEV POTENCIALOV
IP44	- vtičnica 1f, v stopnji zaščite IP44	GP	- glavna izenačitev potencialov
	- vtičnica 1f	ZP	- etažna izenačitev potencialov
	- vtičnica 1f_dvojna	Rp	- lokalna izenačitev potencialov
	- vtičnica 1f_trojna		- stik izenačitve potencialov
n/o	- vtičnica 1f, nadgradna		
	- vtičnica 3f		
	- vtičnica 1f, agregatska (rdeče barve)		
	- električni priključek ventilatorja		
	- električni razdelilec		
EP/GF EP/HF	- električni priključek		
	- požarna loputa, 230V		
	- tipka za vklop štedilnika		
	- termostat		

OPOMBE:
V načrtu so prikazani stiki na posamezne kovinske mase (izenačitev potencialov).
Ne glede na prikazane stike (IP) je izvajalec el. inštalacij dolžan izvesti stike na vse kovinske mase!

A1 841x594 mm

ELGOM	Marko GOLOB s.p. Maistrova ulica 16 1241 Kamnik	Vsebina risbe:	TLORIS PRITLIČJA MOČ, IZENAČITEV POTENCIALA
Načrt:	NAČRT ELEKTROTEHNIKE – 3/1 EL. INŠT. V OBJEKTU	Investitor:	DOM UPOKOJENCEV DOMŽALE Karantanska cesta 5, 1230 Domžale
Datum:	julij 2023	Objekt:	DOM STARJEŠIH OBČANOV MORAVČE
Odgovorni projektant:	Roman GOLOB, die IZS E-2398		
Projektirat:	Marko GOLOB, udie		
Ime datoteke:	4e tlo du moravce 23-060 pzi_sava		

Vrsta projekta:	Številka projekta:	Številka načrta:	Merilo:	Številka risbe:
PZI	15/2023	23-060	1:100	024 List: 1/1

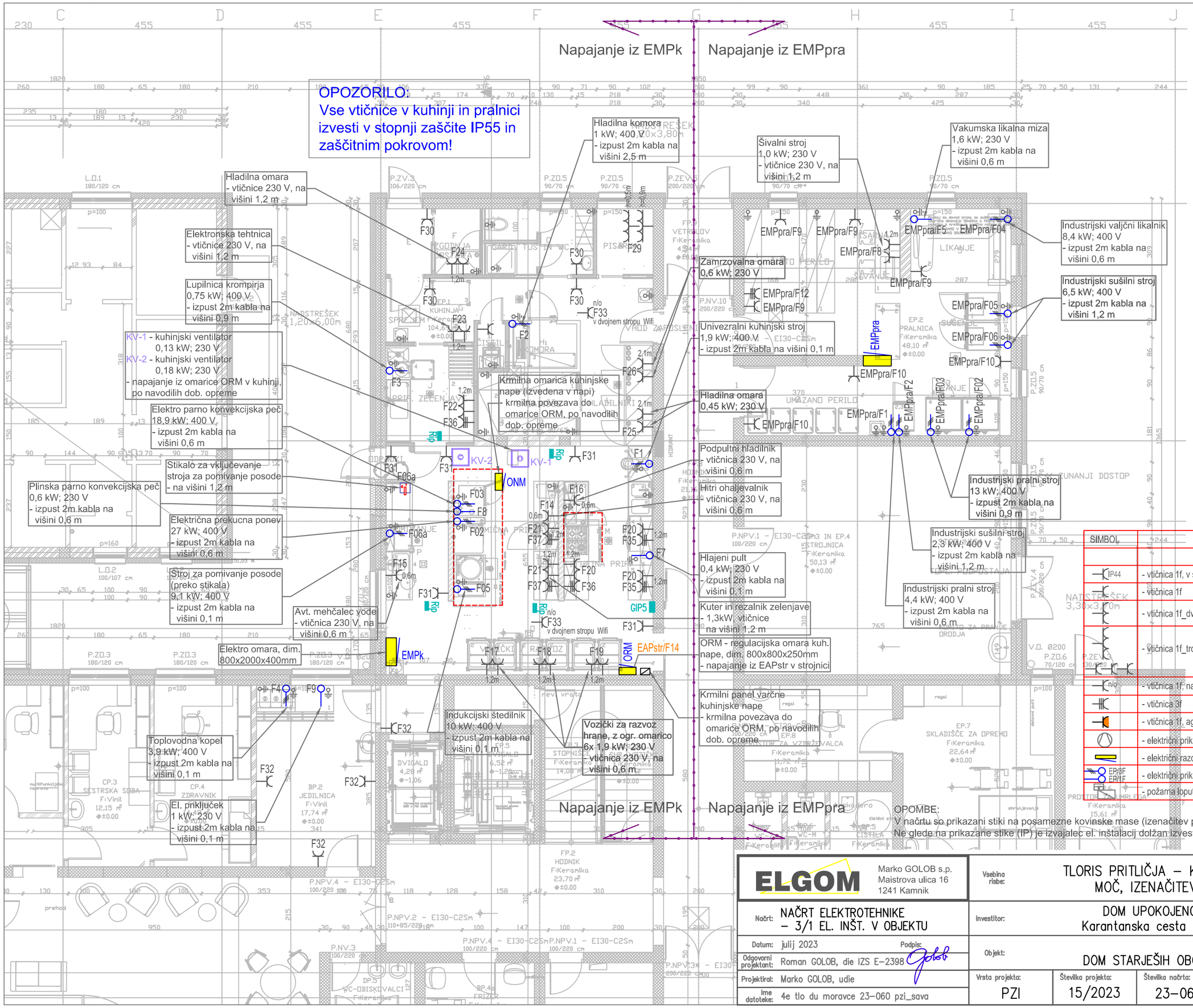

SIMBOL	OPIS ELEMENTOV
	IZENAČITEV POTENCIALOV
GIP	- glavna izenačitev potencialov
ZIP	- etažna izenačitev potencialov
Rip	- lokalna izenačitev potencialov
	- stik izenačitve potencialov

SIMBOL	OPIS ELEMENTOV
	MOČ
IP44	- vtičnica 1f, v stopnji zaščite IP44
	- vtičnica 1f
	- vtičnica 1f_dvojna
	- vtičnica 1f_trojna
n/o	- vtičnica 1f, nadgradna
	- vtičnica 3f
	- vtičnica 1f, agregatska (rdeče barve)
	- električni priključek ventilatorja
	- električni razdelilec
EP/3F EP/1F	- električni priključek
	- požarna loputa, 230V

OPOMBE:
V načrtu so prikazani stiki na posamezne kovinske mase (izenačitev potencialov).
Ne glede na prikazane stike (IP) je izvajalec el. inštalacij dolžan izvesti stike na vse kovinske mase!

A3 420x297 mm

ELGOM	Marko GOLOB s.p. Maistrova ulica 16 1241 Kamnik	Vsebina risbe:	TLORIS PRITLIČJA – KUHINJA, PRALNICA MOČ, IZENAČITEV POTENCIALA		
Načrt:	NAČRT ELEKTROTEHNIKE – 3/1 EL. INŠT. V OBJEKTU	Investitor:	DOM UPOKOJENCEV DOMŽALE Karantanska cesta 5, 1230 Domžale		
Datum:	julij 2023	Podpis:			
Odgovorni projektant:	Roman GOLOB, die IZS E-2398	Objekt:	DOM STARJEŠIH OBČANOV MORAVČE		
Projektiral:	Marko GOLOB, udie	Vrsta projekta: PZI	Številka projekta: 15/2023	Številka načrta: 23–060	Merilo: 1:100
Ime datoteke:	4e tlo du moravce 23–060 pzi_sava				Številka risbe: 024–1 List: 1/1

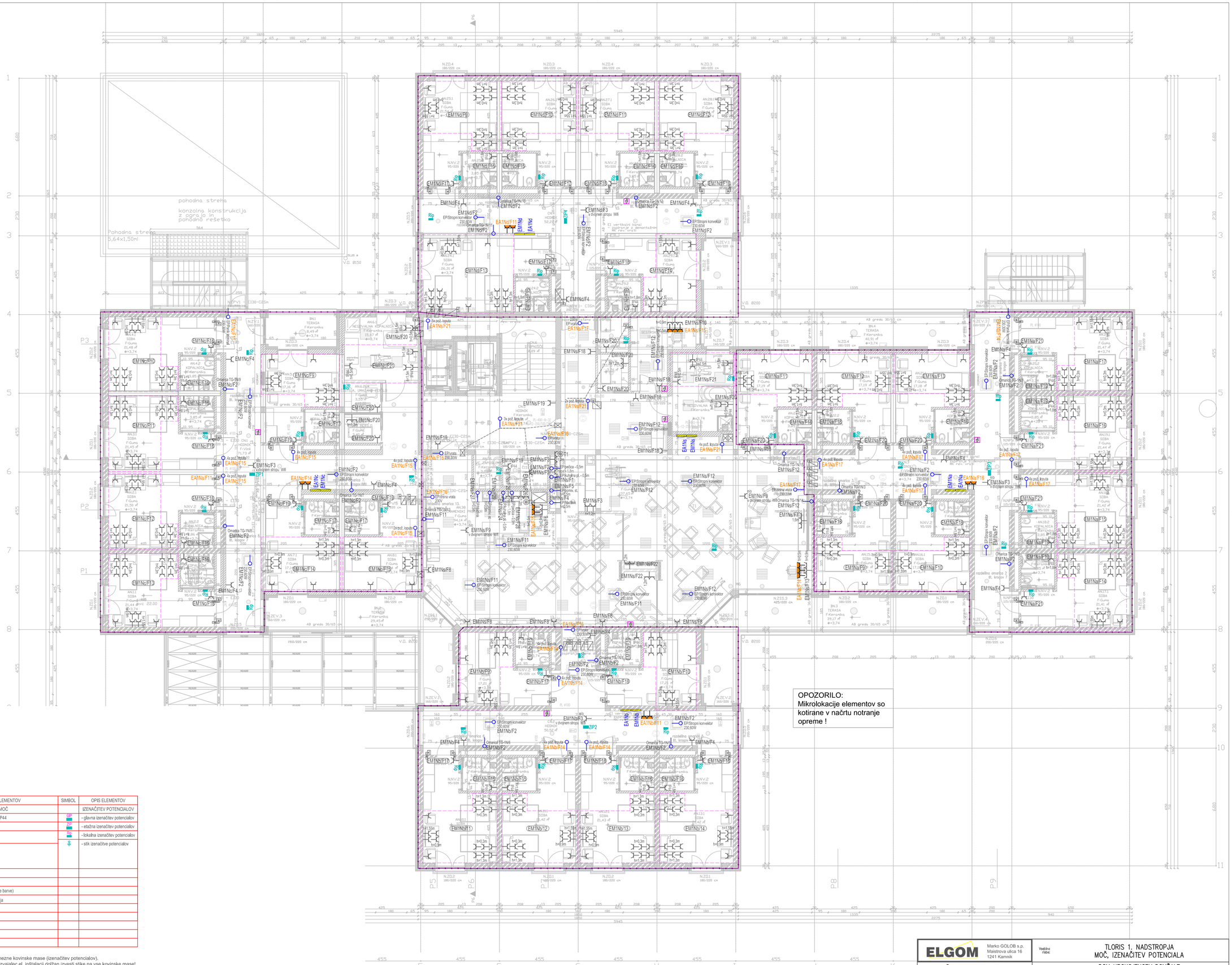

SIMBOL	OPIS ELEMENTOV	SIMBOL	OPIS ELEMENTOV
	MOČ		IZENAČITEV POTENCIALOV
IP44	- vtičnica 1f, v stopnji zaščite IP44	GP	- glavna izenačitev potencialov
	- vtičnica 1f		- etažna izenačitev potencialov
	- vtičnica 1f_dvojna		- lokalna izenačitev potencialov
	- vtičnica 1f_trojna		- stik izenačitve potencialov
Rp	- vtičnica 1f, nadgradna		
	- vtičnica 3f		
	- vtičnica 1f, agregatska (rdeče barve)		
	- električni priključek ventilatorja		
	- električni razdelilec		
EP/SF EP/SF	- električni priključek		
	- požarna loputa, 230V		
	- tipka za vklop štedilnika		
	- termostat		

OPOMBE:
V načrtu so prikazani stiki na posamezne kovinske mase (izenačitev potencialov).
Ne glede na prikazane stike (IP) je izvajalec el. inštalacij dolžan izvesti stike na vse kovinske mase!

A1 841x594 mm

ELGOM	Marko GOLOB s.p. Maistrova ulica 16 1241 Kamnik	Vsebina risbe:	TLORIS 1. NADSTROPJA MOČ, IZENAČITEV POTENCIALA
Načrt:	NAČRT ELEKTROTEHNIKE – 3/1 EL. INŠT. V OBJEKTU	Investitor:	DOM UPOKOJENCEV DOMŽALE Karantanska cesta 5, 1230 Domžale
Datum:	julij 2023	Pečat:	
Odgovorni projektant:	Roman GOLOB, dia IZS E-2398	Objekt:	DOM STARJEŠIH OBČANOV MORAVČE
Projektirал:	Marko GOLOB, udie	Vrsta projekta: PZI	Številka projekta: 15/2023 · Številka načrta: 23-060 · Merilo: 1:100 · Številka risbe: 025 · List: 1/1
Ime datoteke:	4e tlo du moravce 23-060 pzi_sava		

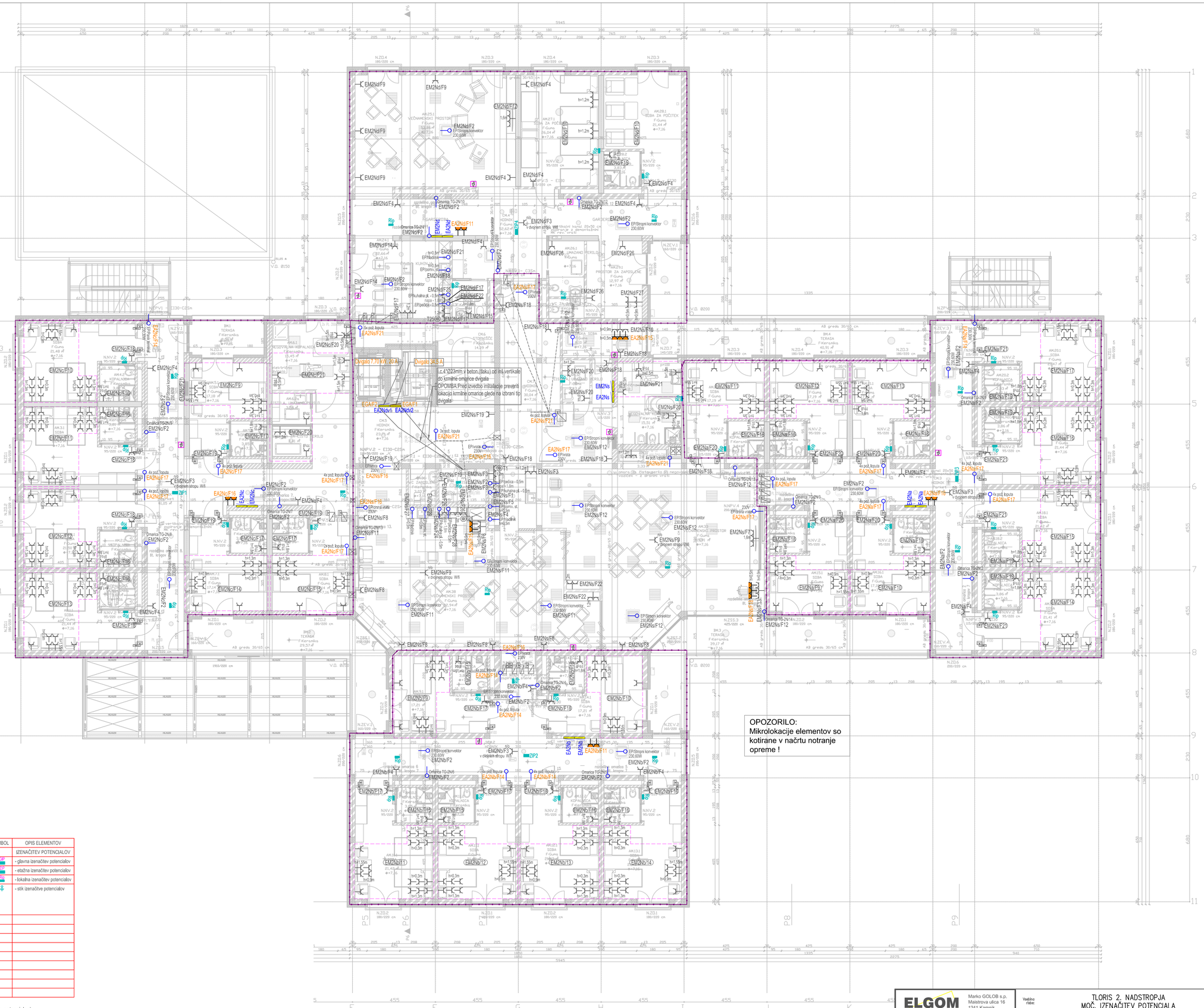

SIMBOL	OPIS ELEMENTOV	SIMBOL	OPIS ELEMENTOV
	MOČ		IZENAČITEV POTENCIALOV
IP44	- vtičnica 1f, v stopnji zaščite IP44	GIP	- glavna izenačitev potencialov
	- vtičnica 1f	ZIP	- etažna izenačitev potencialov
	- vtičnica 1f_dvojna	LIP	- lokalna izenačitev potencialov
	- vtičnica 1f_trojna		- stik izenačitve potencialov
Np	- vtičnica 1f, nadgradna		
	- vtičnica 3f		
	- vtičnica 1f, agregatska (rdeče barve)		
	- električni priključek ventilatorja		
	- električni razdelilec		
EPSF EPVE	- električni priključek		
	- požarna loputa, 230V		
	- tipka za vklop štedilnika		
	- termostat		

OPOMBE:
V načrtu so prikazani stiki na posamezne kovinske mase (izenačitev potencialov).
Ne glede na prikazane stike (IP) je izvajalec el. inštalacij dolžan izvesti stike na vse kovinske mase!

A1 841x594 mm

ELGOM	Marko GOLOB s.p. Maistrova ulica 16 1241 Kamnik	Vsebina risbe:	TLORIS 2. NADSTROPJA MOČ, IZENAČITEV POTENCIALA
Načrt:	NAČRT ELEKTROTEHNIKE – 3/1 EL. INŠT. V OBJEKTU	Investitor:	DOM UPOKOJENCEV DOMŽALE Karantanska cesta 5, 1230 Domžale
Datum: julij 2023	Podpis:		
Odgovorni projektant:	Roman GOLOB, dia IZS E-2398	Objekt:	DOM STARJEŠIH OBČANOV MORAVČE
Projektirал:	Marko GOLOB, udie	Vrsta projekta: PZI	Številka projekta: 15/2023 · Številka načrta: 23-060 · Merilo: 1:100 · Številka risbe: 026 · List: 1/1
Ime datoteke:	4e tlo du moravce 23-060 pzi_sava		

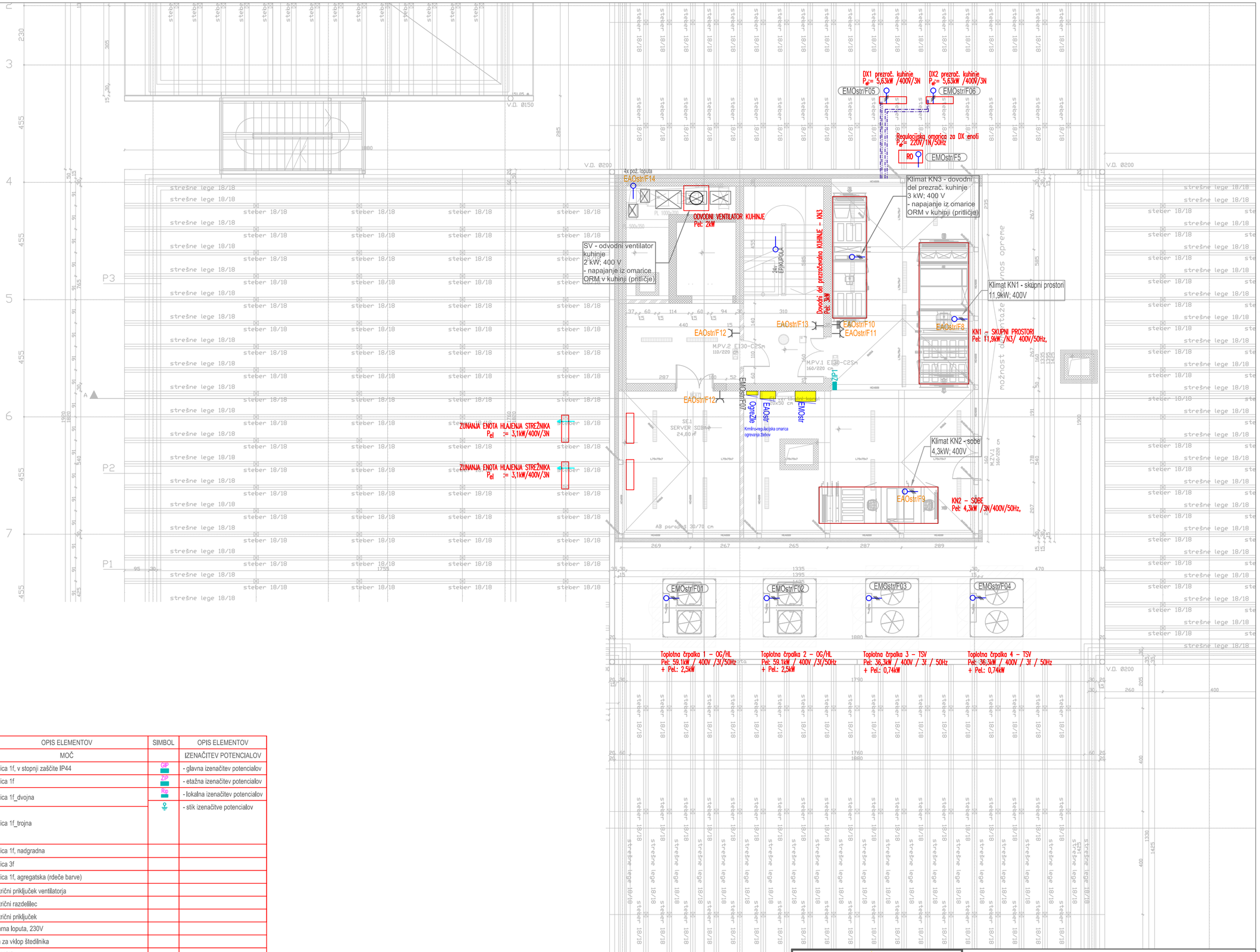

SIMBOL	OPIS ELEMENTOV	SIMBOL	OPIS ELEMENTOV
	MOČ		IZENAČITEV POTENCIALOV
IP44	- vtičnica 1f, v stopnji zaščite IP44	GIP	- glavna izenačitev potencialov
	- vtičnica 1f	ZIP	- etažna izenačitev potencialov
	- vtičnica 1f_dvojna	Rip	- lokalna izenačitev potencialov
	- vtičnica 1f_trojna		- stik izenačitve potencialov
n/o	- vtičnica 1f, nadgradna		
	- vtičnica 3f		
	- vtičnica 1f, agregatska (rdeče barve)		
	- električni priključek ventilatorja		
	- električni razdelilec		
EP/3F EP/1F	- električni priključek		
	- požarna loputa, 230V		
	- tipka za vklop štedilnika		
	- termostat		

OPOMBE:
V načrtu so prikazani stiki na posamezne kovinske mase (izenačitev potencialov).
Ne glede na prikazane stike (IP) je izvajalec el. inštalacij dolžan izvesti stike na vse kovinske mase!

A2 594x420 mm

ELGOM	Marko GOLOB s.p. Maistrova ulica 16 1241 Kamnik	Vsebina risbe:	TLORIS OSTREŠJA MOČ, IZENAČITEV POTENCIALA
Načrt:	NAČRT ELEKTROTEHNIKE – 3/1 EL. INŠT. V OBJEKTU	Investitor:	DOM UPOKOJENCEV DOMŽALE Karantanska cesta 5, 1230 Domžale
Datum:	julij 2023 Podpis:	Objekt:	DOM STARJEŠIH OBČANOV MORAVČE
Odgovorni projektant:	Roman GOLOB, die IZS E-2398		
Projektiral:	Marko GOLOB, udie		
Ime datoteke:	4e tlo du moravce 23-060 pzi_sava		

Vrsta projekta:	Številka projekta:	Številka načrta:	Merilo:	Številka risbe:
PZI	15/2023	23-060	1:100	027 List: 1/1

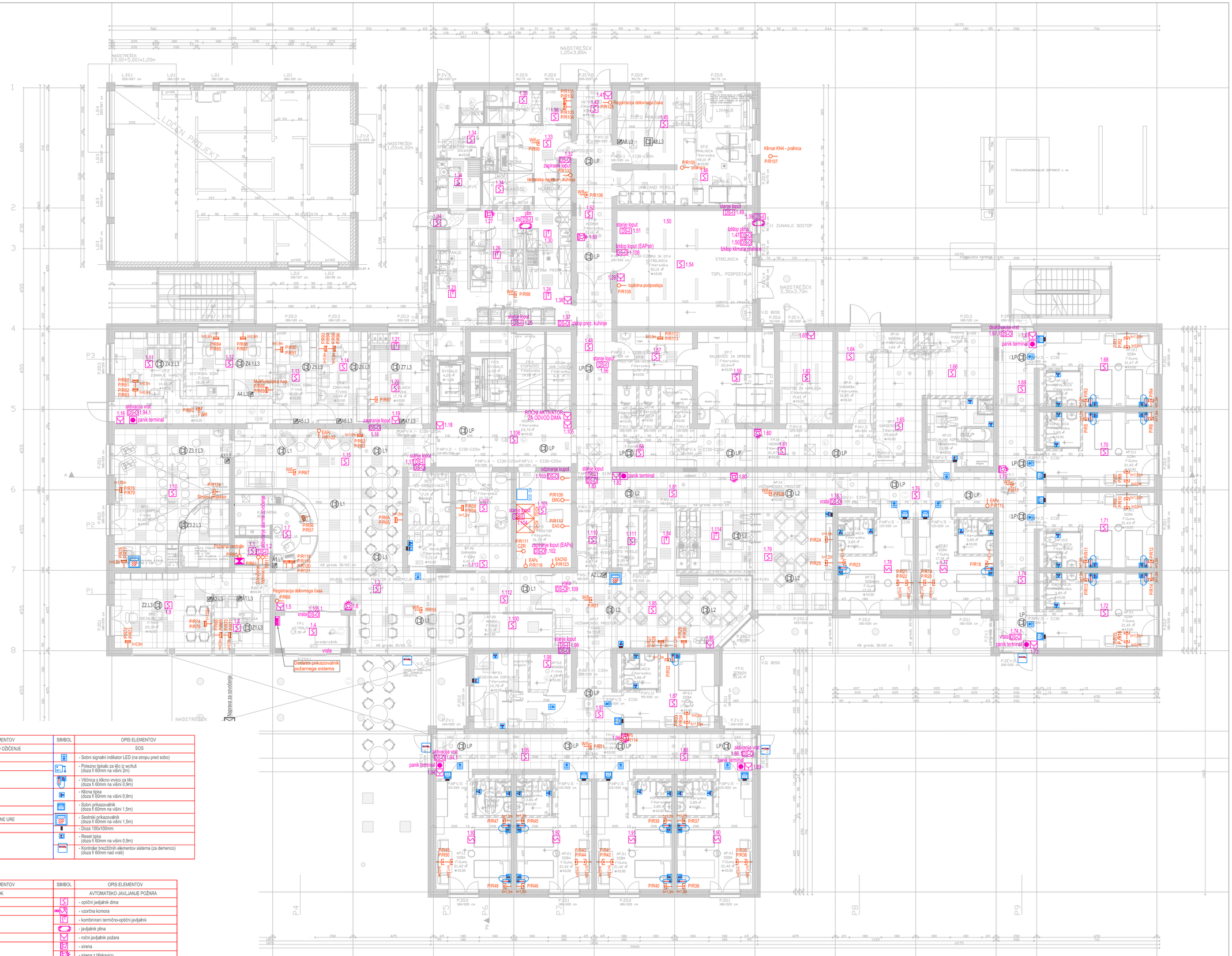

SIMBOL	OPIS ELEMENTOV	SIMBOL	OPIS ELEMENTOV
	UNIVERZALNO OŽIČENJE		SOS
	- vtičnica RJ-45 - dvojna		- Sobni signalni indikator LED (na stropu pred sobo)
	- vtičnica RJ-45 - enojna		- Potezno tipkalo za klic iz wc/tuš (doza fi 60mm na višini 2m)
	- komunikacijska omara		- Vtičnica s klično vrvico za klic (doza fi 60mm na višini 0,9m)
	- priključek univerzalnega ožičenja		- Klična tipka (doza fi 60mm na višini 0,9m)
	- vtičnica TV		- Sobni prikazovalnik (doza fi 60mm na višini 1,5m)
	- omarica TV		- Sestrski prikazovalnik (doza fi 60mm na višini 1,5m)
	ELEKTRIČNE URE		- Doza 100x100mm
M.URA	- matična ura		- Reset tipka (doza fi 60mm na višini 0,9m)
	- enostranska fi-400 minutna		- Kontroler brezžičnih elementov sistema (za demenco) (doza fi 60mm nad vrati)
	- enostranska fi-300 sekundna		
	- sprejemnik točnega časa		

SIMBOL	OPIS ELEMENTOV	SIMBOL	OPIS ELEMENTOV
	ZVOK		AVTOMATSKO JAVLJANJE POŽARA
	- nadgradni zvočnik		- optični javljalnik dima
	- vgradni zvočnik		- vzorčna komora
	- kombinirani zvočnik		- kombinirani termično-optični javljalnik
	- regulator glasnosti		- javljalnik plina
	- ojačevalna omarica		- ročni javljalnik požara
			- sirena
			- sirena z bliskavico
		DS-I	- požarni vmesnik - vhodni
		DS-O	- požarni vmesnik - izhodni
			- držalni elektro magnet
			- požarna centrala
			- dodatni prikazovalnik

OPOMBE:
Optični in termični javljalniki požara se montirajo minimalno 1m od prezračevalnih in hladilnih naprav!

A1 841x594 mm

ELGOM	Marko GOLOB s.p. Maistrova ulica 16 1241 Kamnik	Vsebina risbe:	TLORIS PRITLIČJA AJP, UNIVERZALNO OŽIČENJE, SOS, OZVOČENJE
Naziv:	NAČRT ELEKTROTEHNIKE – 3/1 EL. INŠT. V OBJEKTU	Investitor:	DOM UPOKOJENCEV DOMŽALE Karantanska cesta 5, 1230 Domžale
Datum: julij 2023	Podpis:	Objekt:	DOM STARJEŠIH OBČANOV MORAVČE
Odgovorni projektant:	Roman GOLOB, dia IZS E-2398		
Projektirал:	Marko GOLOB, udia	Vrsta projekta: PZI	Številka projekta: 15/2023 · Številka načrta: 23-060 · Merilo: 1:100 · Številka risbe: 028 · List: 1/1
Ime datoteke:	4e tlo du moravce 23-060 pzi_sava		

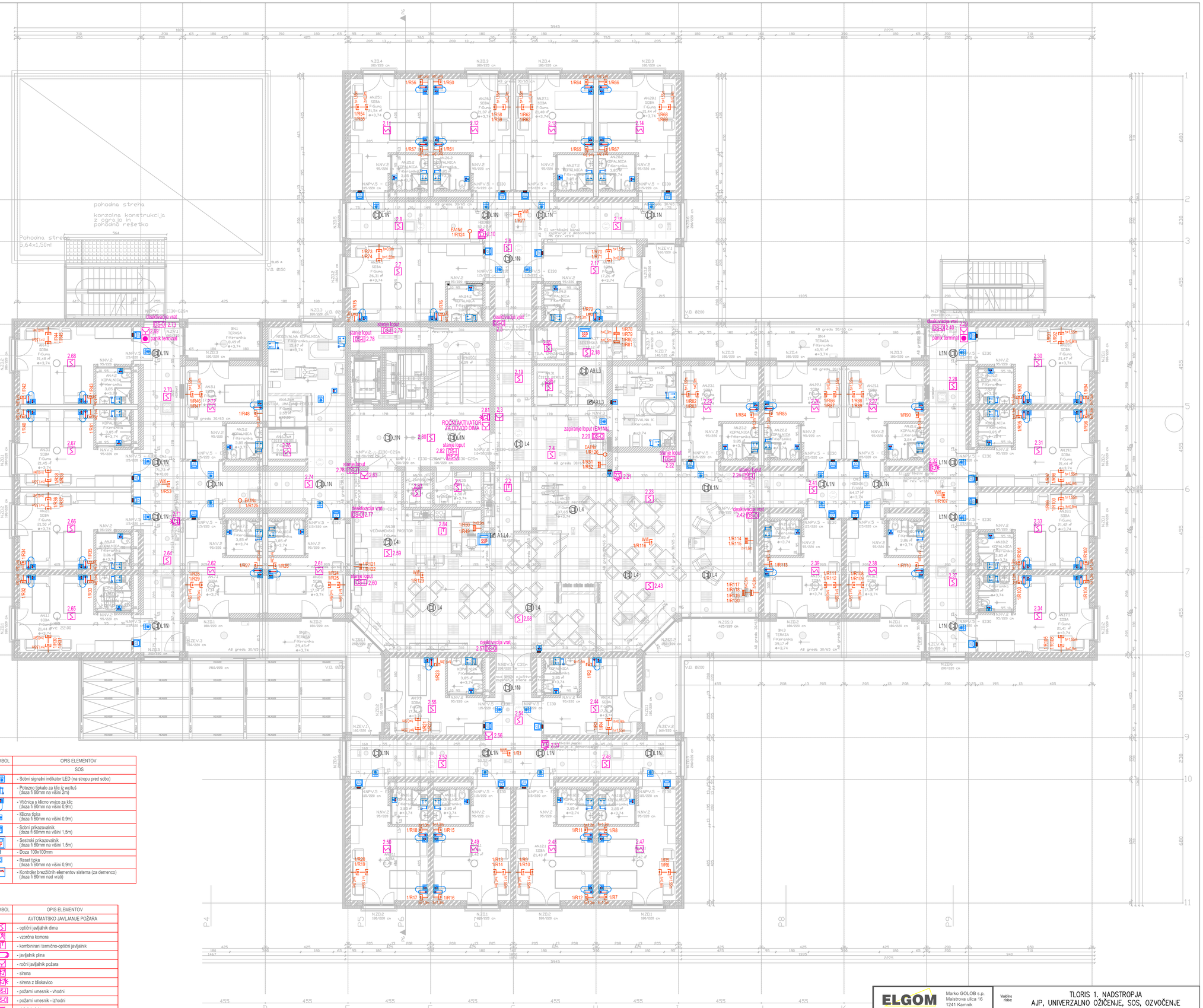

SIMBOL	OPIS ELEMENTOV	SIMBOL	OPIS ELEMENTOV
	UNIVERZALNO OŽIČENJE		SOS
	- vtičnica RJ-45 - dvojna		- Sobni signalni indikator LED (na stropu pred sobo)
	- vtičnica RJ-45 - enojna		- Potezno tipkalo za klic iz wc/tuš (doza fi 60mm na višini 2m)
	- komunikacijska omara		- Vtičnica s klicno vrvico za klic (doza fi 60mm na višini 0,9m)
	- priključek univerzalnega ožičenja		- Klicna tipka (doza fi 60mm na višini 0,9m)
	- vtičnica TV		- Sobni prikazovalnik (doza fi 60mm na višini 1,5m)
	- omarica TV	SSP	- Sestrski prikazovalnik (doza fi 60mm na višini 1,5m)
	ELEKTRIČNE URE		- Doza 100x100mm
M.URA	- matična ura		- Reset tipka (doza fi 60mm na višini 0,9m)
	- enostranska fi-400 minutna		- Kontroler brezžičnih elementov sistema (za demenco) (doza fi 60mm nad vrati)
	- enostranska fi-300 sekundna		
	- sprejemnik točnega časa		

SIMBOL	OPIS ELEMENTOV	SIMBOL	OPIS ELEMENTOV
	ZVOK		AVTOMATSKO JAVLJANJE POŽARA
	- nadgradni zvočnik		- optični javljalnik dima
	- vgradni zvočnik		- vzorčna komora
	- kombinirani zvočnik		- kombinirani termično-optični javljalnik
	- regulator glasnosti		- javljalnik plina
	- ojačevalna omarica		- ročni javljalnik požara
			- sirena
			- sirena z bliskavico
		DS-I	- požarni vmesnik - vhodni
		DS-O	- požarni vmesnik - izhodni
			- držalni elektro magnet
			- požarna centrala
			- dodatni prikazovalnik

OPOMBE:
Optični in termični javljalniki požara se montirajo minimalno 1m od prezračevalnih in hladilnih naprav!

A1 841x594 mm

ELGOM	Marko GOLOB s.p. Maistrova ulica 16 1241 Kamnik	Vsebina risbe:	TLORIS 1. NADSTROPJA AJP, UNIVERZALNO OŽIČENJE, SOS, OZVOČENJE
Načrt:	NAČRT ELEKTROTEHNIKE – 3/1 EL. INŠT. V OBJEKTU	Investitor:	DOM UPOKOJENCEV DOMŽALE Karantanska cesta 5, 1230 Domžale
Datum:	julij 2023 Podpis:	Objekt:	DOM STARJEŠIH OBČANOV MORAVČE
Odgovorni projektant:	Roman GOLOB, dia IZS E-2398		
Projektirал:	Marko GOLOB, udie	Vrsta projekta: PZI	Številka projekta: 15/2023 · Številka načrta: 23-060 · Merilo: 1:100 · Številka risbe: 029 · List: 1/1
Time datoteke:	4e tlo du morovce 23-060 pzi_sava		

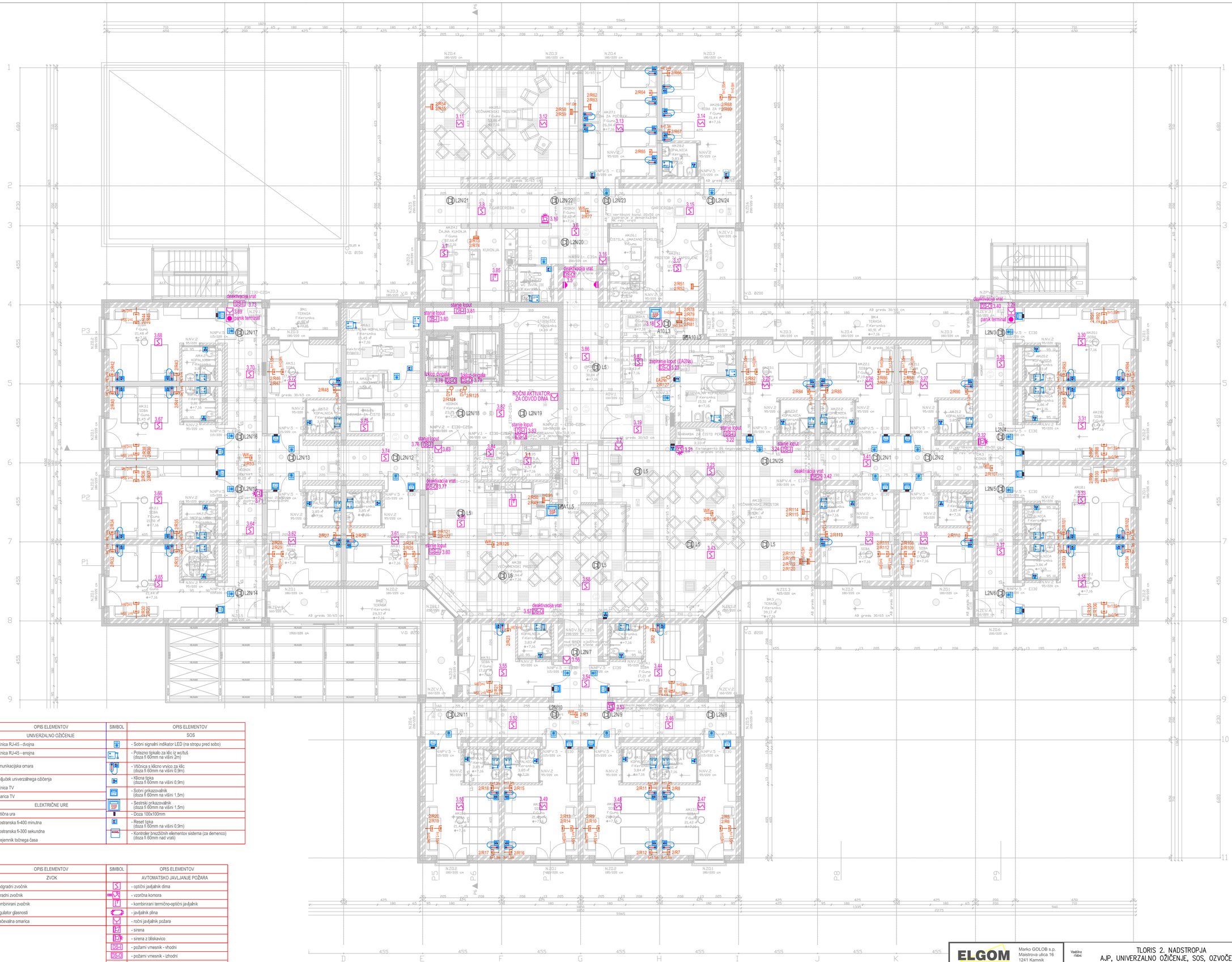

SIMBOL	OPIS ELEMENTOV	SIMBOL	OPIS ELEMENTOV
	UNIVERZALNO OŽIČENJE		SOS
	- vtičnica RJ-45 - dvojna		- Sobni signalni indikator LED (na stropu pred sobo)
	- vtičnica RJ-45 - enojna		- Potezno tipkalo za klic iz wc-tuš (doza fi 60mm na višini 2m)
	- komunikacijska omara		- Vtičnica s klično vrvico za klic (doza fi 60mm na višini 0,9m)
	- priključek univerzalnega ožičenja		- Klična tipka (doza fi 60mm na višini 0,9m)
	- vtičnica TV		- Sobni prikazovalnik (doza fi 60mm na višini 1,5m)
	- omarica TV	SSP	- Sestrski prikazovalnik (doza fi 60mm na višini 1,5m)
	ELEKTRIČNE URE		- Doza 100x100mm
M.URA	- matična ura		- Reset tipka (doza fi 60mm na višini 0,9m)
	- enostranska fi-400 minutna		- Kontroler brezžičnih elementov sistema (za demenco) (doza fi 60mm nad vrati)
	- enostranska fi-300 sekundna		
SR	- sprejemnik točnega časa		

SIMBOL	OPIS ELEMENTOV	SIMBOL	OPIS ELEMENTOV
	ZVOK		AVTOMATSKO JAVLJANJE POŽARA
	- nadgradni zvočnik		- optični javljalnik dima
	- vgradni zvočnik		- vzorčna komora
	- kombinirani zvočnik		- kombinirani termično-optični javljalnik
	- regulator glasnosti		- javljalnik plina
	- ojačevalna omarica		- ročni javljalnik požara
			- sirena
			- sirena z bliskavico
		DS-I	- požarni vmesnik - vhodni
		DS-O	- požarni vmesnik - izhodni
			- držalni elektro magnet
			- požarna centrala
			- dodatni prikazovalnik

OPOMBE:
Optični in termični javljalniki požara se montirajo minimalno 1m od prezračevalnih in hladilnih naprav!

A1 841x594 mm

ELGOM	Marko GOLOB s.p. Maistrova ulica 16 1241 Kamnik	Vsebina risbe:	TLORIS 2. NADSTROPJA AJP, UNIVERZALNO OŽIČENJE, SOS, OZVOČENJE
Naročnik:	NAČRT ELEKTROTEHNIKE – 3/1 EL. INŠT. V OBJEKTU	Investitor:	DOM UPOKOJENCEV DOMŽALE Karantanska cesta 5, 1230 Domžale
Datum:	Julij 2023 Podpis:		
Odgovorni projektant:	Roman GOLOB, dia IZS E-2398	Objekt:	DOM STARJEŠIH OBČANOV MORAVČE
Projektiral:	Marko GOLOB, udie	Vrsta projekta: PZI	Številka projekta: 15/2023 · Številka načrta: 23-060 · Merilo: 1:100 · Številka risbe: 030 · List: 1/1
Ime datoteke:	4e tlo du moravce 23-060 pzi_sava		

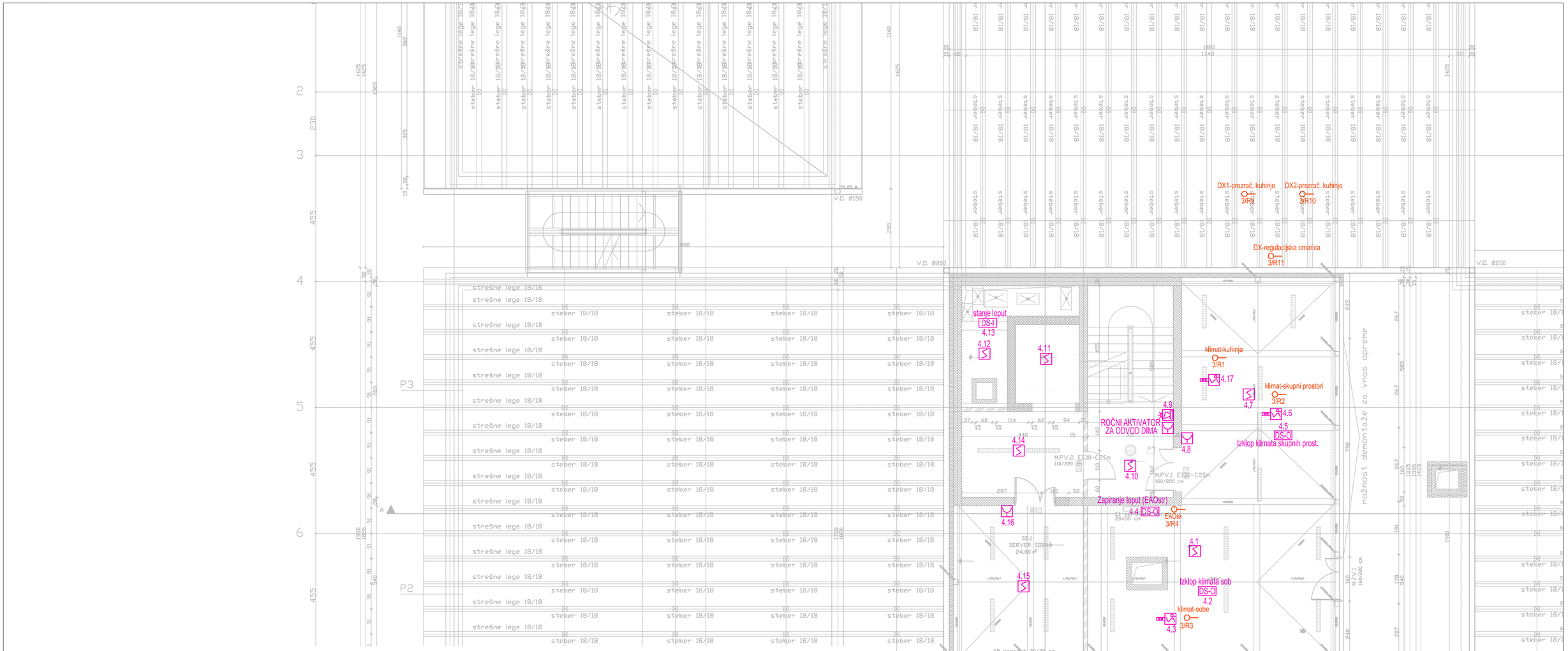

SIMBOL	OPIS ELEMENTOV
	UNIVERZALNO OŽIČENJE
	- vtičnica RJ-45 - dvojna
	- vtičnica RJ-45 - enojna
	- komunikacijska omara
	- priključek univerzalnega ožičenja
	- vtičnica TV
	- omarica TV
	ELEKTRIČNE URE
M.URA	- matična ura
	- enostranska fi-400 minutna
	- enostranska fi-300 sekundna
SITC	- sprejemnik točnega časa

SIMBOL	OPIS ELEMENTOV
	SOS
	- Sobni signalni indikator LED (na stropu pred sobo)
	- Potezno tipkalo za klic iz wc/tuš (doza fi 60mm na višini 2m)
	- Vtičnica s klicno vrvico za klic (doza fi 60mm na višini 0,9m)
	- Klicna tipka (doza fi 60mm na višini 0,9m)
SSP	- Sobni prikazovalnik (doza fi 60mm na višini 1,5m)
SSP	- Sestrski prikazovalnik (doza fi 60mm na višini 1,5m)
	- Doza 100x100mm
	- Reset tipka (doza fi 60mm na višini 0,9m)
	- Kontroler brezžičnih elementov sistema (za demenco) (doza fi 60mm nad vrati)

SIMBOL	OPIS ELEMENTOV
	ZVOK
	- nadgradni zvočnik
	- vgradni zvočnik
	- kombinirani zvočnik
	- regulator glasnosti
	- ojačevalna omarica

SIMBOL	OPIS ELEMENTOV
	AVTOMATSKO JAVLJANJE POŽARA
	- optični javljalnik dima
	- vzorčna komora
	- kombinirani termično-optični javljalnik
	- javljalnik plina
	- ročni javljalnik požara
	- sirena
	- sirena z bliskavico
DS-I	- požarni vmesnik - vhodni
DS-O	- požarni vmesnik - izhodni
	- držalni elektro magnet
	- požarna centrala
	- dodatni prikazovalnik

OPOMBE:
Optični in termični javljalniki požara se montirajo minimalno 1m od prezračevalnih in hladilnih naprav!

A2 594x420 mm

ELGOM
Marko GOLOB s.p.
Maistrova ulica 16
1241 Kamnik

Načrt: NAČRT ELEKTROTEHNIKE – 3/1 EL. INŠT. V OBJEKTU

Datum: julij 2023 Podpis:

Odgovorni projektant: Roman GOLOB, dia IZS E-2398

Projektiral: Marko GOLOB, udie

Ime datoteke: 4e tlo du moravce 23-060 pzi_sava

Vsebina risbe: TLORIS OSTREŠJA AJP, UNIVERZALNO OŽIČENJE, SOS, OZVOČENJE

Investitor: DOM UPOKOJENCEV DOMŽALE
Karantanska cesta 5, 1230 Domžale

Objekt: DOM STARJEŠIH OBČANOV MORAVČE

Vrsta projekta:	Številka projekta:	Številka načrta:	Merilo:	Številka risbe:
PZI	15/2023	23-060	1:100	List: 031 1/1

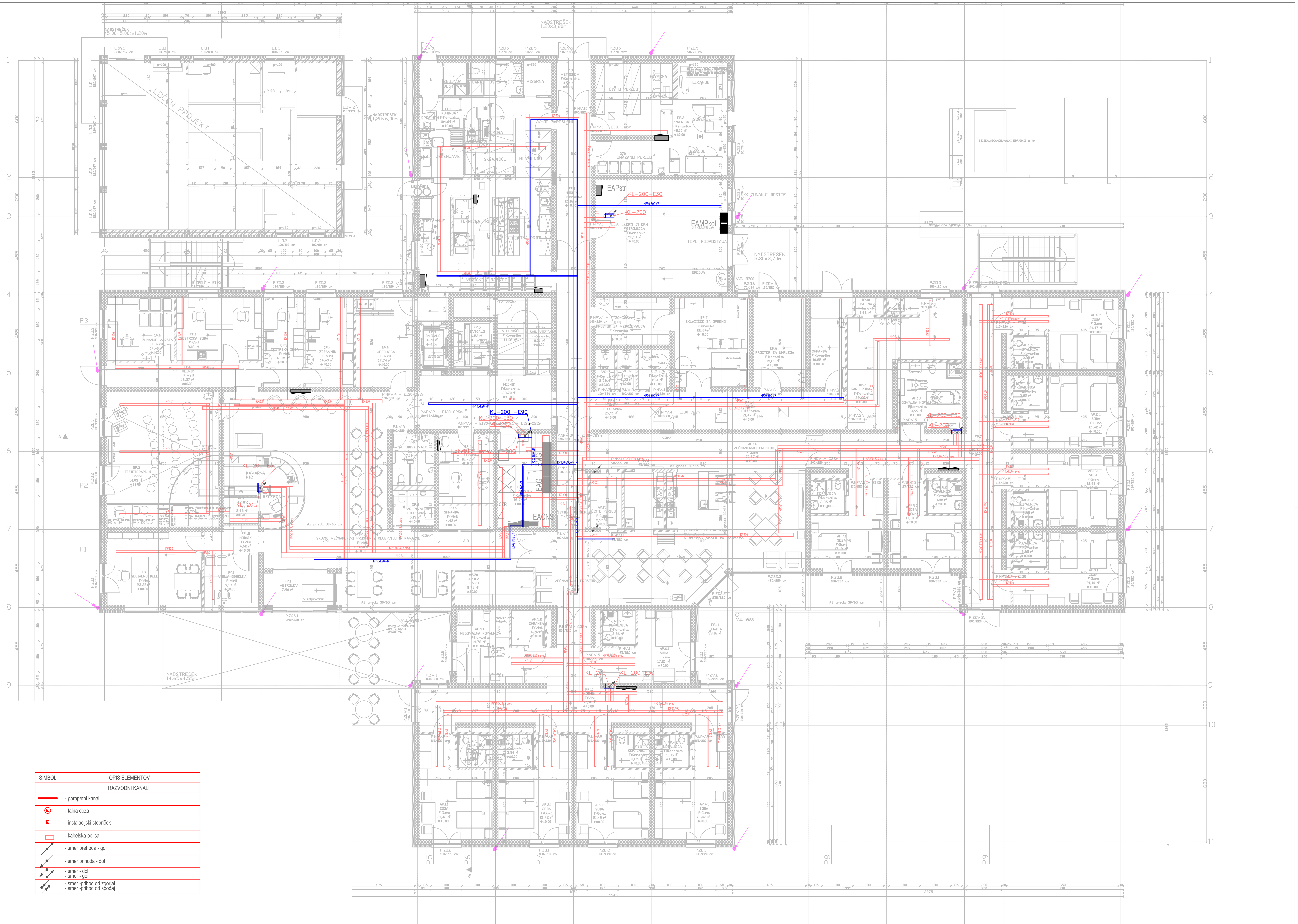

SIMBOL	OPIS ELEMENTOV
	RAZVODNI KANALI
	- parapetni kanal
	- talna doza
	- instalacijski stebriček
	- kabelska polica
	- smer prehoda - gor
	- smer prihoda - dol
	- smer - dol - smer - gor
	- smer -prihod od zgorjal - smer -prihod od spodaj

A1 841x594 mm

ELGOM — Marko GOLOB s.p., Maistrova ulica 16, 1241 Kamnik		Vsebina risbe:	TLORIS PRITLIČJA KABELSKI RAZVOD
Načrt:	NAČRT ELEKTROTEHNIKE – 3/1 EL. INŠT. V OBJEKTU	Investitor:	DOM UPOKOJENCEV DOMŽALE, Karantanska cesta 5, 1230 Domžale
Datum:	julij 2023 (Podpis:)	Objekt:	DOM STAREJŠIH OBČANOV MORAVČE
Odgovorni projektant:	Roman GOLOB, die IZS E-2398	Vrsta projekta:	PZI
Projektiral:	Marko GOLOB, udie	Številka projekta:	15/2023
Ime datoteke:	4e tlo du moravce 23-060 pzi_sava	Številka načrta:	23-060
		Merilo:	1:100
		Številka risbe:	032
		List:	1/1

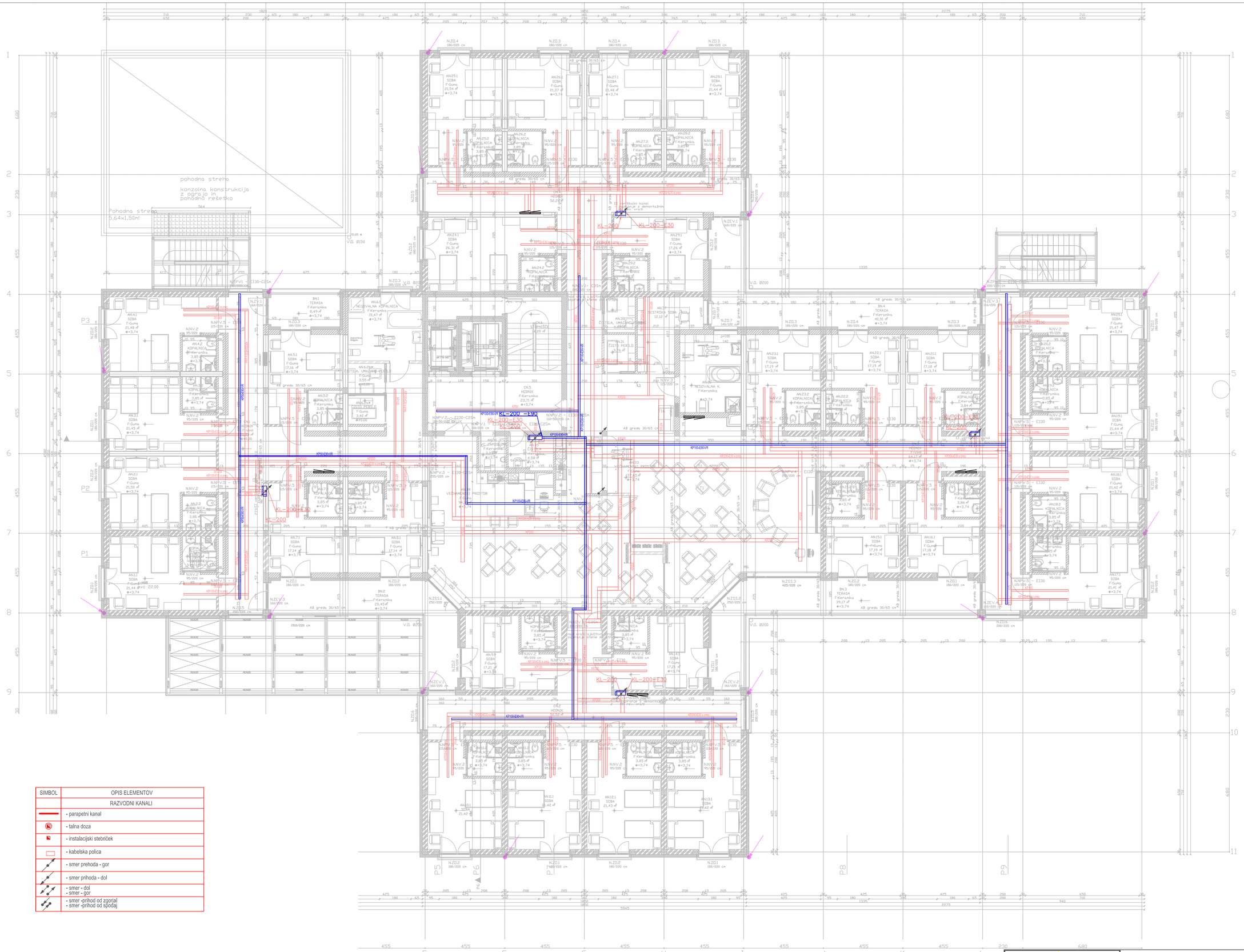

SIMBOL	OPIS ELEMENTOV
	RAZVODNI KANALI
	- parapetni kanal
	- talna doza
	- instalacijski stebriček
	- kabelska polica
	- smer prehoda - gor
	- smer prihoda - dol
	- smer - dol - smer - gor
	- smer -prihod od zgoraj - smer -prihod od spodaj

ELGOM	Marko GOLOB s.p. Maistrova ulica 16 1241 Kamnik	Vsebina risbe:	TLORIS 1. NADSTROPJA KABELSKI RAZVOD
Načrt:	NAČRT ELEKTROTEHNIKE – 3/1 EL. INŠT. V OBJEKTU	Investitor:	DOM UPOKOJENCEV DOMŽALE Karantanska cesta 5, 1230 Domžale
Datum:	julij 2023 Podpis:	Objekt:	DOM STARJEŠIH OBČANOV MORAVČE
Odgovorni projektant:	Roman GOLOB, dia IZS E-2398		
Projektirал:	Marko GOLOB, udia	Vrsta projekta: PZI	Številka projekta: 15/2023 · Številka načrta: 23-060 · Merilo: 1:100 · Številka risbe: 033 · List: 1/1
Ime datoteke:	4e tlo du moravce 23-060 pzi_sava		

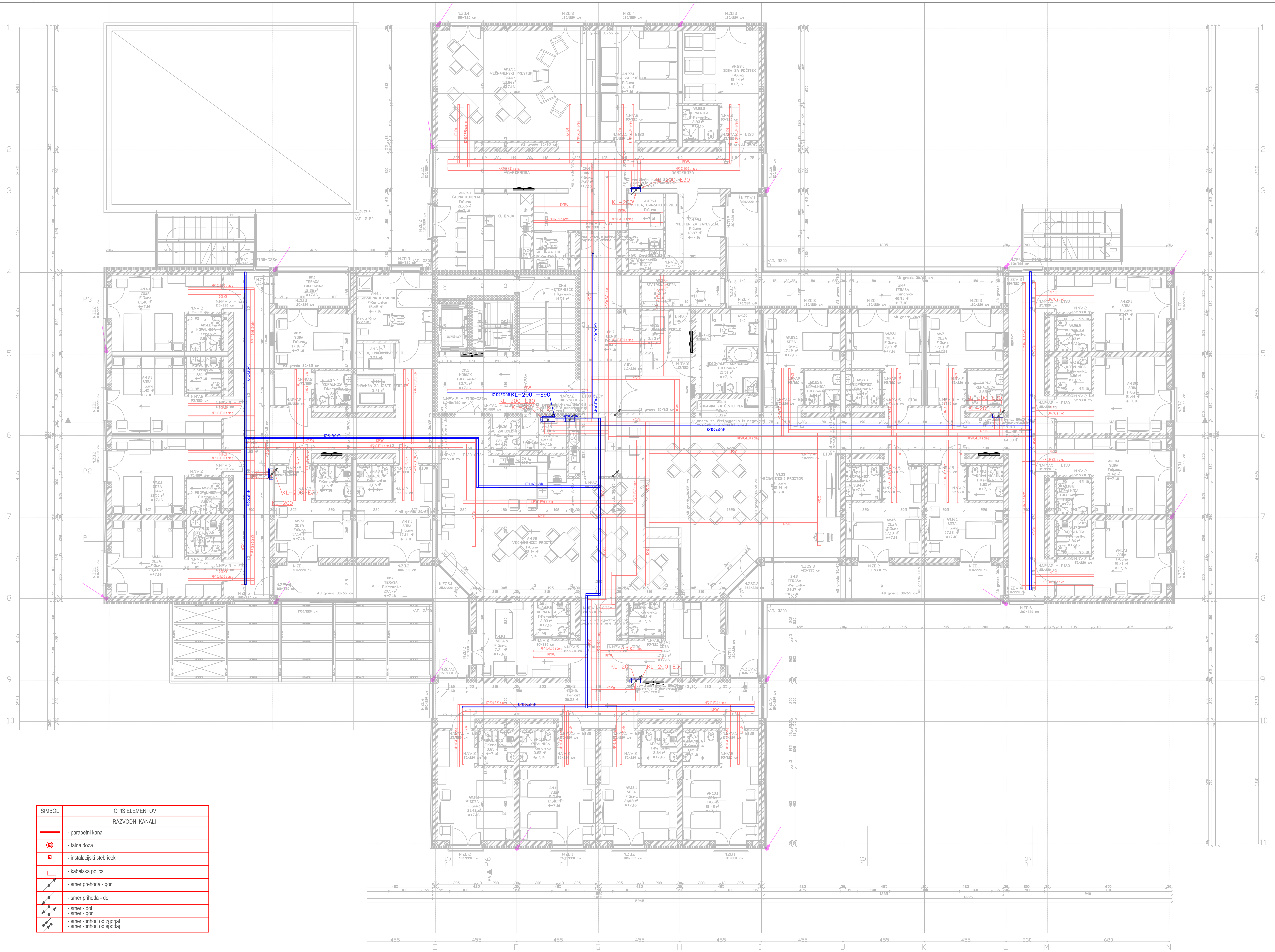

SIMBOL	OPIS ELEMENTOV
	RAZVODNI KANALI
	- parapetni kanal
	- talna doza
	- instalacijski stebriček
	- kabelska polica
	- smer prehoda - gor
	- smer prihoda - dol
	- smer - dol - smer - gor
	- smer -prihod od zgorjal - smer -prihod od spodaj

A1 841x594 mm

ELGOM Marko GOLOB s.p. Maistrova ulica 16 1241 Kamnik	Vsebina risbe: TLORIS 2. NADSTROPJA KABELSKI RAZVOD
Načrt: NAČRT ELEKTROTEHNIKE – 3/1 EL. INŠT. V OBJEKTU	Investitor: DOM UPOKOJENCEV DOMŽALE Karantanska cesta 5, 1230 Domžale
Datum: julij 2023 Podpis:	Objekt: DOM STAREJŠIH OBČANOV MORAVČE
Odgovorni projektant: Roman GOLOB, die IZS E-2398	Vrsta projekta: PZI
Projektiral: Marko GOLOB, udie	Številka projekta: 15/2023
Ime datoteke: 4e tlo du moravce 23-060 pzi_sava	Številka načrta: 23-060
	Merilo: 1:100
	Številka risbe: 034 List: 1/1

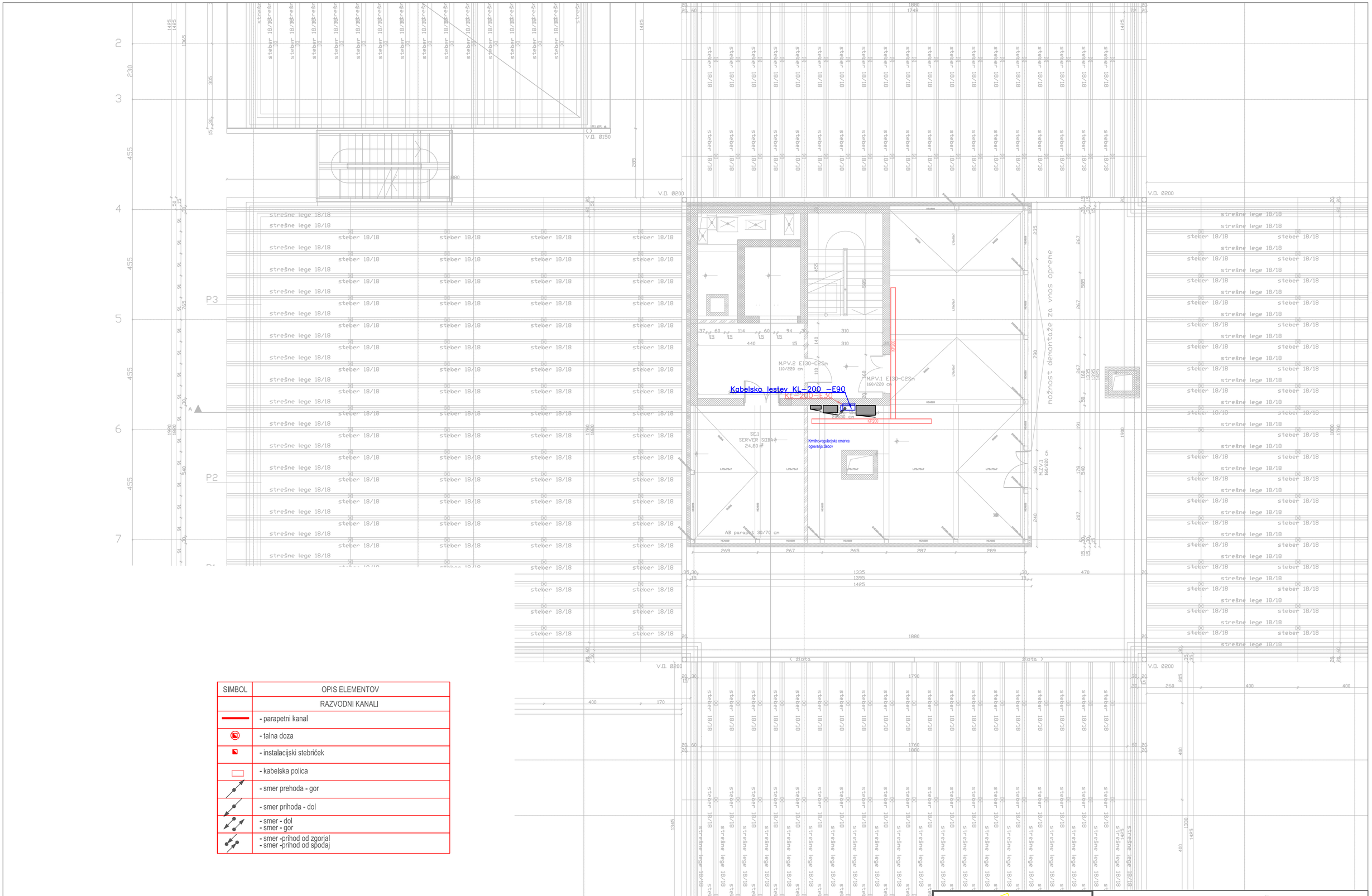

SIMBOL	OPIS ELEMENTOV
	RAZVODNI KANALI
	- parapetni kanal
	- talna doza
	- instalacijski stebriček
	- kabelska polica
	- smer prehoda - gor
	- smer prihoda - dol
	- smer - dol - smer - gor
	- smer -prihod od zgorjaj - smer -prihod od spodaj

A2 594x420 mm

ELGOM

Marko GOLOB s.p.
Maistrova ulica 16
1241 Kamnik

Načrt: NAČRT ELEKTROTEHNIKE – 3/1 EL. INŠT. V OBJEKTU

Datum: julij 2023 Podpis:

Odgovorni projektant: Roman GOLOB, die IZS E-2398

Projektiral: Marko GOLOB, udie

Ime datoteke: 4e tlo du moravce 23-060 pzi_sava

Vsebina risbe: TLORIS OSTREŠJA KABELSKI RAZVOD

Investitor: DOM UPOKOJENCEV DOMŽALE
Karantanska cesta 5, 1230 Domžale

Objekt: DOM STARJEŠIH OBČANOV MORAVČE

Vrsta projekta:	Številka projekta:	Številka načrta:	Merilo:	Številka risbe:
PZI	15/2023	23-060	1:100	List: 035 1/1

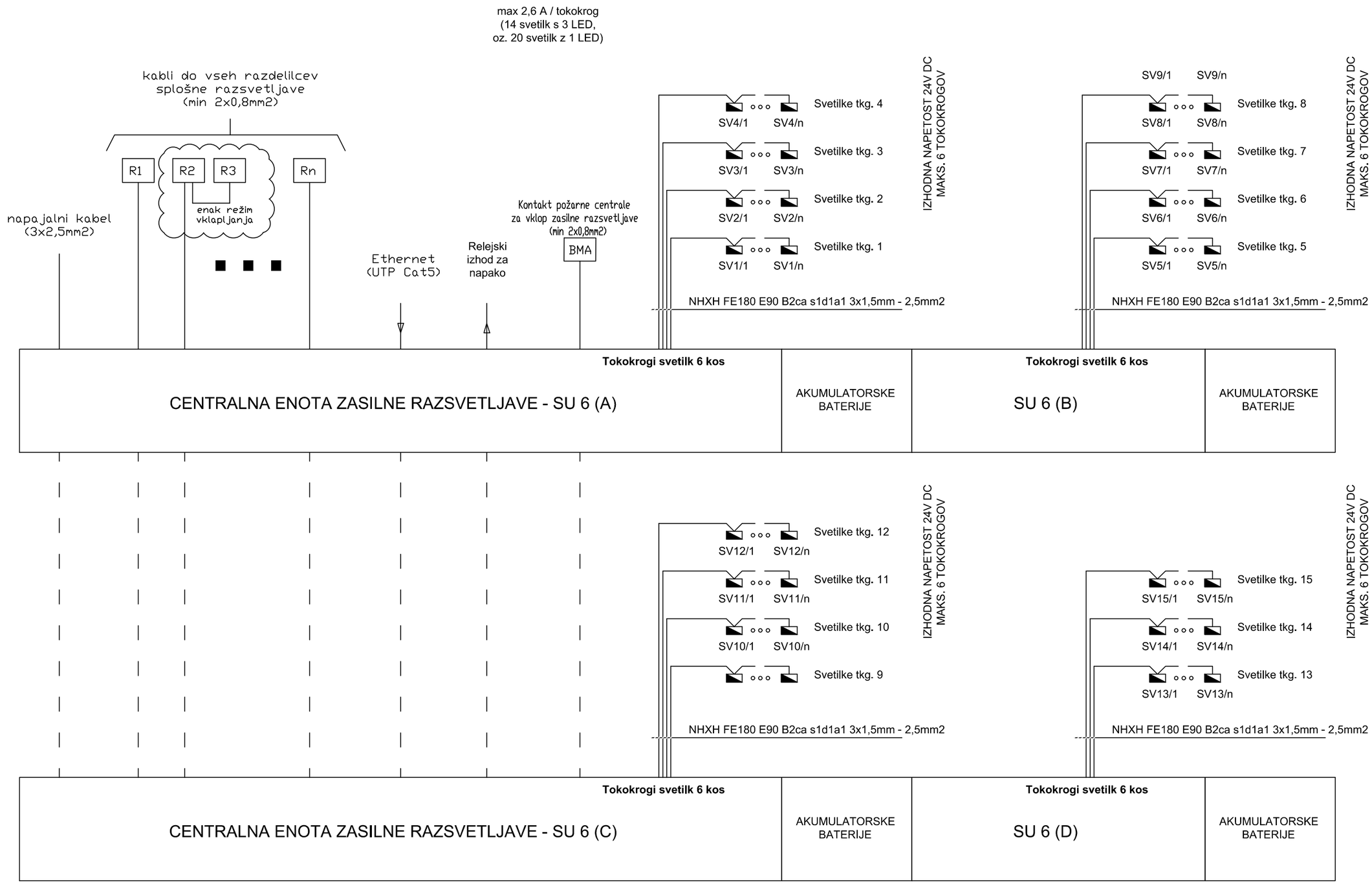

KAB. POVEZAVE DOVODOV PREKO DRUGIH POŽ. SEKTORJEV S NHXH FE180 E90 B2ca s1d1a1

LOKALNE POVEZAVE ZNOTRAJ POŽ. SEKTORJA S FG180M16 3x1,5:
– EVAKUACIJSKA OBM.: B2ca s1d1a1
– OSTALO: Cca s1d2a1

ELGOM	Marko GOLOB s.p. Maistrova ulica 16 1241 Kamnik	Vsebina risbe:	BLOK SHEMA ZASILNA RAZSVETLJAVA		
Načrt:	NAČRT ELEKTROTEHNIKE – 3/1 EL. INŠT. V OBJEKTU	Investitor:	DOM UPOKOJENCEV DOMŽALE Karantanska cesta 5, 1230 Domžale		
Datum:	julij 2023	Objekt:	DOM STAREJŠIH OBČANOV MORAVČE		
Odgovorni projektant:	Roman GOLOB, die IZS E-2398				
Projektiral:	Marko GOLOB, udie	Vrsta projekta: PZI	Številka projekta: 15/2023	Številka načrta: 23-060	Merilo: –
Ime datoteke:	1evez du moravce 23-060 pzi				Številka risbe: 120 List: 1/1

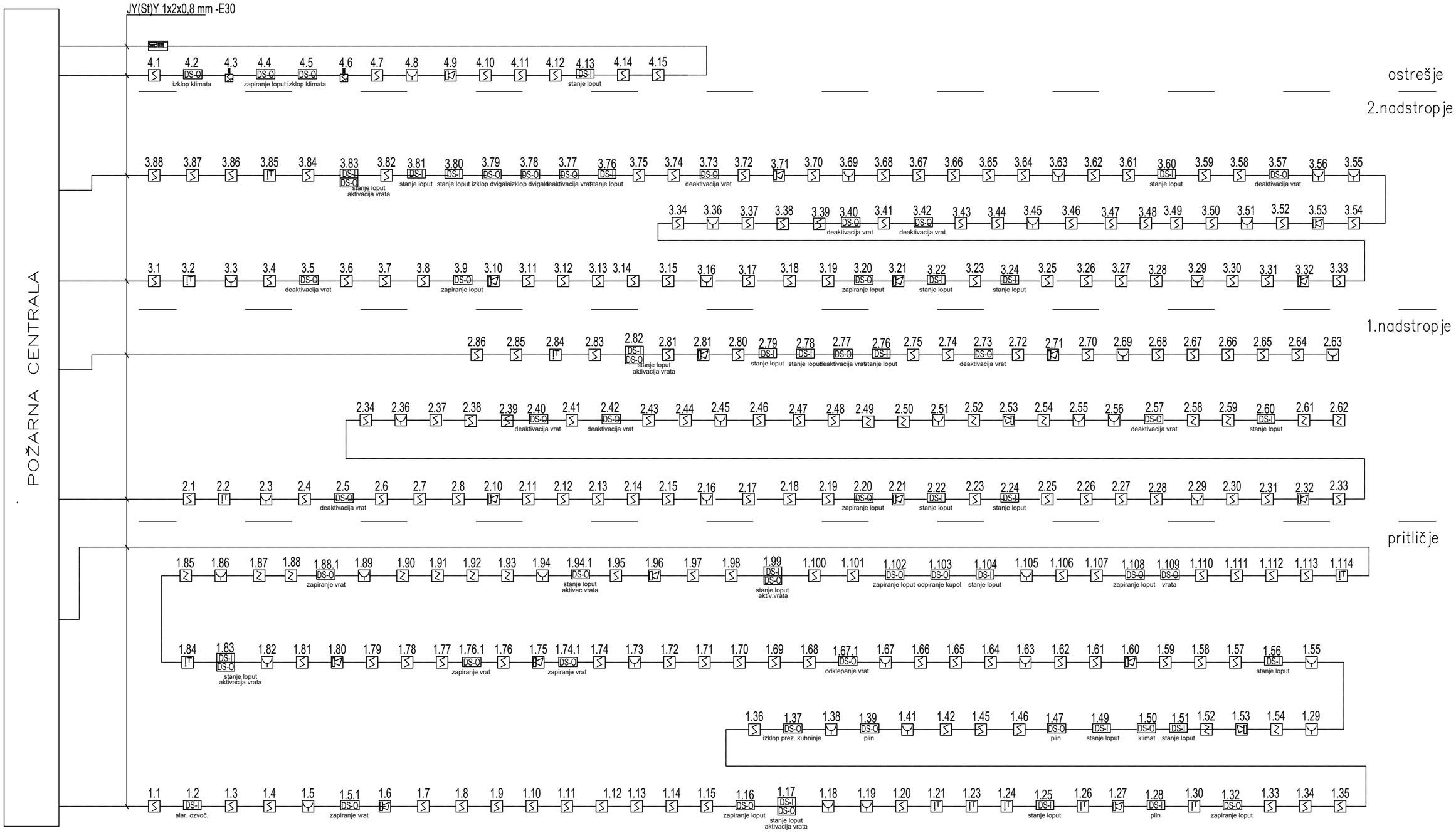

	LEGENDA: PROTIPOŽARNA ZAŠČITA
SIMBOL	OPIS ELEMENTA
	– optični javljalnik dima
	– termični javljalnik
	– ročni javljalnik požara
	– sirena z bliskavico
	– vzorčna komora
DS-O	– požarni vmesnik (z dvema izhodoma)
DS-I	– požarni vmesnik (s štirimi vhodi)
	– dodatni prikazovalnik
	– požarna loputa

ELGOM	Marko GOLOB s.p. Maistrova ulica 16 1241 Kamnik	Vsebina risbe:	SHEMA AVTOMATSKEGA JAVLJANJA POŽARA		
Načrt:	NAČRT ELEKTROTEHNIKE – 3/1 EL. INŠT. V OBJEKTU	Investitor:	DOM UPOKOJENCEV DOMŽALE Karantanska cesta 5, 1230 Domžale		
Datum:	julij 2023 Podpis:	Objekt:	DOM STARJEŠIH OBČANOV MORAVČE		
Odgovorni projektant:	Roman GOLOB, die IZS E–2398				
Projektiral:	Marko GOLOB, udie	Vrsta projekta: PZI	Številka projekta: 15/2023	Številka načrta: 23–060	Merilo:
Ime datoteke:	1evez du moravce 23–060 pzi_shema pozar				Številka risbe: 123 List: 1/1

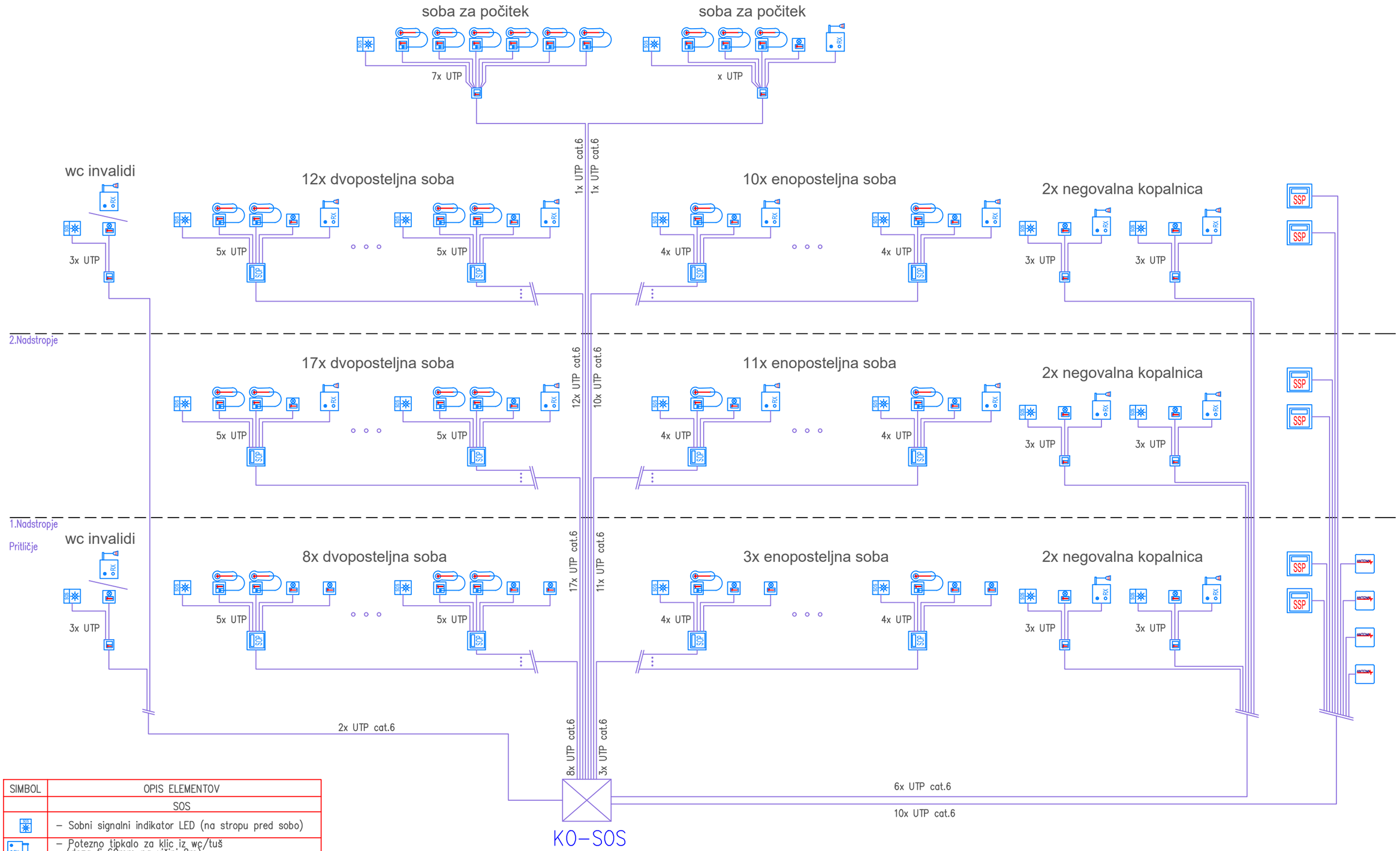

SIMBOL	OPIS ELEMENTOV
	SOS
	– Sobni signalni indikator LED (na stropu pred sobo)
	– Potezno tipkalo za klic iz wc/tuš (doza fi 60mm na višini 2m)
	– Vtičnica s klicno vrvico za klic (doza fi 60mm na višini 0,9m)
	– Klicna tipka (doza fi 60mm na višini 0,9m)
	– Sobni prikazovalnik (doza fi 60mm na višini 1,5m)
	– Sestrski prikazovalnik (doza fi 60mm na višini 1,5m)
	– Doza 100x100mm
	– Reset tipka (doza fi 60mm na višini 0,9m)
	– Kontroler brezžičnih elementov sistema (za demenco) (doza fi 60mm nad vrati)

ELGOM	Marko GOLOB s.p. Maistrova ulica 16 1241 Kamnik	Vsebina risbe:	BLOK SHEMA SOS			
Načrt:	NAČRT ELEKTROTEHNIKE – 3/1 EL. INŠT. V OBJEKTU	Investitor:	DOM UPOKOJENCEV DOMŽALE Karantanska cesta 5, 1230 Domžale			
Datum:	julij 2023 Podpis:	Objekt:	DOM STARJEŠIH OBČANOV MORAVČE			
Odgovorni projektant:	Roman GOLOB, dia IZS E-2398					
Projektiral:	Marko GOLOB, udie	Vrsta projekta: PZI	Številka projekta: 15/2023	Številka načrta: 23-060	Merilo:	Številka risbe: 124 List: 1/1
Ime datoteke:	1evez du moravce 23-060 pzi_shema pozar					

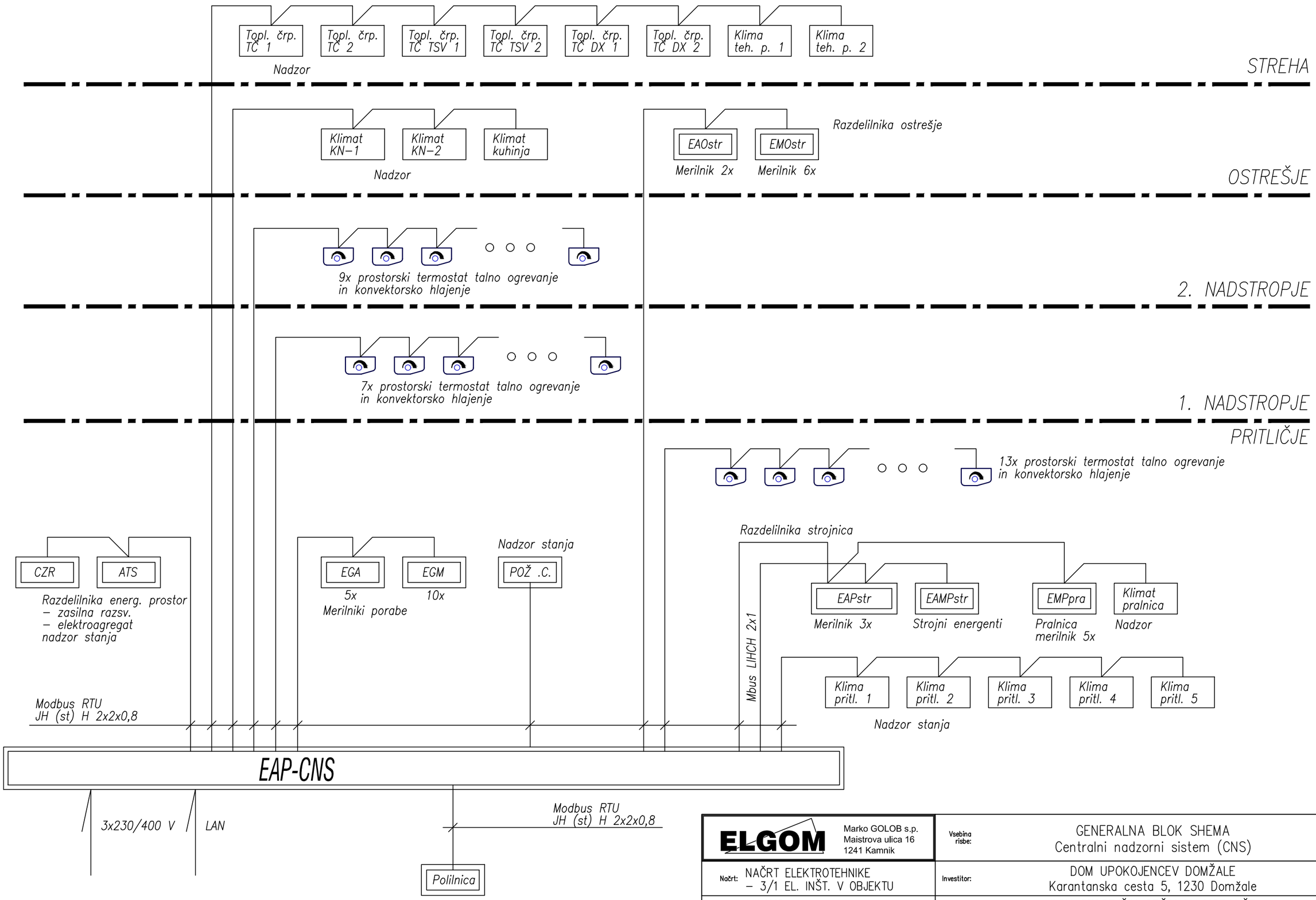

ELGOM	Marko GOLOB s.p. Maistrova ulica 16 1241 Kamnik	Vsebina risbe:	GENERALNA BLOK SHEMA Centralni nadzorni sistem (CNS)			
Načrt:	NAČRT ELEKTROTEHNIKE – 3/1 EL. INŠT. V OBJEKTU	Investitor:	DOM UPOKOJENCEV DOMŽALE Karantanska cesta 5, 1230 Domžale			
Datum:	julij 2023	Objekt:	DOM STAREJŠIH OBČANOV MORAVČE			
Odgovorni projektant:	Roman GOLOB, die IZS E–2398					
Projektiral:	Marko GOLOB, udie	Vrsta projekta:	Številka projekta:	Številka načrta:	Merilo:	Številka risbe: 130
Ime datoteke:	1evez du moravce 23–060 pzi	PZI	15/2023	23–060	–	List: 1/1

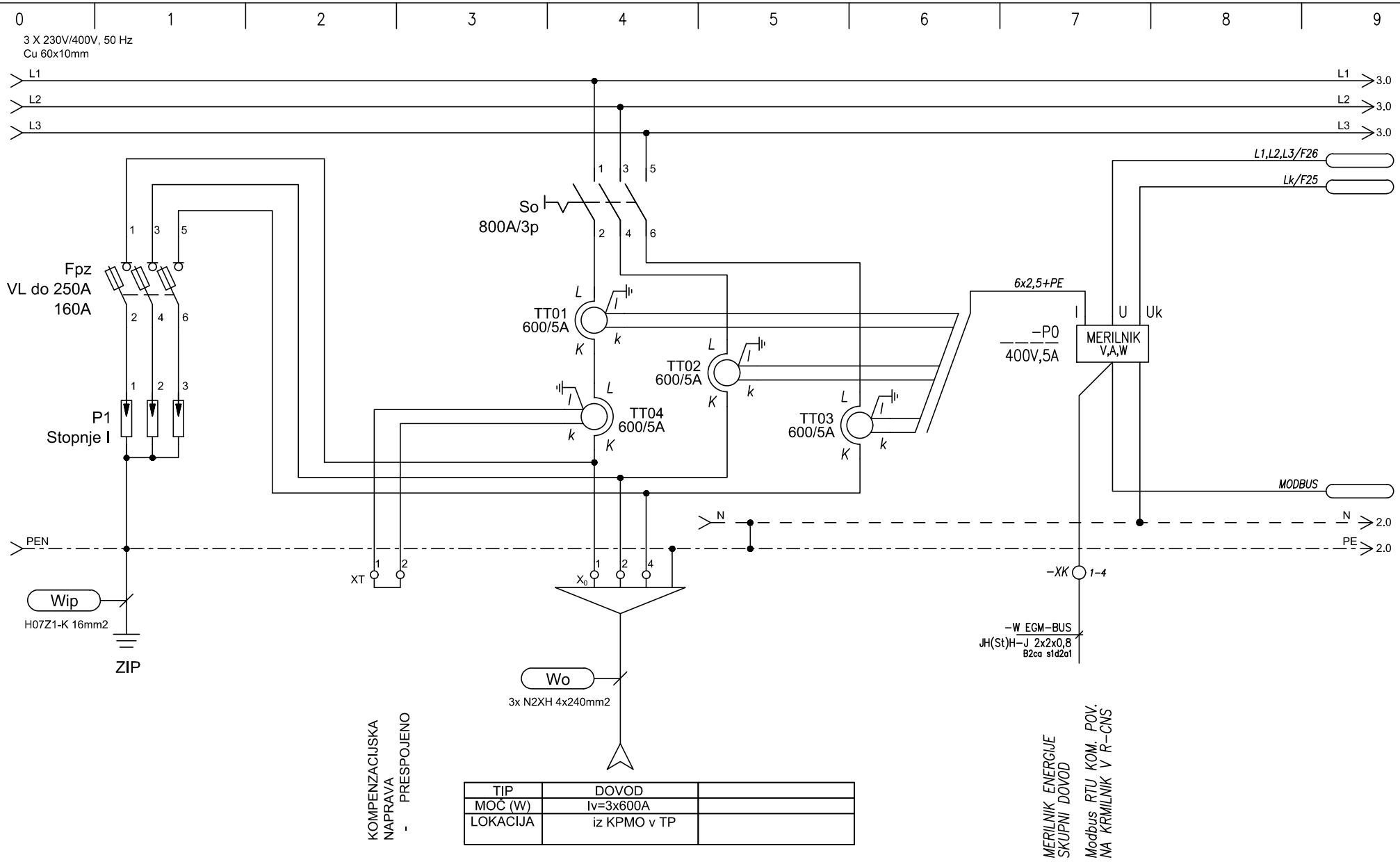

TIP	DOVOD	
MOČ (W)	Iv=3x600A	
LOKACIJA	iz KPMO v TP	

ELGOM Marko GOLOB s.p. Maistrova ulica 16 1241 Kamnik	Datum: julij 2023	Številka projekta: 15/2023	Vsebina risbe:	ELEKTRIČNI RAZDELILNIK EGM – MREŽNO NAP. GLAVNI	Merilo:
	Odgovorni projektant: Roman Golob, dipl. inž. el.	Številka načrta 23-060	Investitor:	DOM UPOKOJENCEV DOMŽALE, Karantanska cesta 5, 1230 Domžale	Številka risbe: 150
	Projektiral: Marko Golob, univ. dipl. inž. el.	Vrsta projekta: PZI	Objekt:	DOM STAREJŠIH OBČANOV MORAVČE	List: 1/9
Načrt:	NAČRT ELEKTROTEHNIKE 3.1, EL. INŠTALACIJE V OBJEKTU	Ime datoteke: print-1 eno du moravce 23-060 pzi			

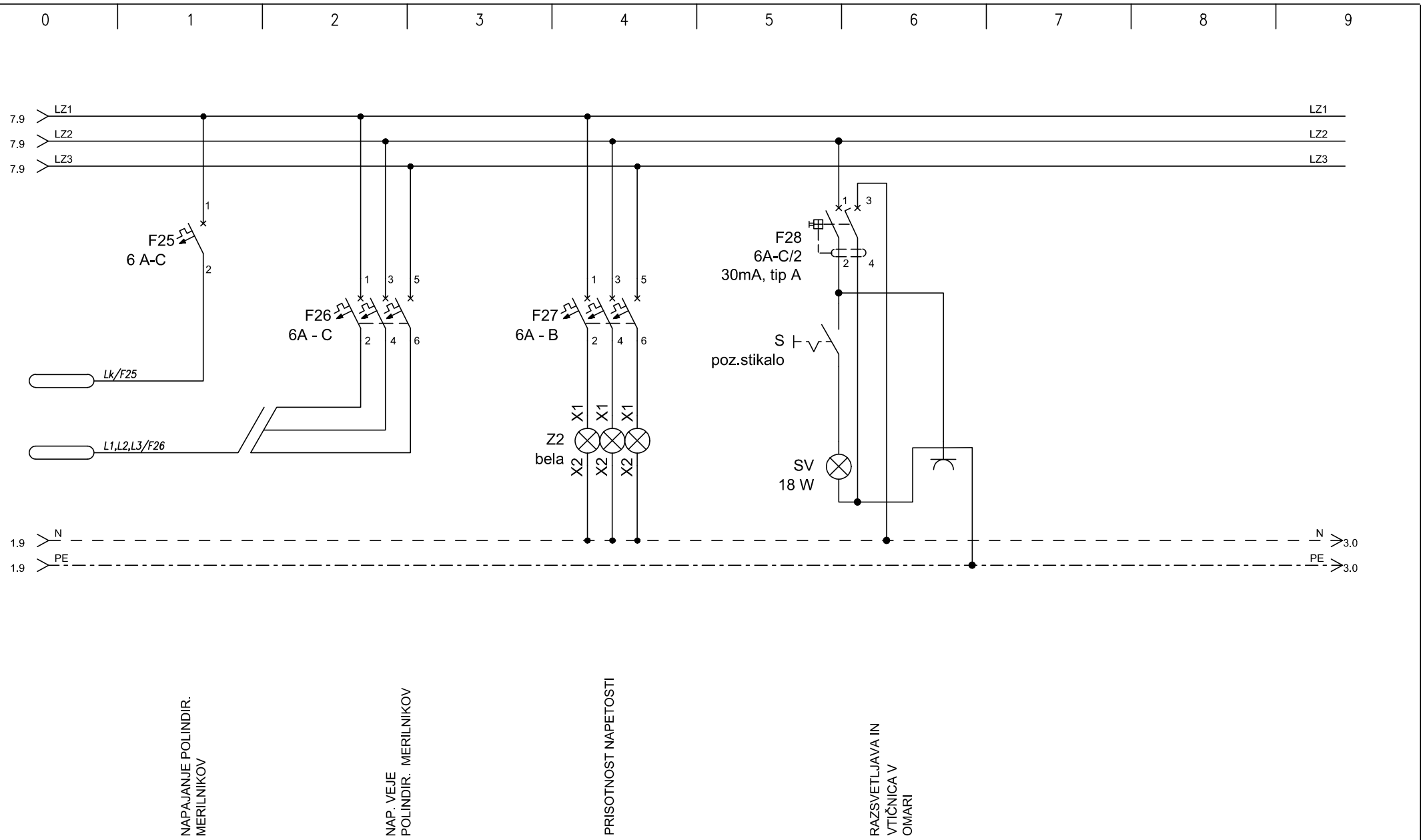

ELGOM Marko GOLOB s.p. Maistrova ulica 16 1241 Kamnik	Datum: julij 2023	Številka projekta: 15/2023	Vsebina risbe:	ELEKTRIČNI RAZDELILNIK EGM – MREŽNO NAP. GLAVNI	Merilo:
	Odgovorni projektant: Roman Golob, dipl. inž. el.	Številka načrta 23–060	Investitor:	DOM UPOKOJENCEV DOMŽALE, Karantanska cesta 5, 1230 Domžale	Številka risbe: 150
	Projektiral: Marko Golob, univ. dipl. inž. el.	Vrsta projekta: PZI	Objekt:	DOM STAREJŠIH OBČANOV MORAVČE	List: 2/9
Načrt: NAČRT ELEKTROTEHNIKE 3.1, EL. INŠTALACIJE V OBJEKTU		Ime datoteke: print–1 eno du moravce 23–060 pzi			

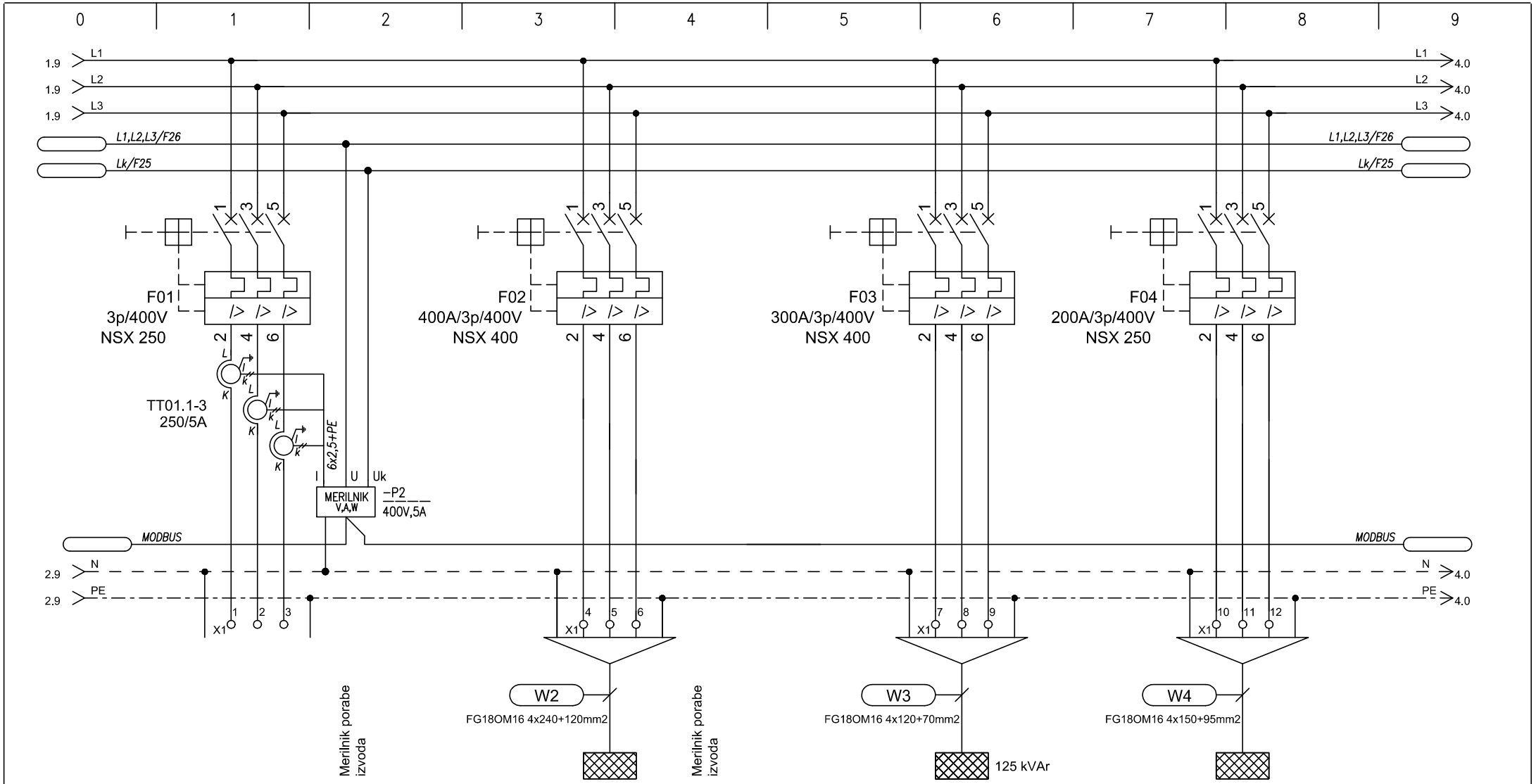

TIP		SONČNA EL.		EMOstr		AKN		ATS
MOČ (W)				220 000				80 000
LOKACIJA		REZERVA		Strojnica podstrešje		Kompenzacija		

ELGOM Marko GOLOB s.p. Maistrova ulica 16 1241 Kamnik	Datum: julij 2023	Številka projekta: 15/2023	Vsebina risbe:	ELEKTRIČNI RAZDELILNIK EGM – MREŽNO NAP. GLAVNI	Merilo:
	Odgovorni projektant: Roman Golob, dipl. inž. el.	Številka načrta 23–060	Investitor:	DOM UPOKOJENCEV DOMŽALE, Karantanska cesta 5, 1230 Domžale	Številka risbe: 150
	Projektiral: Marko Golob, univ. dipl. inž. el.	Vrsta projekta: PZI	Objekt:	DOM STAREJŠIH OBČANOV MORAVČE	List: 3/9
Načrt: NAČRT ELEKTROTEHNIKE 3.1, EL. INŠTALACIJE V OBJEKTU		Ime datoteke: print–1 eno du moravce 23–060 pzi			

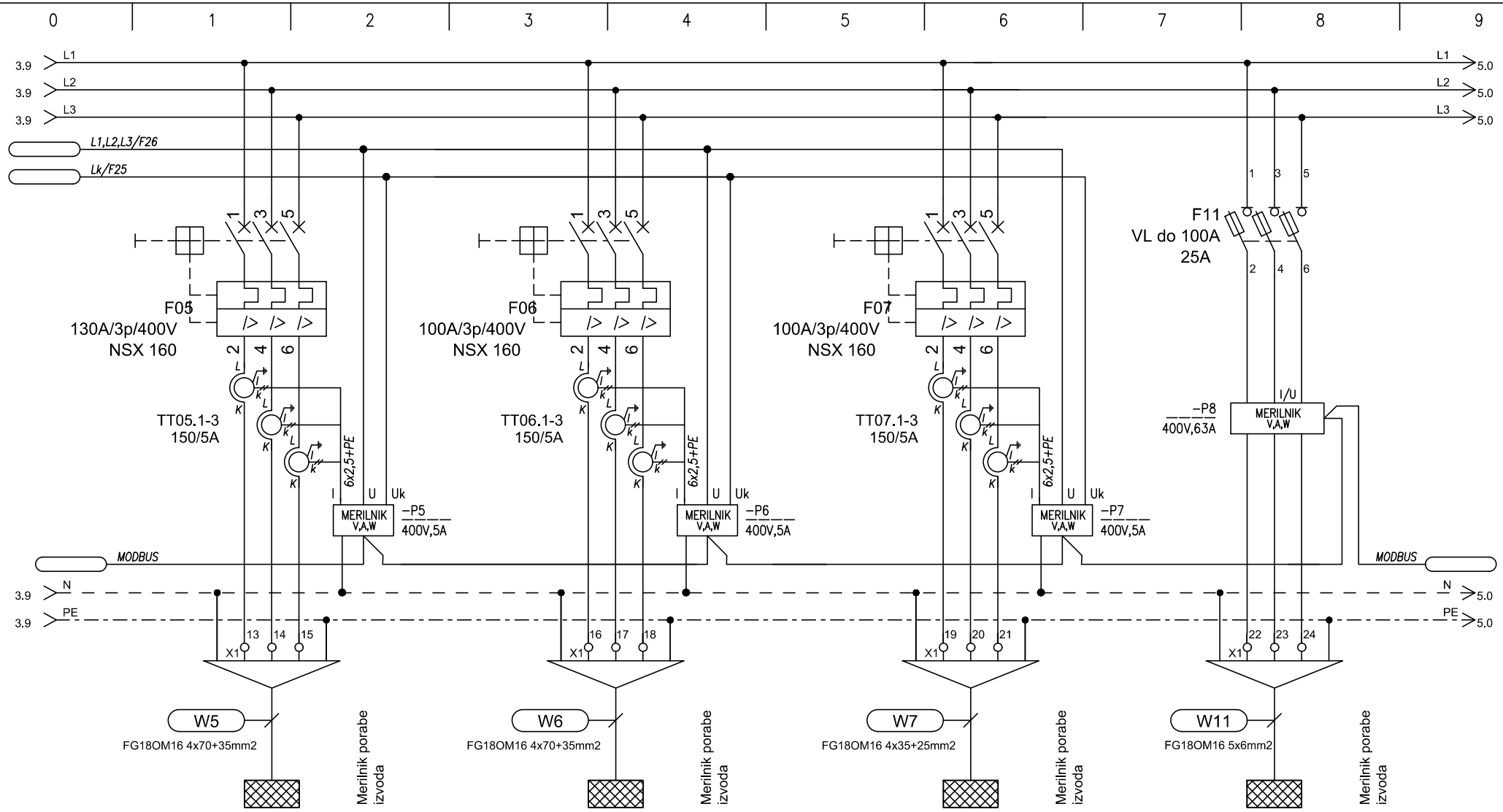

TIP		EMPK		EMPK		EMPK		EMPf
MOČ (W)		70000		45000		22000		7000
LOKACIJA		kuhinja		Pralnica		POLNILNICA AVTOMOBILOV		frizerski salon

ELGOM Marko GOLOB s.p. Maistrova ulica 16 1241 Kamnik	Datum: julij 2023	Številka projekta: 15/2023	Vsebina risbe: ELEKTRIČNI RAZDELILNIK EGM – MREŽNO NAP. GLAVNI	Merilo:	
	Odgovorni projektant: Roman Golob, dipl. inž. el.	Številka načrta 23–060	Investitor: DOM UPOKOJENCEV DOMŽALE, Karantanska cesta 5, 1230 Domžale	Številka risbe:	150
	Projektiral: Marko Golob, univ. dipl. inž. el.	Vrsta projekta: PZI			
Načrt: NAČRT ELEKTROTEHNIKE 3.1, EL. INŠTALACIJE V OBJEKTU		Ime datoteke: print–1 eno du moravce 23–060 pzi	Objekt: DOM STAREJŠIH OBČANOV MORAVČE	List:	4/9

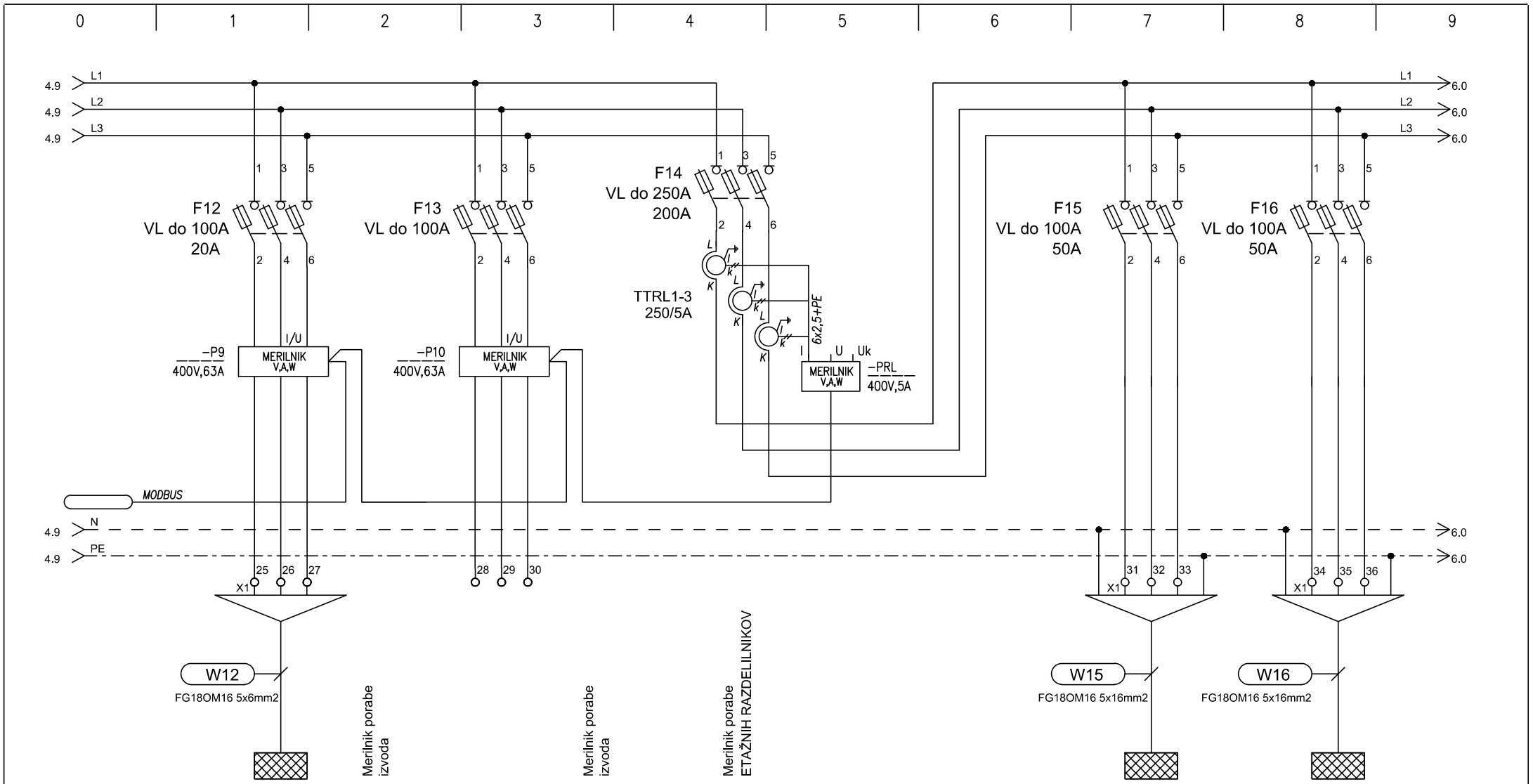

TIP		KN-4		REZERVA		EM1Ns	EM2Ns
MOČ (W)		4100				20 000	20 000
LOKACIJA		klimat pralnica				etažni razdelilec	etažni razdelilec

ELGOM Marko GOLOB s.p. Maistrova ulica 16 1241 Kamnik	Datum: julij 2023	Številka projekta: 15/2023	Vsebina risbe:	ELEKTRIČNI RAZDELILNIK EGM – MREŽNO NAP. GLAVNI	Merilo:
	Odgovorni projektant: Roman Golob, dipl. inž. el.	Številka načrta 23–060	Investitor:	DOM UPOKOJENCEV DOMŽALE, Karantanska cesta 5, 1230 Domžale	Številka risbe: 150
	Projektiral: Marko Golob, univ. dipl. inž. el.	Vrsta projekta: PZI	Objekt:	DOM STAREJŠIH OBČANOV MORAVČE	List: 5/9
Načrt: NAČRT ELEKTROTEHNIKE 3.1, EL. INŠTALACIJE V OBJEKTU		Ime datoteke: print–1 eno du moravce 23–060 pzi			

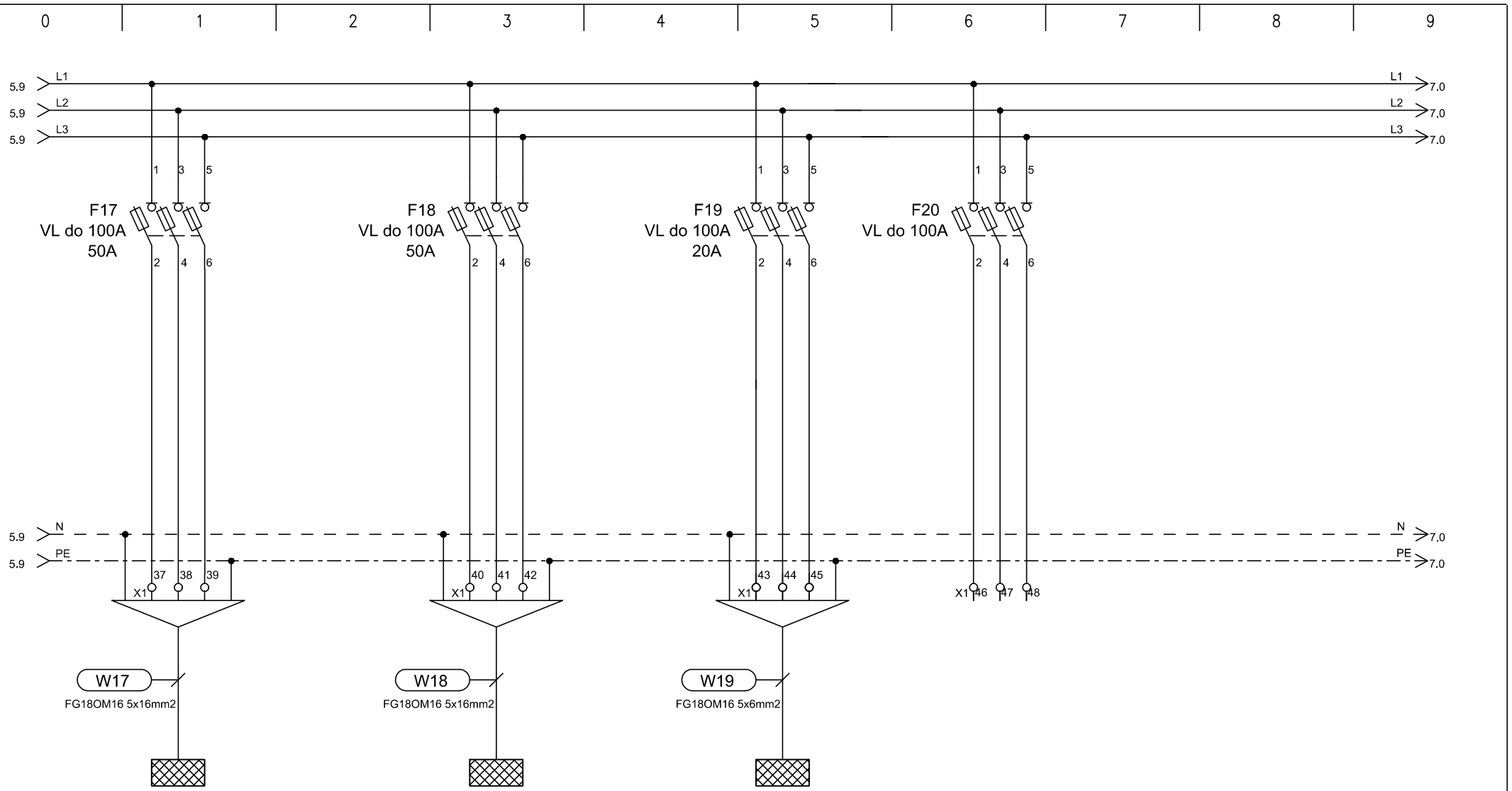

TIP	EM1Nc		EM1Nd		EAMPkot	REZERVA
MOČ (W)	20 000		20 000		12 000	
LOKACIJA	etažni razdelilec		etažni razdelilec		Strojnica	

ELGOM	Marko GOLOB s.p. Maistrova ulica 16 1241 Kamnik	Datum: julij 2023	Številka projekta: 15/2023	Vsebina risbe:	ELEKTRIČNI RAZDELILNIK EGM – MREŽNO NAP. GLAVNI	Merilo:
		Odgovorni projektant: Roman Golob, dipl. inž. el.	Številka načrta 23–060	Investitor:	DOM UPOKOJENCEV DOMŽALE, Karantanska cesta 5, 1230 Domžale	Številka risbe: 150
		Projektiral: Marko Golob, univ. dipl. inž. el.	Vrsta projekta: PZI			
Načrt:	NAČRT ELEKTROTEHNIKE 3.1, EL. INŠTALACIJE V OBJEKTU		Ime datoteke: print–1 eno du moravce 23–060 pzi	Objekt:	DOM STAREJŠIH OBČANOV MORAVČE	List: 6/9

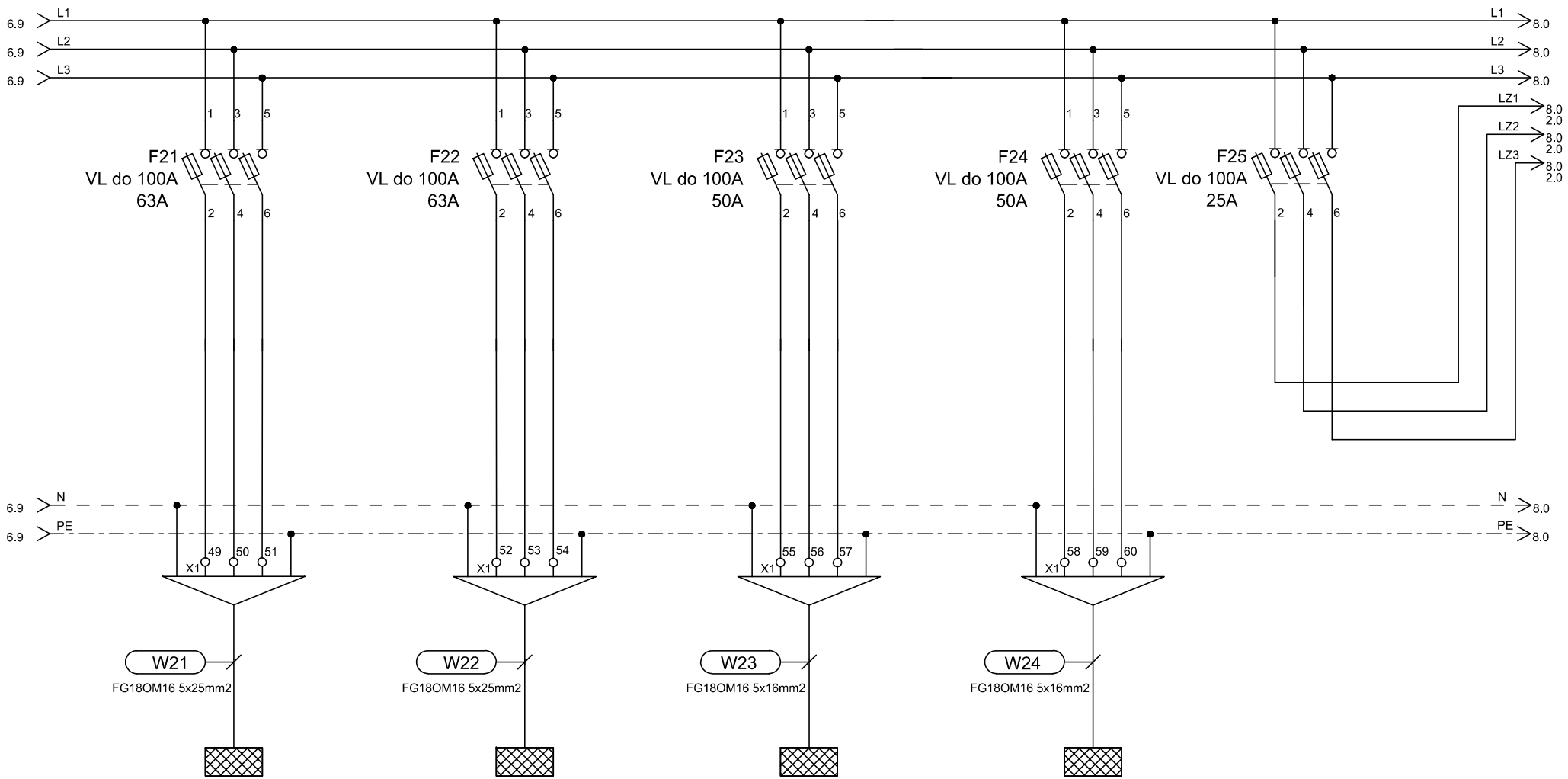

TIP	EMPa		EMPb		EMPc		EMPs	
MOČ (W)	30 000		30 000		20 000		20 000	
LOKACIJA	etažni razdelilec		etažni razdelilec		etažni razdelilec		etažni razdelilec	

ELGOM	Marko GOLOB s.p. Maistrova ulica 16 1241 Kamnik	Datum: julij 2023	Številka projekta: 15/2023	Vsebina risbe:	ELEKTRIČNI RAZDELILNIK EGM – MREŽNO NAP. GLAVNI	Merilo:	
		Odgovorni projektant: Roman Golob, dipl. inž. el.	Številka načrta 23–060	Investitor:	DOM UPOKOJENCEV DOMŽALE, Karantanska cesta 5, 1230 Domžale	Številka risbe:	150
		Projektiral: Marko Golob, univ. dipl. inž. el.	Vrsta projekta: PZI	Objekt:	DOM STAREJŠIH OBČANOV MORAVČE	List:	7/9
Načrt:	NAČRT ELEKTROTEHNIKE 3.1, EL. INŠTALACIJE V OBJEKTU		Ime datoteke: print–1 eno du moravce 23–060 pzi				

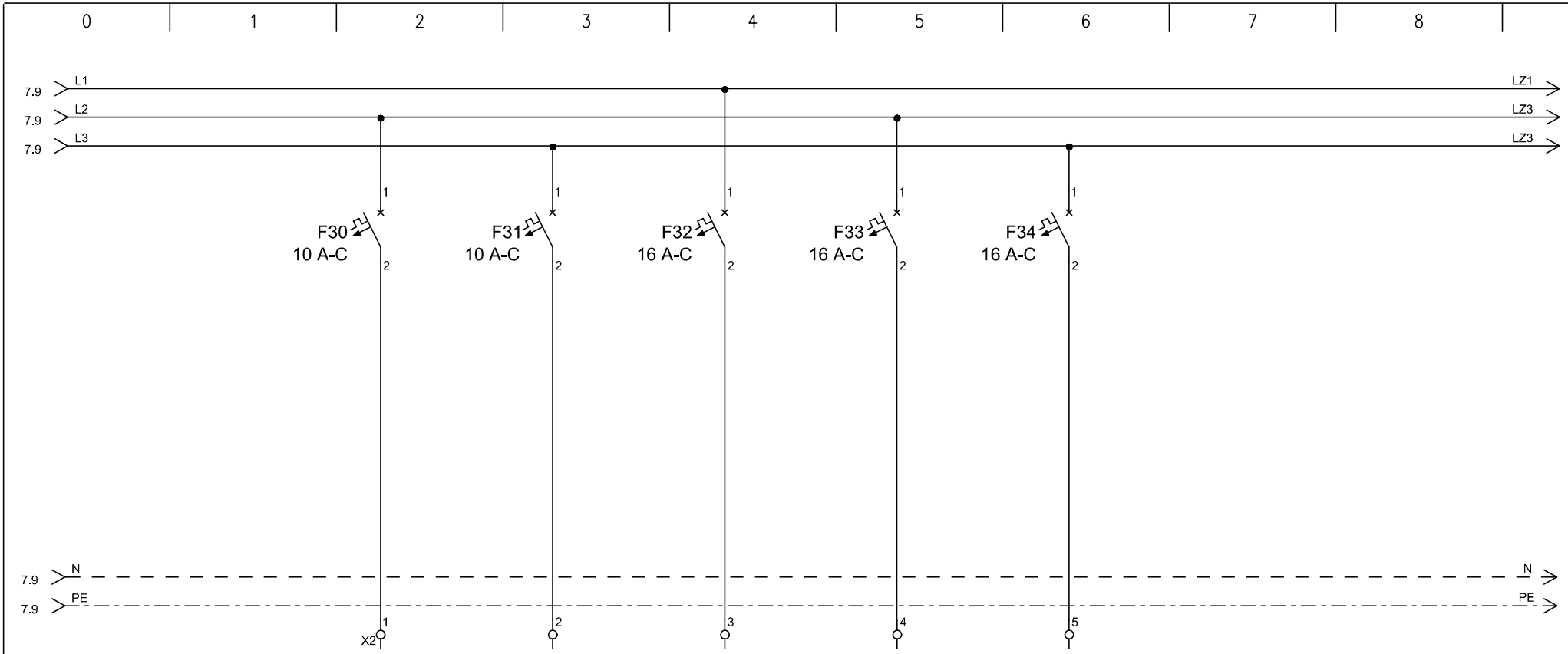

TIP		REZERVA	REZERVA	REZERVA	REZERVA	REZERVA		
MOČ (W)								
LOKACIJA								

ELGOM Marko GOLOB s.p. Maistrova ulica 16 1241 Kamnik	Datum: julij 2023	Številka projekta: 15/2023	Vsebina risbe:	ELEKTRIČNI RAZDELILNIK EGM – MREŽNO NAP. GLAVNI	Merilo:
	Odgovorni projektant: Roman Golob, dipl. inž. el.	Številka načrta 23–060	Investitor:	DOM UPOKOJENCEV DOMŽALE, Karantanska cesta 5, 1230 Domžale	Številka risbe: 150
	Projektiral: Marko Golob, univ. dipl. inž. el.	Vrsta projekta: PZI	Objekt:	DOM STAREJŠIH OBČANOV MORAVČE	List: 8/9
Načrt: NAČRT ELEKTROTEHNIKE 3.1, EL. INŠTALACIJE V OBJEKTU		Ime datoteke: print–1 eno du moravce 23–060 pzi			

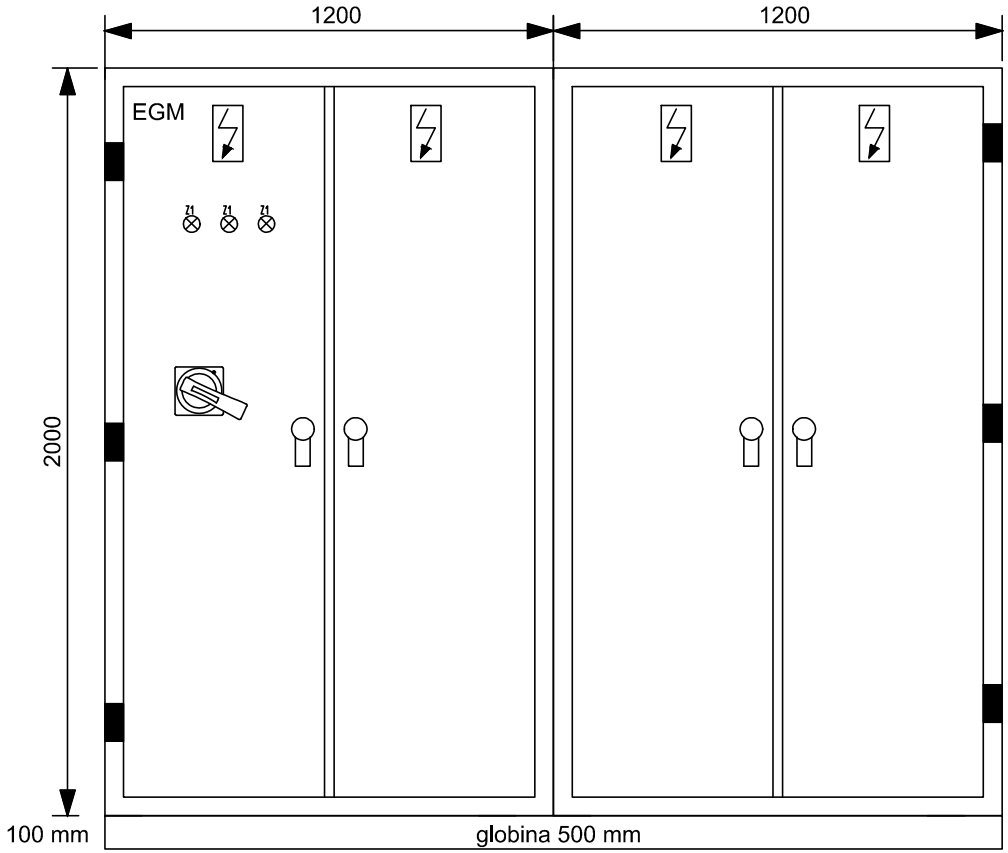

TEHNIČNI PODATKI:

Pinst=300 000W
fist= 1
fp= 1
Pk= 300 000W
cos fi= 0,95
Un= 400V
Ik= 433A
Iv= 3x(3x200A)

ZAŠČITA:
SAMODEJNI
ODKLOP
NAPAJANJA IN RCD

SISTEM INSTALACIJE:
TN-S

ELGOM Marko GOLOB s.p. Maistrova ulica 16 1241 Kamnik	Datum: julij 2023	Številka projekta: 15/2023	Vsebina risbe:	ELEKTRIČNI RAZDELILNIK EGM – MREŽNO NAP. GLAVNI	Merilo:
	Odgovorni projektant: Roman Golob, dipl. inž. el.	Številka načrta 23–060	Investitor:	DOM UPOKOJENCEV DOMŽALE, Karantanska cesta 5, 1230 Domžale	Številka risbe: 150
	Projektiral: Marko Golob, univ. dipl. inž. el.	Vrsta projekta: PZI			
Načrt:	NAČRT ELEKTROTEHNIKE 3.1, EL. INŠTALACIJE V OBJEKTU	Ime datoteke: print–1 eno du moravce 23–060 pzi	Objekt:	DOM STAREJŠIH OBČANOV MORAVČE	List: 8/9

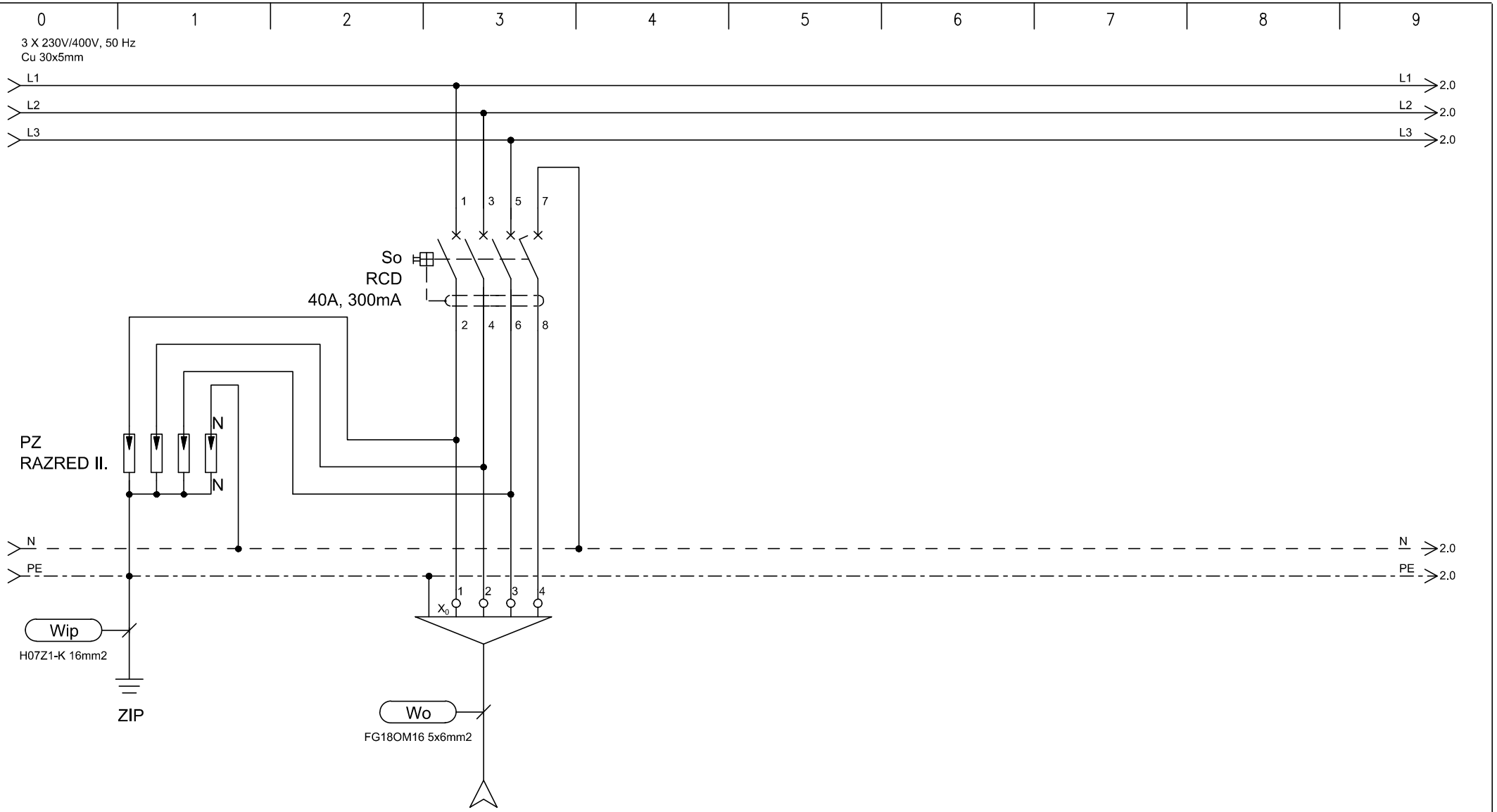

TIP	DOVOD		
MOČ (W)	Iv=3x25A		
LOKACIJA	iz EMG		

ELGOM	Marko GOLOB s.p. Maistrova ulica 16 1241 Kamnik	Datum: julij 2023	Številka projekta: 15/2023	Vsebina risbe:	ELEKTRIČNI RAZDELILNIK EMPf – MREŽNO NAP. FRIZER	Merilo:	
		Odgovorni projektant: Roman Golob, dipl. inž. el.	Številka načrta 23–060	Investitor:	DOM UPOKOJENCEV DOMŽALE, Karantanska cesta 5, 1230 Domžale	Številka risbe:	151
		Projektiral: Marko Golob, univ. dipl. inž. el.	Vrsta projekta: PZI				
Načrt:	NAČRT ELEKTROTEHNIKE 3.1, EL. INŠTALACIJE V OBJEKTU		Ime datoteke: print–1 eno du moravce 23–060 pzi	Objekt:	DOM STAREJŠIH OBČANOV MORAVČE	List:	1/5

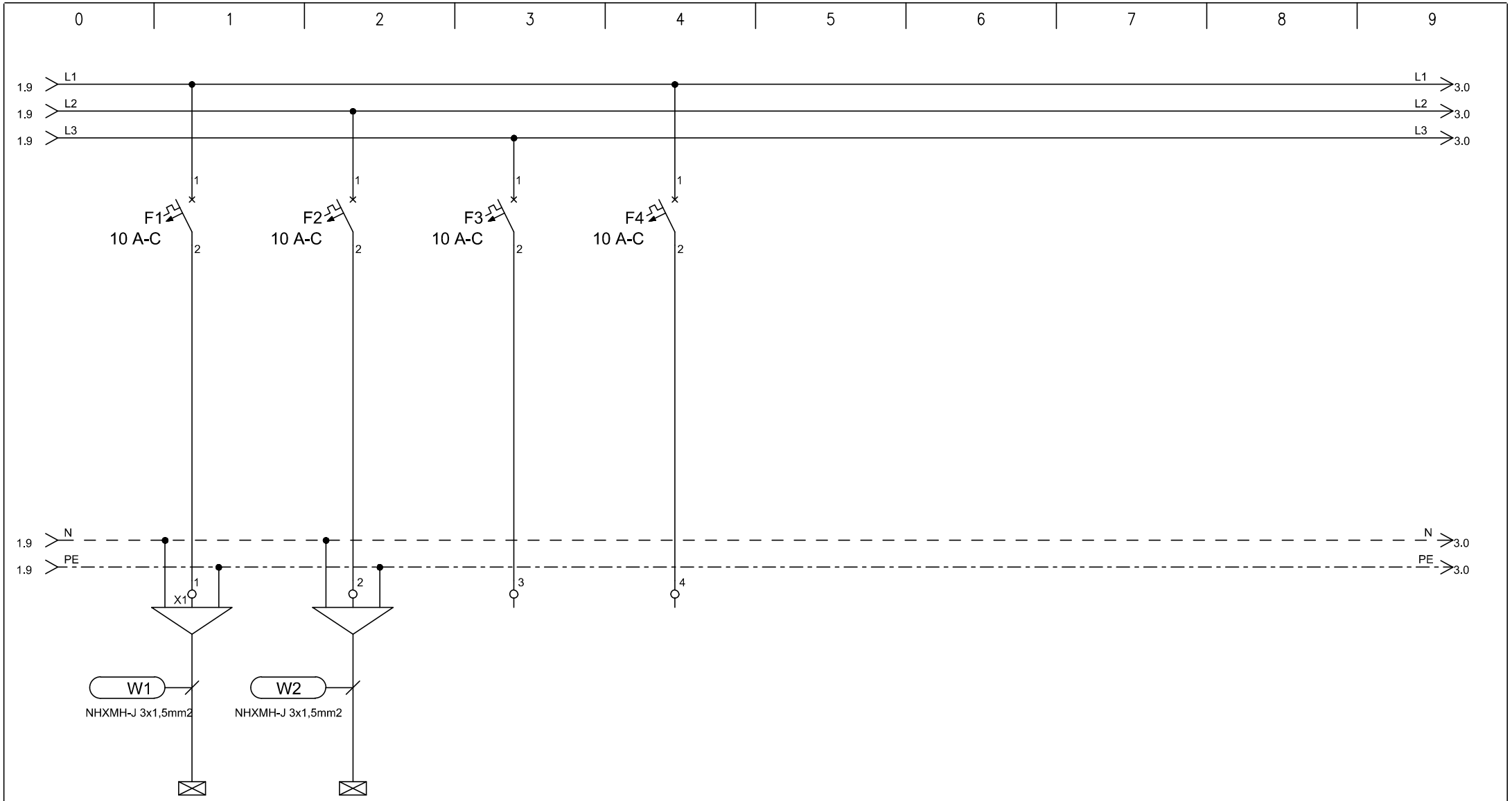

TIP	RAZSVETLJAVA	RAZSVETLJAVA	REZERVA	REZERVA
MOČ (W)	100	100		
LOKACIJA	SALON	SALON		

ELGOM Marko GOLOB s.p. Maistrova ulica 16 1241 Kamnik	Datum: julij 2023	Številka projekta: 15/2023	Vsebina risbe:	ELEKTRIČNI RAZDELILNIK EMPf – MREŽNO NAP. FRIZER	Merilo:
	Odgovorni projektant: Roman Golob, dipl. inž. el.	Številka načrta 23–060	Investitor:	DOM UPOKOJENCEV DOMŽALE, Karantanska cesta 5, 1230 Domžale	Številka risbe: 151
	Projektiral: Marko Golob, univ. dipl. inž. el.	Vrsta projekta: PZI	Objekt:	DOM STAREJŠIH OBČANOV MORAVČE	List: 2/5
Načrt: NAČRT ELEKTROTEHNIKE 3.1, EL. INŠTALACIJE V OBJEKTU		Ime datoteke: print–1 eno du moravce 23–060 pzi			

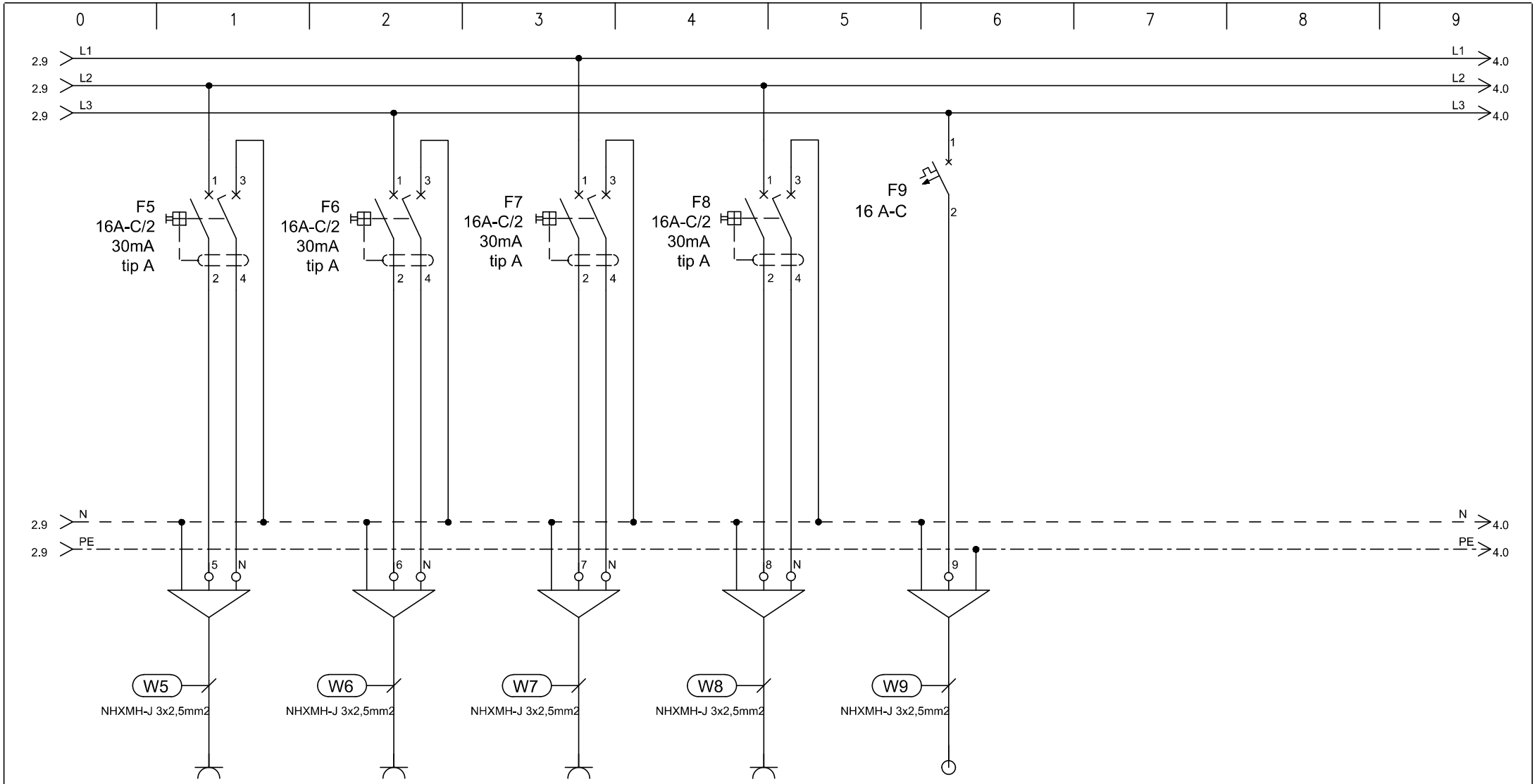

TIP	VTIČNICA	VTIČNICA	VTIČNICA	VTIČNICA	EP
MOČ (W)	2000	2000	2000	2000	500
LOKACIJA	SALON	SALON	SALON	SALON	STROPNI KONVEKTOR

ELGOM Marko GOLOB s.p. Maistrova ulica 16 1241 Kamnik	Datum: julij 2023	Številka projekta: 15/2023	Vsebina risbe:	ELEKTRIČNI RAZDELILNIK EMPf – MREŽNO NAP. FRIZER	Merilo:
	Odgovorni projektant: Roman Golob, dipl. inž. el.	Številka načrta 23–060	Investitor:	DOM UPOKOJENCEV DOMŽALE, Karantanska cesta 5, 1230 Domžale	Številka risbe: 151
	Projektiral: Marko Golob, univ. dipl. inž. el.	Vrsta projekta: PZI	Objekt:	DOM STAREJŠIH OBČANOV MORAVČE	List: 3/5
Načrt:	NAČRT ELEKTROTEHNIKE 3.1, EL. INŠTALACIJE V OBJEKTU	Ime datoteke: print–1 eno du moravce 23–060 pzi			

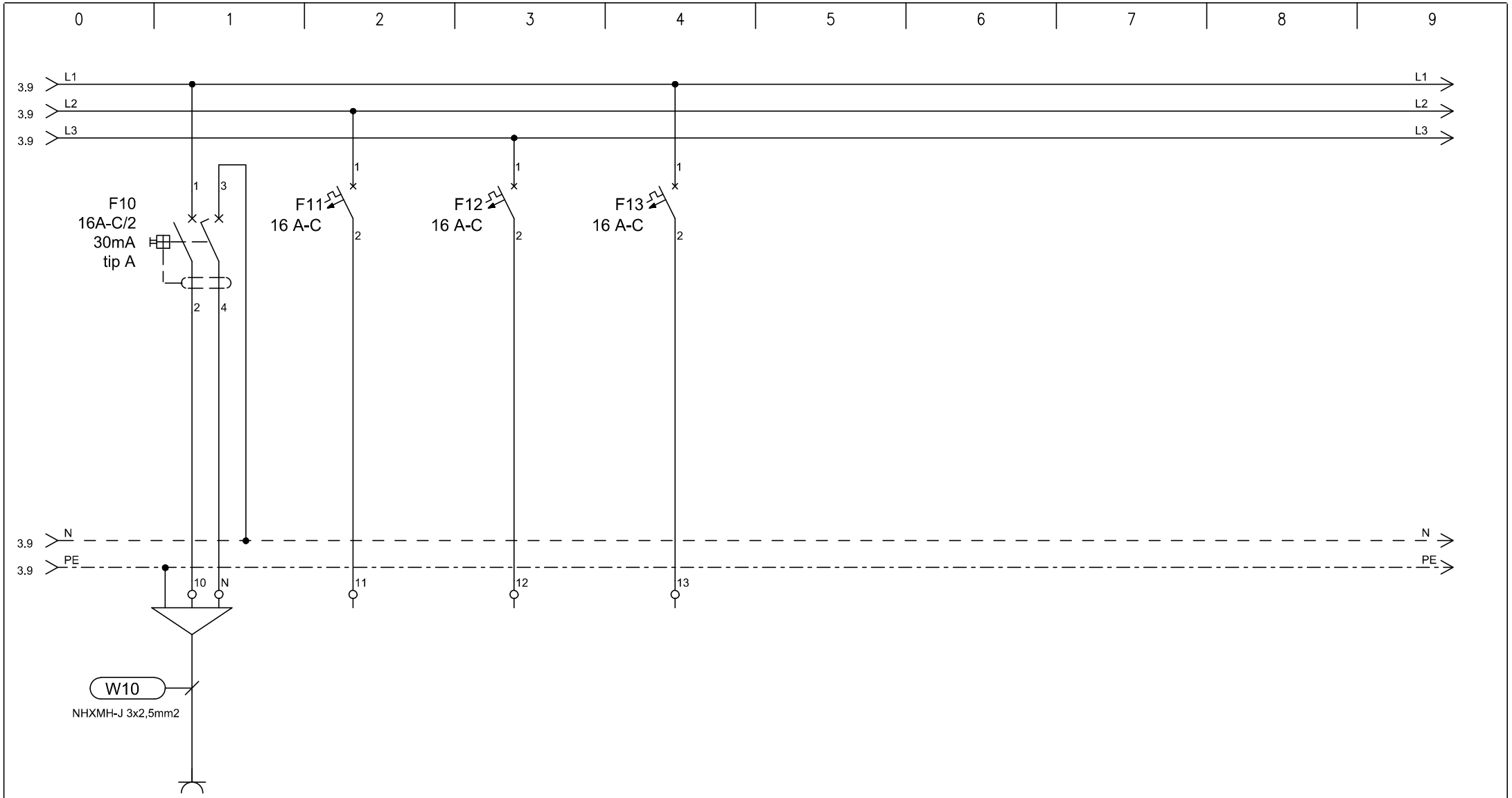

TIP	SERVISNE VTIČNICE	REZERVA	REZERVA	REZERVA
MOČ (W)	2000			
LOKACIJA	SALON			

ELGOM Marko GOLOB s.p. Maistrova ulica 16 1241 Kamnik	Datum: julij 2023	Številka projekta: 15/2023	Vsebina risbe:	ELEKTRIČNI RAZDELILNIK EMPf – MREŽNO NAP. FRIZER	Merilo:
	Odgovorni projektant: Roman Golob, dipl. inž. el.	Številka načrta 23–060	Investitor:	DOM UPOKOJENCEV DOMŽALE, Karantanska cesta 5, 1230 Domžale	Številka risbe: 151
	Projektiral: Marko Golob, univ. dipl. inž. el.	Vrsta projekta: PZI			
Načrt:	NAČRT ELEKTROTEHNIKE 3.1, EL. INŠTALACIJE V OBJEKTU	Ime datoteke: print–1 eno du moravce 23–060 pzi	Objekt:	DOM STAREJŠIH OBČANOV MORAVČE	List: 4/5

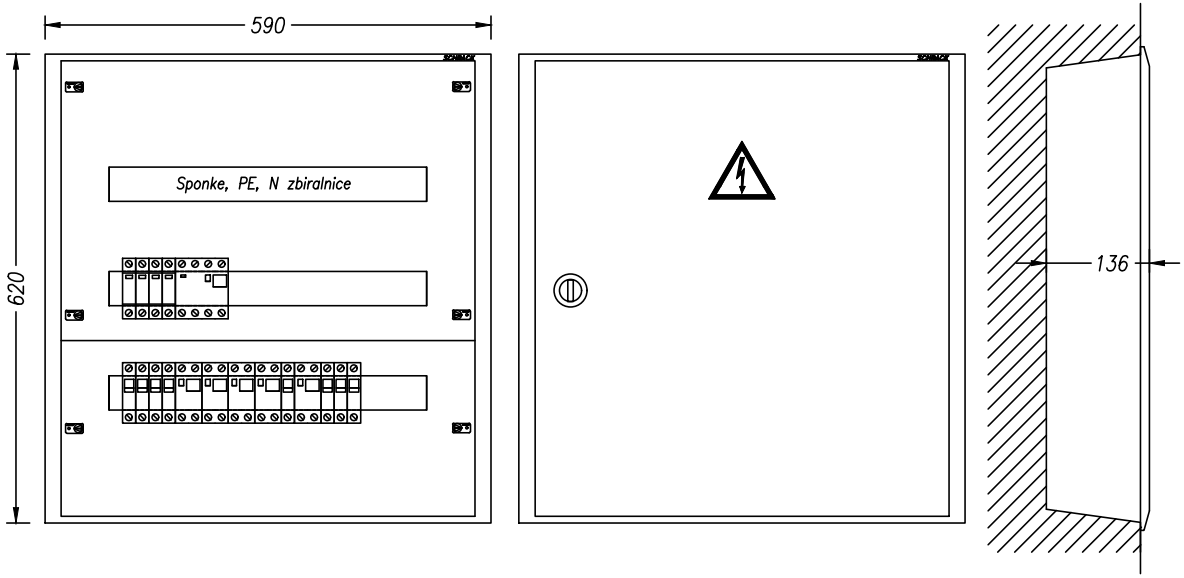

TIPSKI VGRADNI RAZDELILNIK
STOPNJA ZAŠČITE IP30

VIŠINA MONTAŽE 1,3 m SP. ROB

TEHNIČNI PODATKI:

Pinst=10 000W
fist= 0,7
fp= 0,7
Pk= 7 000W
cos fi= 0,95
Un= 400V
Ik= 16A
Iv= 3x25A

ZAŠČITA:
SAMODEJNI ODKLOP NAPAJANJA IN RCD

SISTEM INSTALACIJE:
TN-S

ELGOM Marko GOLOB s.p. Maistrova ulica 16 1241 Kamnik	Datum: julij 2023	Številka projekta: 15/2023	Vsebina risbe:	ELEKTRIČNI RAZDELILNIK EMPf – MREŽNO NAP. FRIZER	Merilo:
	Odgovorni projektant: Roman Golob, dipl. inž. el.	Številka načrta 23–060	Investitor:	DOM UPOKOJENCEV DOMŽALE, Karantanska cesta 5, 1230 Domžale	Številka risbe: 151
	Projektiral: Marko Golob, univ. dipl. inž. el.	Vrsta projekta: PZI	Objekt:	DOM STAREJŠIH OBČANOV MORAVČE	List: 5/5
Načrt: NAČRT ELEKTROTEHNIKE 3.1, EL. INŠTALACIJE V OBJEKTU		Ime datoteke: print–1 eno du moravce 23–060 pzi			

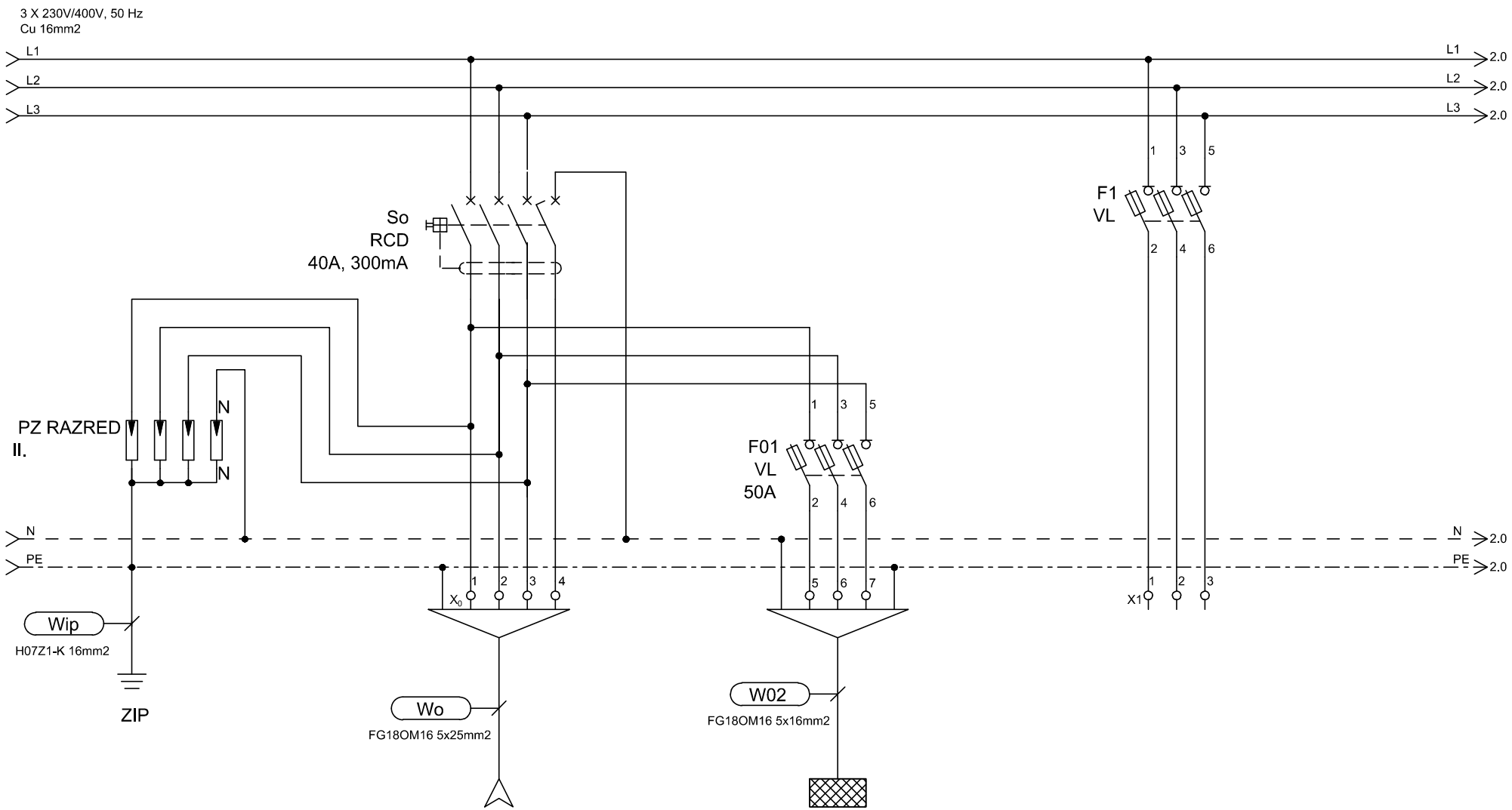

TIP	DOVOD		EM1Na		REZERVA
MOČ (W)	Iv=3x63A				
LOKACIJA	iz EGM		1.nadstropje		

ELGOM Marko GOLOB s.p. Maistrova ulica 16 1241 Kamnik	Datum: julij 2023	Številka projekta: 15/2023	Vsebina risbe:	ELEKTRIČNI RAZDELILNIK EMPa – MREŽNO NAP. PRITLIČJE	Merilo:
	Odgovorni projektant: Roman Golob, dipl. inž. el.	Številka načrta 23–060	Investitor:	DOM UPOKOJENCEV DOMŽALE, Karantanska cesta 5, 1230 Domžale	Številka risbe: 152
	Projektiral: Marko Golob, univ. dipl. inž. el.	Vrsta projekta: PZI	Objekt:	DOM STAREJŠIH OBČANOV MORAVČE	List: 1/7
Načrt:	NAČRT ELEKTROTEHNIKE 3.1, EL. INŠTALACIJE V OBJEKTU	Ime datoteke: print–1 eno du moravce 23–060 pzi			

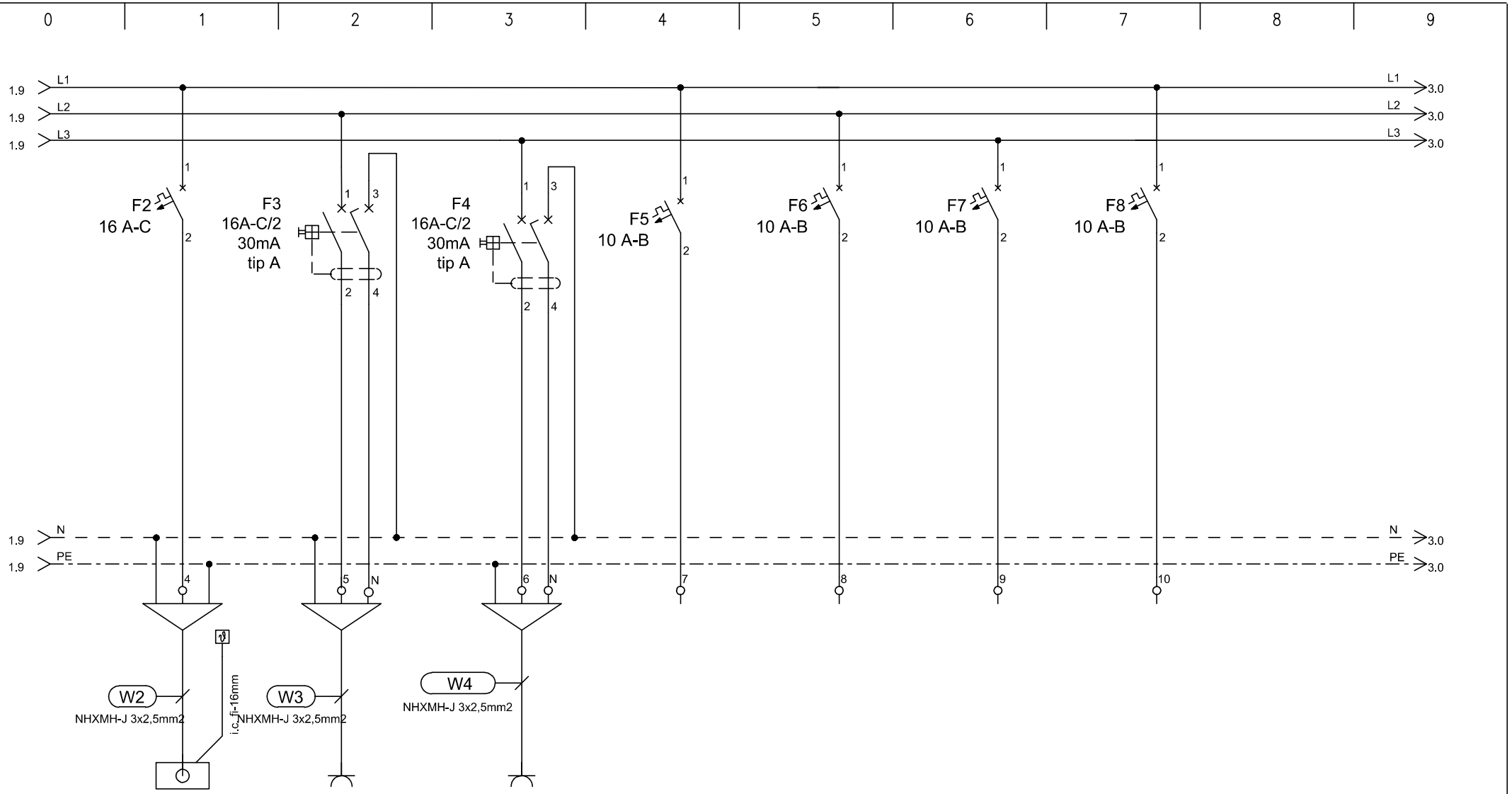

TIP	EP	VTIČNICE	VTIČNICE	REZERVA	REZERVA	REZERVA	REZERVA
MOČ (W)	1000	500	2000				
LOKACIJA	SPLIT	TV, Wi-fi	SERVISNE HODNIK				

ELGOM	Marko GOLOB s.p. Maistrova ulica 16 1241 Kamnik	Datum: julij 2023	Številka projekta: 15/2023	Vsebina risbe:	ELEKTRIČNI RAZDELILNIK EMPa – MREŽNO NAP. PRITLIČJE	Merilo:	
		Odgovorni projektant: Roman Golob, dipl. inž. el.	Številka načrta 23–060	Investitor:	DOM UPOKOJENCEV DOMŽALE, Karantanska cesta 5, 1230 Domžale	Številka risbe:	152
		Projektiral: Marko Golob, univ. dipl. inž. el.	Vrsta projekta: PZI				
Načrt:	NAČRT ELEKTROTEHNIKE 3.1, EL. INŠTALACIJE V OBJEKTU		Ime datoteke: print–1 eno du moravce 23–060 pzi	Objekt:	DOM STAREJŠIH OBČANOV MORAVČE	List:	2/7

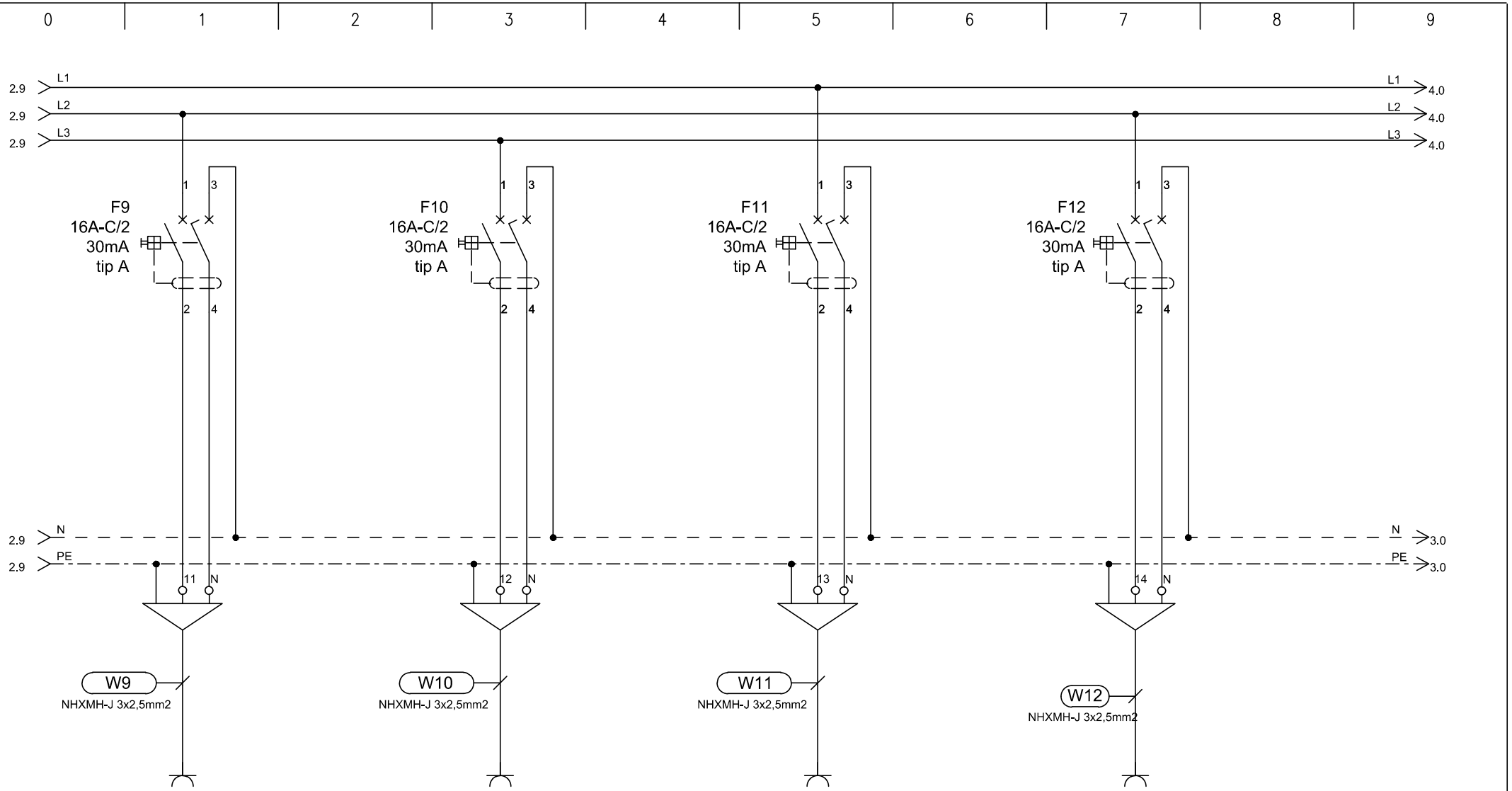

TIP	VTIČNICE		VTIČNICE		VTIČNICE		VTIČNICE
MOČ (W)	2000		2000		2000		2000
LOKACIJA	soba		soba		soba		soba

ELGOM	Marko GOLOB s.p. Maistrova ulica 16 1241 Kamnik	Datum: julij 2023	Številka projekta: 15/2023	Vsebina risbe:	ELEKTRIČNI RAZDELILNIK EMPa – MREŽNO NAP. PRITLIČJE	Merilo:	
		Odgovorni projektant: Roman Golob, dipl. inž. el.	Številka načrta 23–060	Investitor:	DOM UPOKOJENCEV DOMŽALE, Karantanska cesta 5, 1230 Domžale	Številka risbe:	152
		Projektiral: Marko Golob, univ. dipl. inž. el.	Vrsta projekta: PZI				
Načrt:	NAČRT ELEKTROTEHNIKE 3.1, EL. INŠTALACIJE V OBJEKTU		Ime datoteke: print–1 eno du moravce 23–060 pzi	Objekt:	DOM STAREJŠIH OBČANOV MORAVČE	List:	3/7

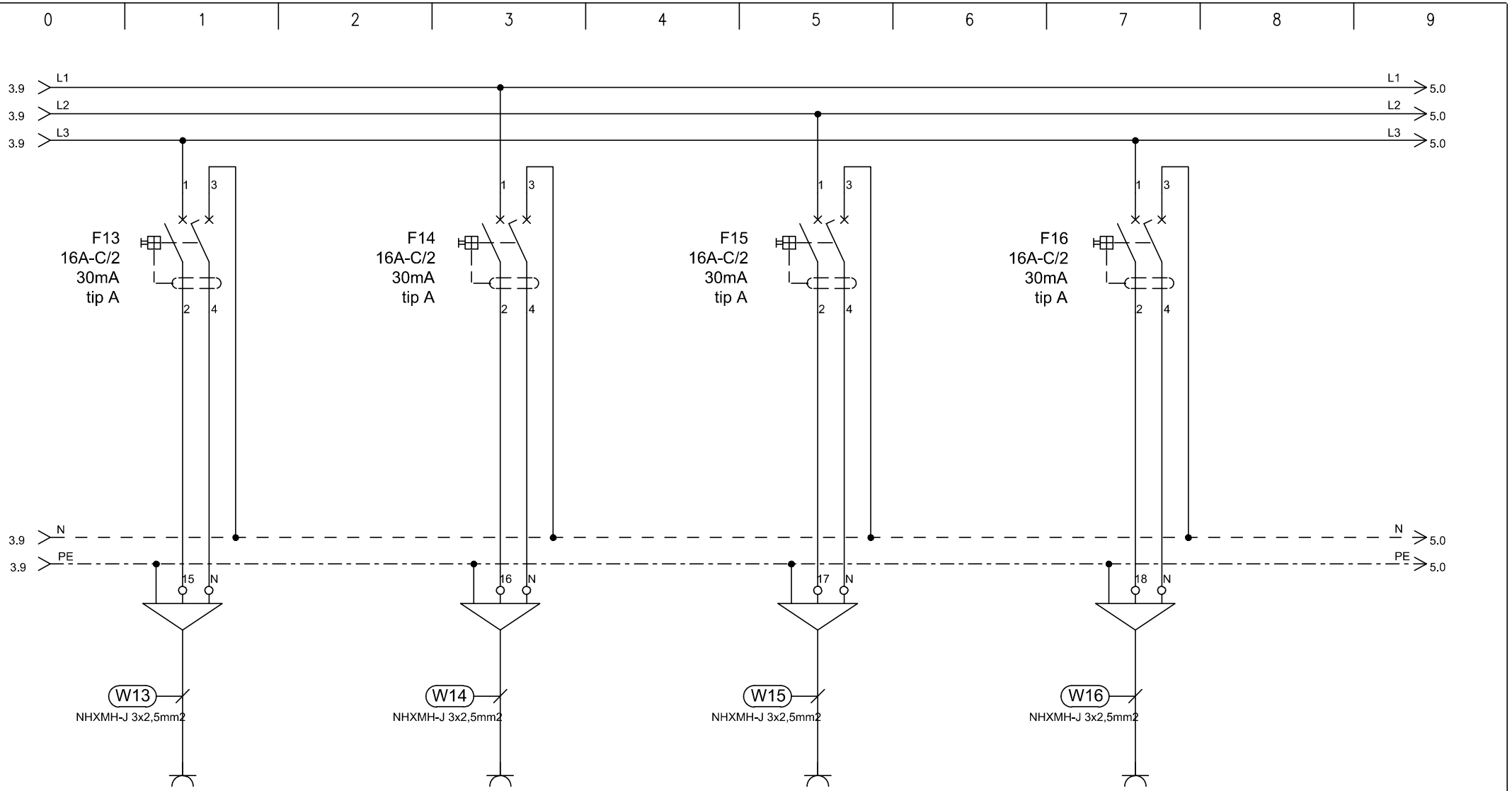

TIP	VTIČNICE		VTIČNICE		VTIČNICE		VTIČNICE
MOČ (W)	2000		2000		2000		2000
LOKACIJA	soba		soba		soba-kopalnice		servisne vtičnice

ELGOM	Marko GOLOB s.p. Maistrova ulica 16 1241 Kamnik	Datum: julij 2023	Številka projekta: 15/2023	Vsebina risbe:	ELEKTRIČNI RAZDELILNIK EMPa – MREŽNO NAP. PRITLIČJE	Merilo:	
		Odgovorni projektant: Roman Golob, dipl. inž. el.	Številka načrta 23–060	Investitor:	DOM UPOKOJENCEV DOMŽALE, Karantanska cesta 5, 1230 Domžale	Številka risbe:	152
		Projektiral: Marko Golob, univ. dipl. inž. el.	Vrsta projekta: PZI				
Načrt:	NAČRT ELEKTROTEHNIKE 3.1, EL. INŠTALACIJE V OBJEKTU		Ime datoteke: print–1 eno du moravce 23–060 pzi	Objekt:	DOM STAREJŠIH OBČANOV MORAVČE	List:	4/7

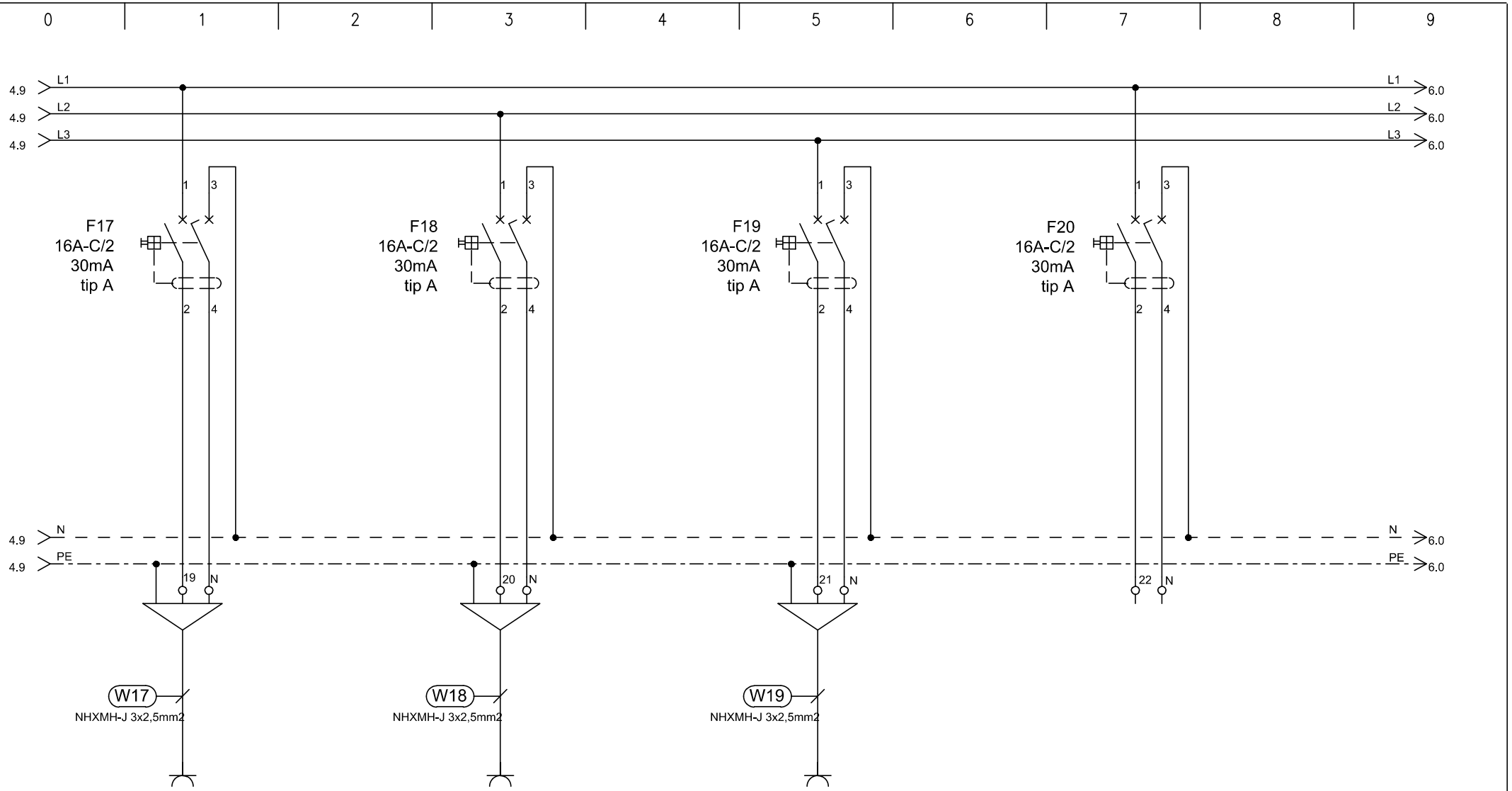

TIP	VTIČNICE		VTIČNICE		VTIČNICE		REZERVA
MOČ (W)	2000		2000		2000		
LOKACIJA	servisne vtičnice		negovalna kopalnica		negovalna kopalnica		

ELGOM	Marko GOLOB s.p. Maistrova ulica 16 1241 Kamnik	Datum: julij 2023	Številka projekta: 15/2023	Vsebina risbe:	ELEKTRIČNI RAZDELILNIK EMPa – MREŽNO NAP. PRITLIČJE	Merilo:	
		Odgovorni projektant: Roman Golob, dipl. inž. el.	Številka načrta 23–060	Investitor:	DOM UPOKOJENCEV DOMŽALE, Karantanska cesta 5, 1230 Domžale	Številka risbe:	152
		Projektiral: Marko Golob, univ. dipl. inž. el.	Vrsta projekta: PZI				
Načrt:	NAČRT ELEKTROTEHNIKE 3.1, EL. INŠTALACIJE V OBJEKTU		Ime datoteke: print–1 eno du moravce 23–060 pzi	Objekt:	DOM STAREJŠIH OBČANOV MORAVČE	List:	5/7

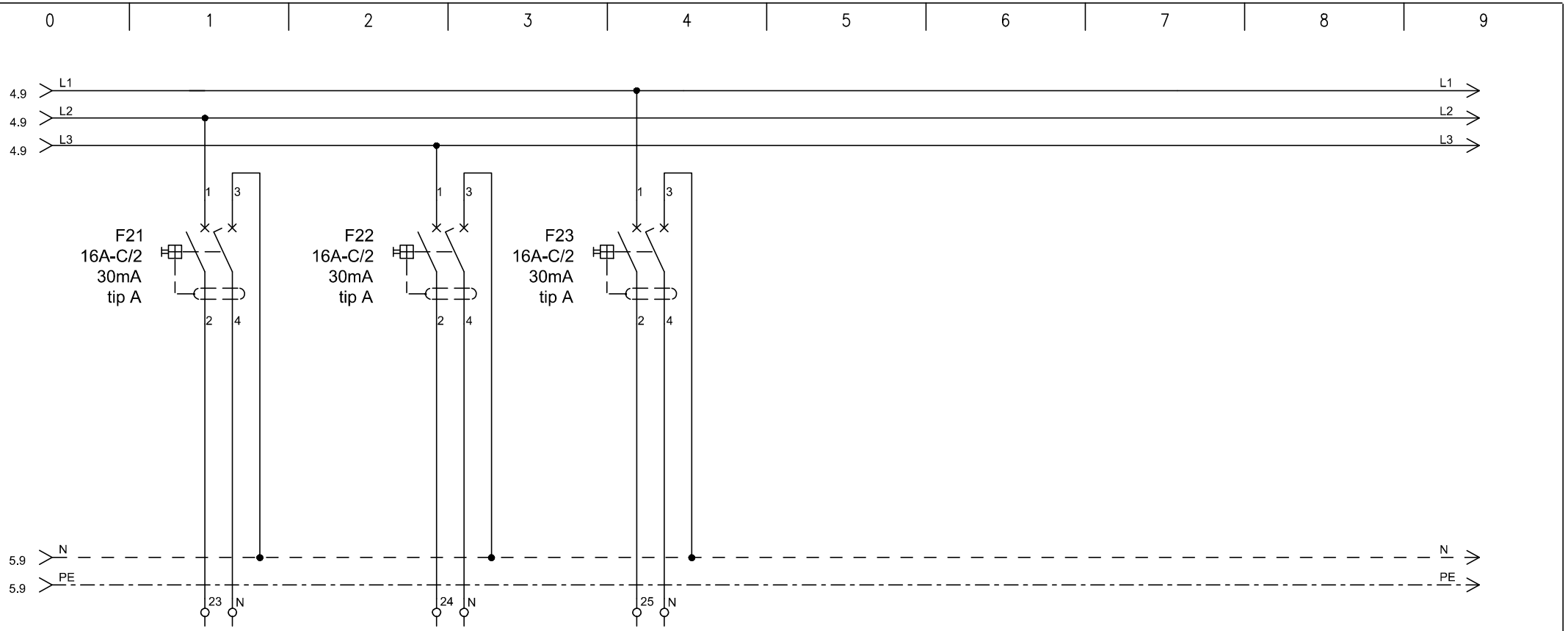

TIP	REZERVA	REZERVA	REZERVA
MOČ (W)			
LOKACIJA			

ELGOM	Marko GOLOB s.p. Maistrova ulica 16 1241 Kamnik	Datum: julij 2023	Številka projekta: 15/2023	Vsebina risbe:	ELEKTRIČNI RAZDELILNIK EMPa – MREŽNO NAP. PRITLIČJE	Merilo:
		Odgovorni projektant: Roman Golob, dipl. inž. el.	Številka načrta 23–060	Investitor:	DOM UPOKOJENCEV DOMŽALE, Karantanska cesta 5, 1230 Domžale	Številka risbe: 152
		Projektiral: Marko Golob, univ. dipl. inž. el.	Vrsta projekta: PZI			
Načrt:	NAČRT ELEKTROTEHNIKE 3.1, EL. INŠTALACIJE V OBJEKTU		Ime datoteke: print–1 eno du moravce 23–060 pzi	Objekt:	DOM STAREJŠIH OBČANOV MORAVČE	List: 6/7

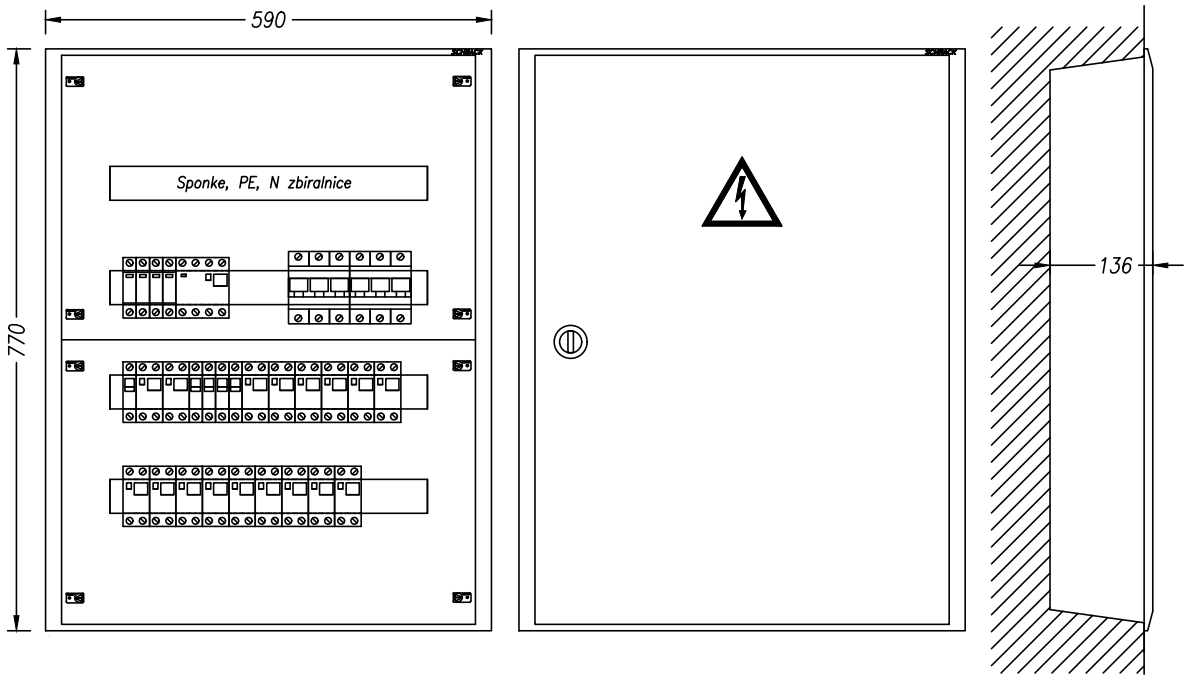

TEHNIČNI PODATKI:

Pinst=12 000W
fist= 0,8
fp= 0,8
Pk= 7 500W
cos fi= 0,95
Un= 400V
Ik= 20A
Iv= 3x40A

ZAŠČITA:
SAMODEJNI
ODKLOP
NAPAJANJA IN RCD

SISTEM INSTALACIJE:
TN-S

TIPSKI VGRADNI RAZDELILNIK
STOPNJA ZAŠČITE IP30

VIŠINA MONTAŽE 1,2 m SP. ROB

ELGOM Marko GOLOB s.p. Maistrova ulica 16 1241 Kamnik	Datum: julij 2023	Številka projekta: 15/2023	Vsebina risbe:	ELEKTRIČNI RAZDELILNIK EMPa – MREŽNO NAP. PRITLIČJE	Merilo:
	Odgovorni projektant: Roman Golob, dipl. inž. el.	Številka načrta 23–060	Investitor:	DOM UPOKOJENCEV DOMŽALE, Karantanska cesta 5, 1230 Domžale	Številka risbe: 152
	Projektiral: Marko Golob, univ. dipl. inž. el.	Vrsta projekta: PZI			
Načrt:	NAČRT ELEKTROTEHNIKE 3.1, EL. INŠTALACIJE V OBJEKTU	Ime datoteke: print–1 eno du moravce 23–060 pzi	Objekt:	DOM STAREJŠIH OBČANOV MORAVČE	List: 7/7

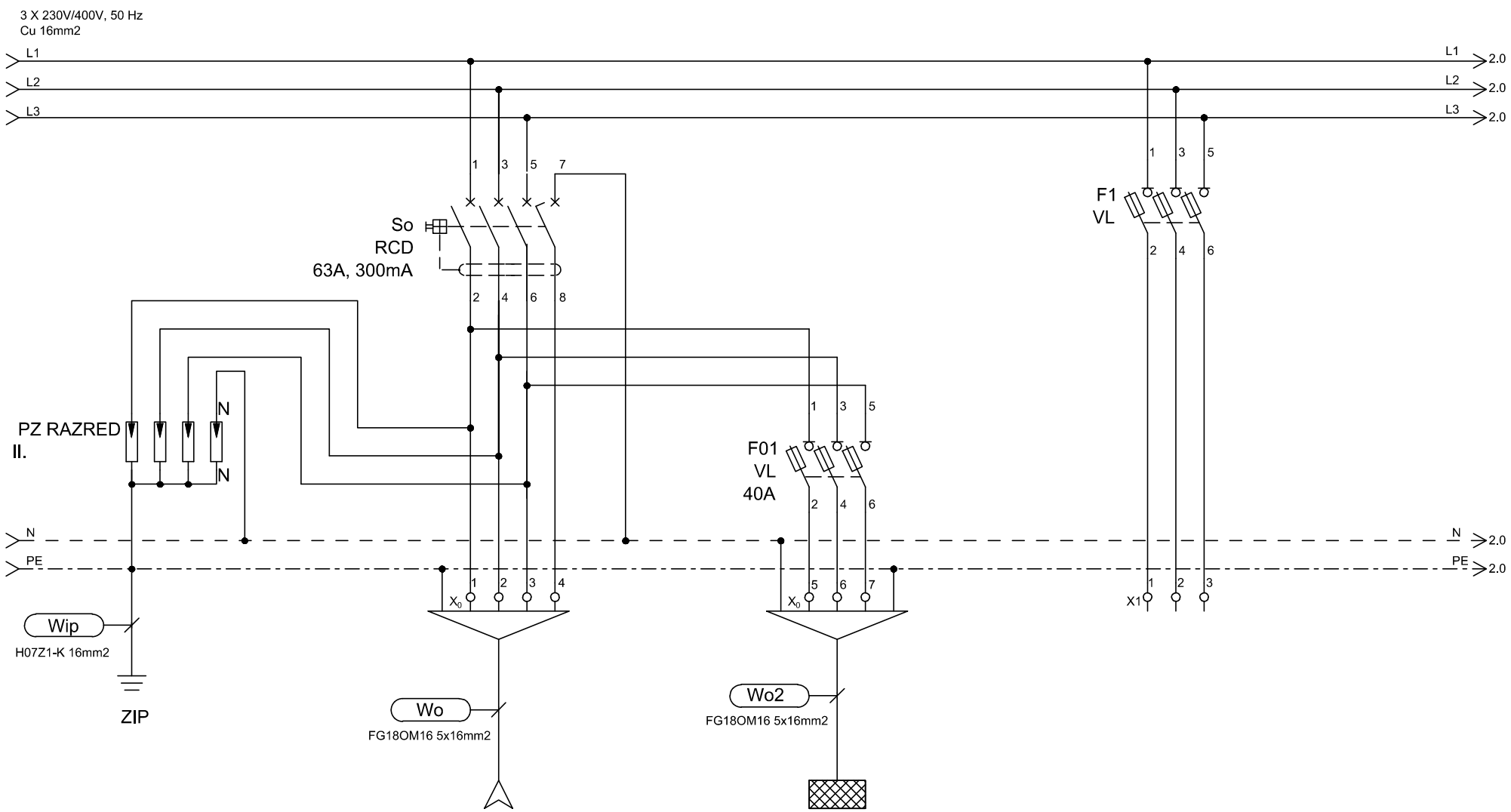

TIP	DOVOD		EM2Na		REZERVA
MOČ (W)	Iv=3x50A				
LOKACIJA	iz EMPa		2.nadstropje		

ELGOM Marko GOLOB s.p. Maistrova ulica 16 1241 Kamnik	Datum: julij 2023	Številka projekta: 15/2023	Vsebina risbe:	ELEKTRIČNI RAZDELILNIK EM1Na – MREŽNO NAP. 1. NADSTR.	Merilo:
	Odgovorni projektant: Roman Golob, dipl. inž. el.	Številka načrta 23–060	Investitor:	DOM UPOKOJENCEV DOMŽALE, Karantanska cesta 5, 1230 Domžale	Številka risbe: 153
	Projektiral: Marko Golob, univ. dipl. inž. el.	Vrsta projekta: PZI	Objekt:	DOM STAREJŠIH OBČANOV MORAVČE	List: 1/7
Načrt:	NAČRT ELEKTROTEHNIKE 3.1, EL. INŠTALACIJE V OBJEKTU	Ime datoteke: print–1 eno du moravce 23–060 pzi			

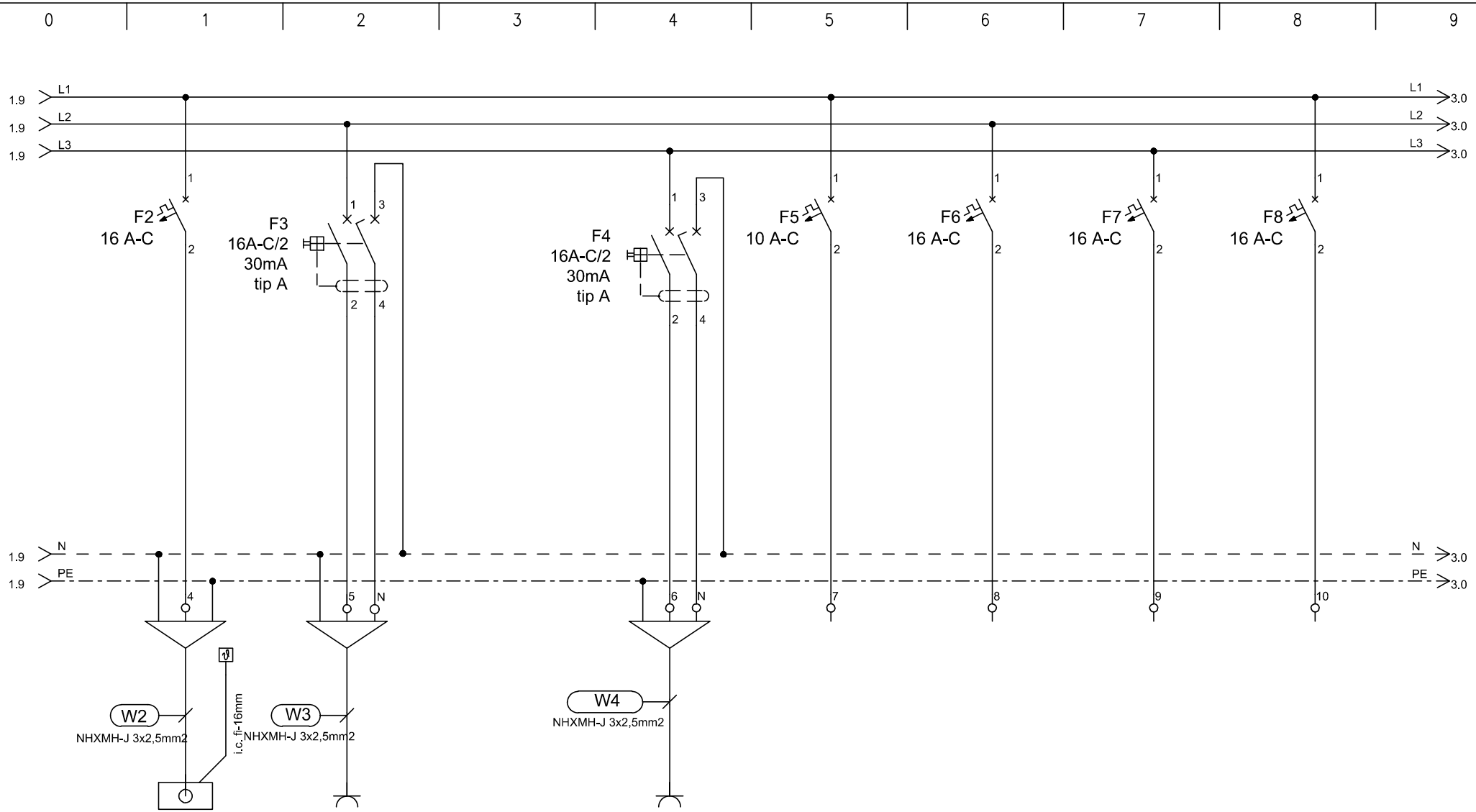

TIP	EP	VTIČNICA		VTIČNICE	REZERVA	REZERVA	REZERVA	REZERVA
MOČ (W)	1000	2000		2000				
LOKACIJA	SPLIT	Wi-fi		SERVISNE VTIČNICE HODNIKI				

ELGOM	Marko GOLOB s.p. Maistrova ulica 16 1241 Kamnik	Datum: julij 2023	Številka projekta: 15/2023	Vsebina risbe:	ELEKTRIČNI RAZDELILNIK EM1Na – MREŽNO NAP. 1. NADSTR.	Merilo:	
		Odgovorni projektant: Roman Golob, dipl. inž. el.	Številka načrta 23–060	Investitor:	DOM UPOKOJENCEV DOMŽALE, Karantanska cesta 5, 1230 Domžale	Številka risbe:	153
		Projektiral: Marko Golob, univ. dipl. inž. el.	Vrsta projekta: PZI				
Načrt:	NAČRT ELEKTROTEHNIKE 3.1, EL. INŠTALACIJE V OBJEKTU		Ime datoteke: print–1 eno du moravce 23–060 pzi	Objekt:	DOM STAREJŠIH OBČANOV MORAVČE	List:	2/7

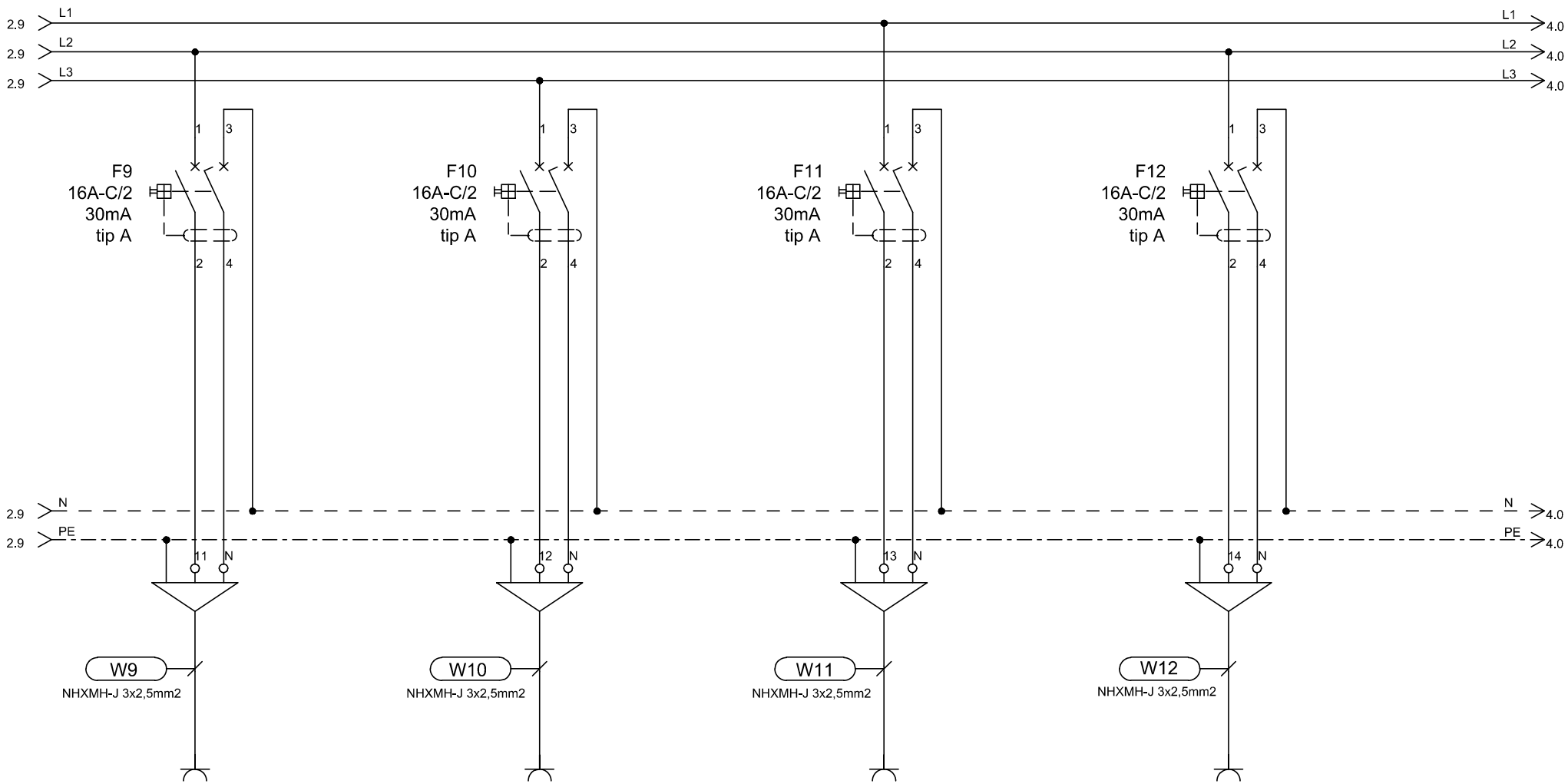

TIP	VTIČNICE		VTIČNICE		VTIČNICE		VTIČNICE	
MOČ (W)	2000		2000		2000		2000	
LOKACIJA	soba		soba		soba		soba	

ELGOM	Marko GOLOB s.p. Maistrova ulica 16 1241 Kamnik	Datum: julij 2023	Številka projekta: 15/2023	Vsebina risbe: ELEKTRIČNI RAZDELILNIK EM1Na – MREŽNO NAP. 1. NADSTR.	Merilo:
		Odgovorni projektant: Roman Golob, dipl. inž. el.	Številka načrta 23–060	Investitor: DOM UPOKOJENCEV DOMŽALE, Karantanska cesta 5, 1230 Domžale	Številka risbe: 153
		Projektiral: Marko Golob, univ. dipl. inž. el.	Vrsta projekta: PZI		
Načrt: NAČRT ELEKTROTEHNIKE 3.1, EL. INŠTALACIJE V OBJEKTU			Ime datoteke: print–1 eno du moravce 23–060 pzi	Objekt: DOM STAREJŠIH OBČANOV MORAVČE	List: 3/7

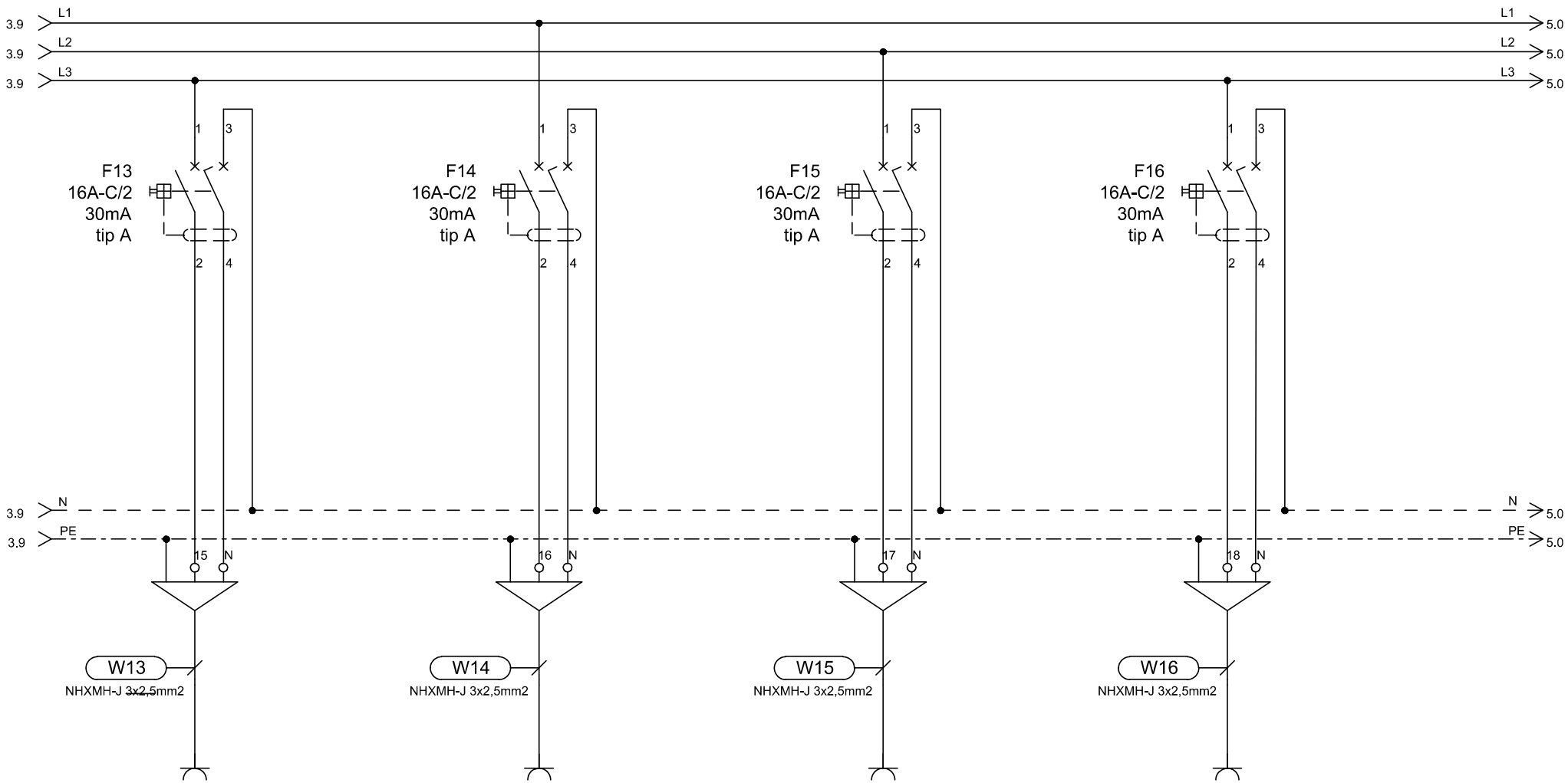

TIP	VTIČNICE		VTIČNICE		VTIČNICE		VTIČNICE
MOČ (W)	2000		2000		2000		2000
LOKACIJA	soba		soba		soba		soba

ELGOM	Marko GOLOB s.p. Maistrova ulica 16 1241 Kamnik	Datum: julij 2023	Številka projekta: 15/2023	Vsebina risbe:	ELEKTRIČNI RAZDELILNIK EM1Na – MREŽNO NAP. 1. NADSTR.	Merilo:	
		Odgovorni projektant: Roman Golob, dipl. inž. el.	Številka načrta 23–060	Investitor:	DOM UPOKOJENCEV DOMŽALE, Karantanska cesta 5, 1230 Domžale	Številka risbe:	153
		Projektiral: Marko Golob, univ. dipl. inž. el.	Vrsta projekta: PZI				
Načrt:	NAČRT ELEKTROTEHNIKE 3.1, EL. INŠTALACIJE V OBJEKTU		Ime datoteke: print–1 eno du moravce 23–060 pzi	Objekt:	DOM STAREJŠIH OBČANOV MORAVČE	List:	4/7

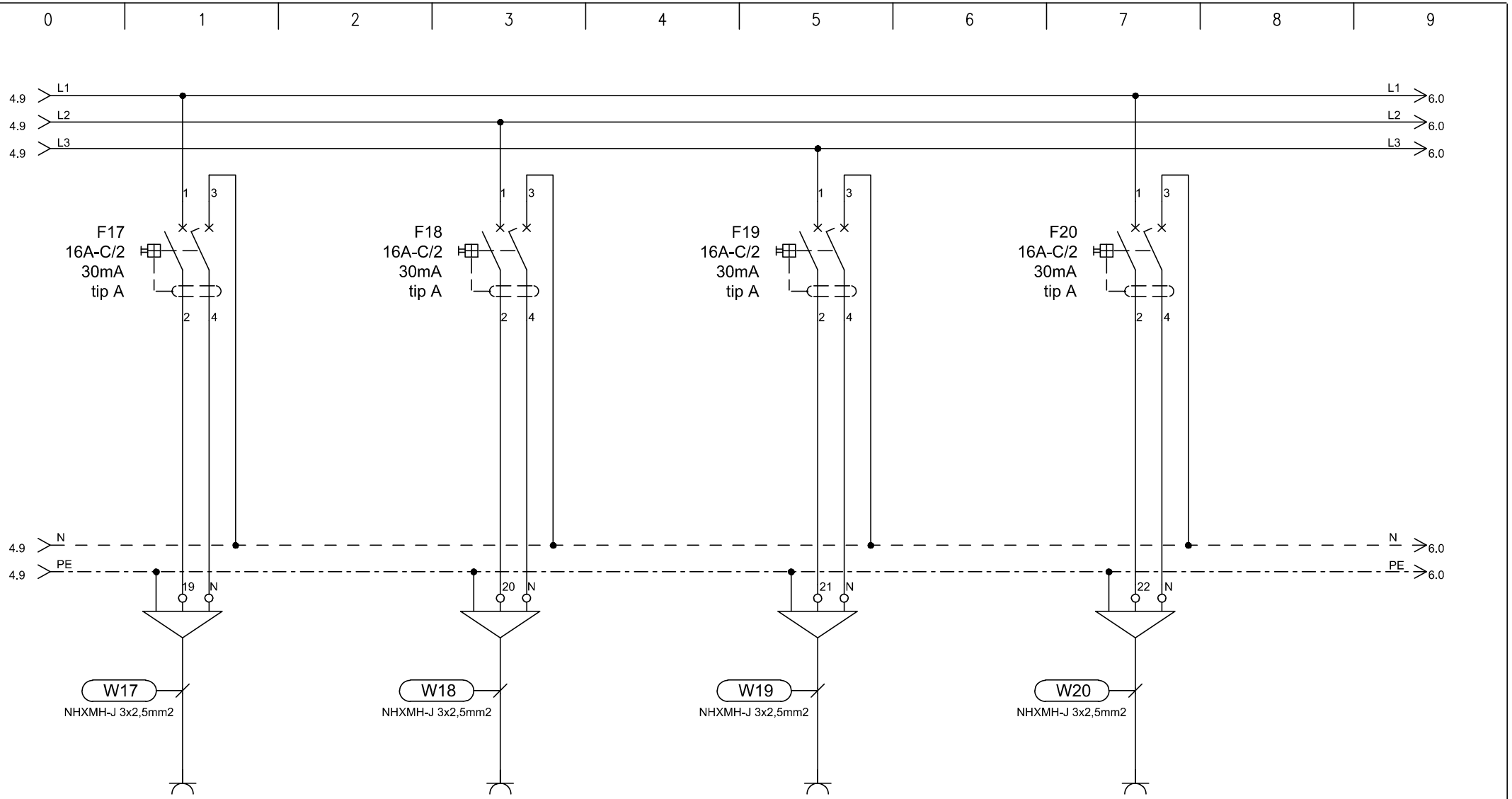

TIP	VTIČNICE		VTIČNICE		VTIČNICE		VTIČNICE
MOČ (W)	2000		2000		2000		2000
LOKACIJA	soba		sobe-kopalnica		sobe-kopalnica		sobe-servisne vtičnice

ELGOM	Marko GOLOB s.p. Maistrova ulica 16 1241 Kamnik	Datum: julij 2023	Številka projekta: 15/2023	Vsebina risbe:	ELEKTRIČNI RAZDELILNIK EM1Na – MREŽNO NAP. 1. NADSTR.	Merilo:	
		Odgovorni projektant: Roman Golob, dipl. inž. el.	Številka načrta 23–060	Investitor:	DOM UPOKOJENCEV DOMŽALE, Karantanska cesta 5, 1230 Domžale	Številka risbe:	153
		Projektiral: Marko Golob, univ. dipl. inž. el.	Vrsta projekta: PZI				
Načrt:	NAČRT ELEKTROTEHNIKE 3.1, EL. INŠTALACIJE V OBJEKTU		Ime datoteke: print–1 eno du moravce 23–060 pzi	Objekt:	DOM STAREJŠIH OBČANOV MORAVČE	List:	5/7

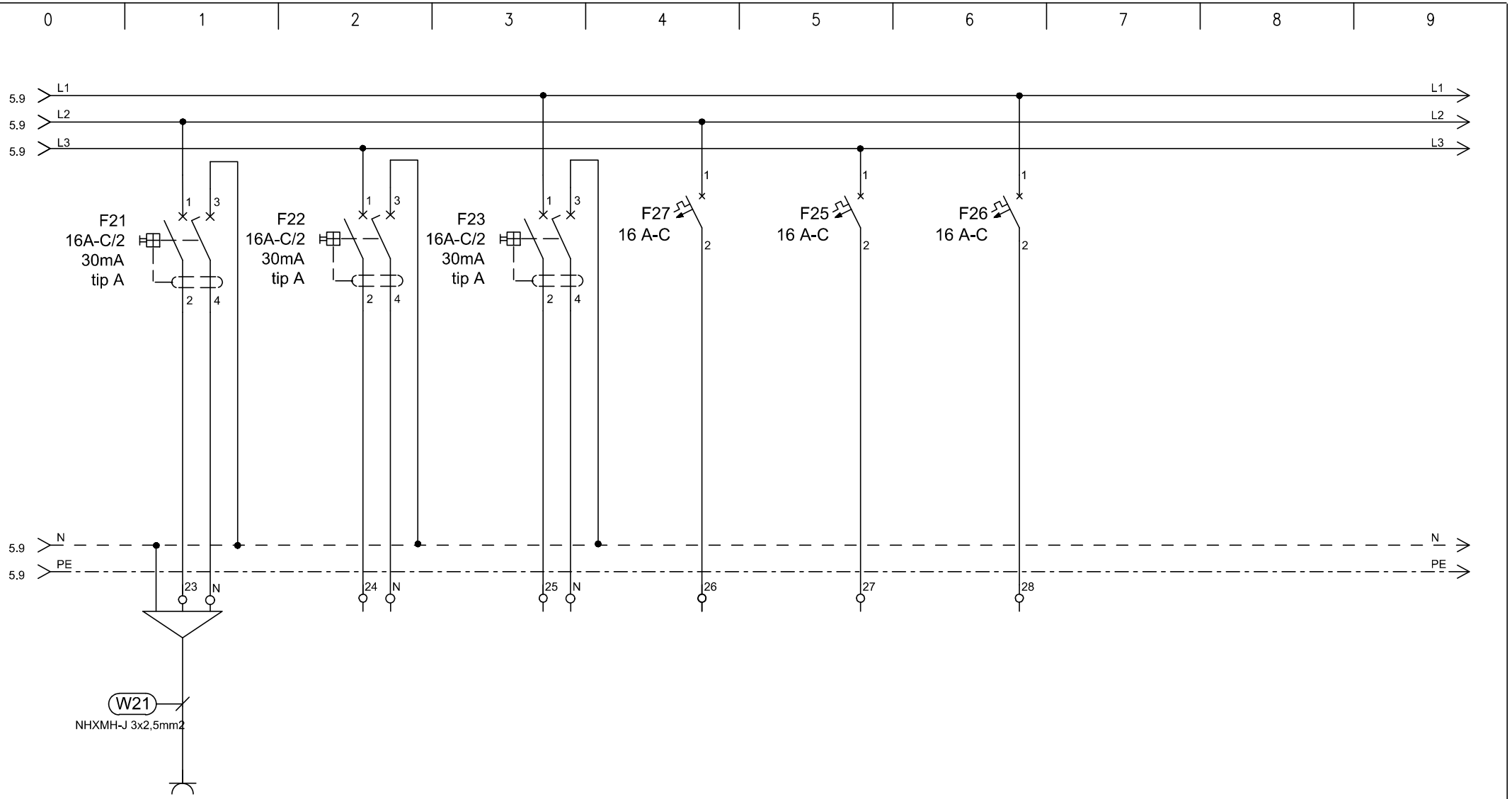

TIP	VTIČNICA	REZERVA	REZERVA	REZERVA	REZERVA	REZERVA	
MOČ (W)	2000						
LOKACIJA	sobe-servisne vtičnice						

ELGOM Marko GOLOB s.p. Maistrova ulica 16 1241 Kamnik	Datum: julij 2023	Številka projekta: 15/2023	Vsebina risbe: ELEKTRIČNI RAZDELILNIK EM1Na – MREŽNO NAP. 1. NADSTR.	Merilo:	
	Odgovorni projektant: Roman Golob, dipl. inž. el.	Številka načrta 23–060	Investitor: DOM UPOKOJENCEV DOMŽALE, Karantanska cesta 5, 1230 Domžale	Številka risbe:	153
	Projektiral: Marko Golob, univ. dipl. inž. el.	Vrsta projekta: PZI			
Načrt: NAČRT ELEKTROTEHNIKE 3.1, EL. INŠTALACIJE V OBJEKTU		Ime datoteke: print–1 eno du moravce 23–060 pzi	Objekt: DOM STAREJŠIH OBČANOV MORAVČE	List:	6/7

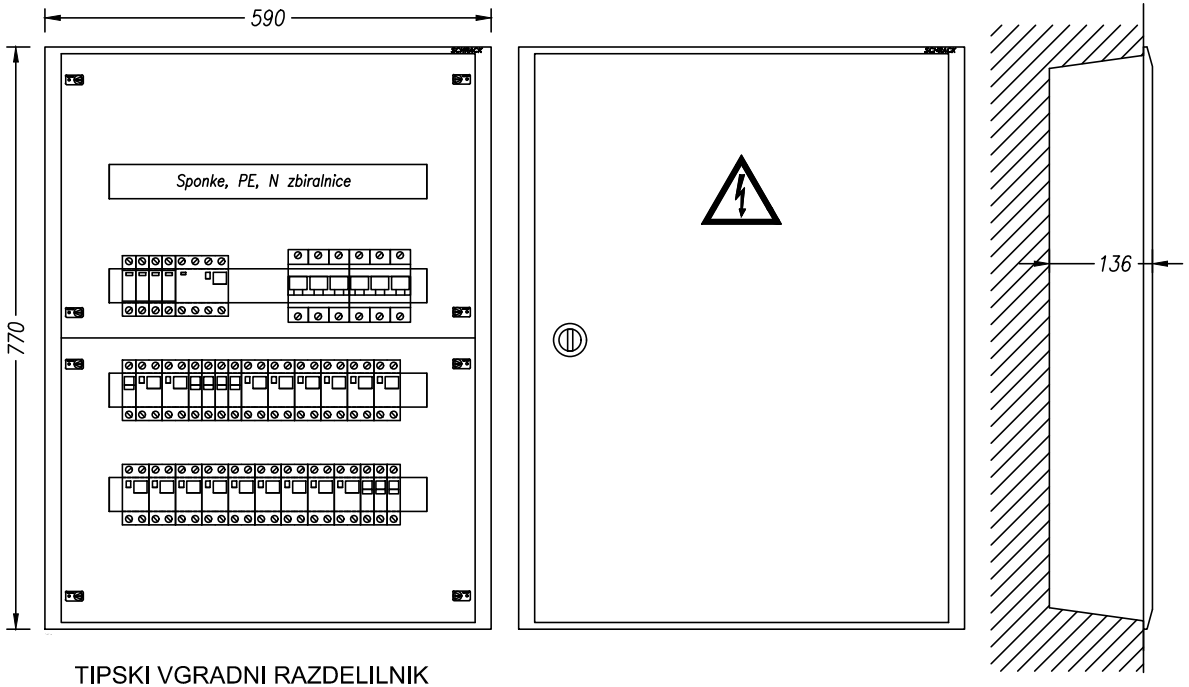

TIPSKI VGRADNI RAZDELILNIK
STOPNJA ZAŠČITE IP30

VIŠINA MONTAŽE 1,2 m SP. ROB

TEHNIČNI PODATKI:

Pinst= 20 000W
fist= 0,8
fp= 0,8
Pk= 7 500W
cos fi= 0,95
Un= 400V
Ik= 20A
Iv= 3x40A

ZAŠČITA:
SAMODEJNI
ODKLOP
NAPAJANJA IN RCD

SISTEM INSTALACIJE:
TN-S

ELGOM Marko GOLOB s.p. Maistrova ulica 16 1241 Kamnik	Datum: julij 2023	Številka projekta: 15/2023	Vsebina risbe:	ELEKTRIČNI RAZDELILNIK EM1Na – MREŽNO NAP. 1. NADSTR.	Merilo:
	Odgovorni projektant: Roman Golob, dipl. inž. el.	Številka načrta 23–060	Investitor:	DOM UPOKOJENCEV DOMŽALE, Karantanska cesta 5, 1230 Domžale	Številka risbe: 153
	Projektiral: Marko Golob, univ. dipl. inž. el.	Vrsta projekta: PZI			
Načrt:	NAČRT ELEKTROTEHNIKE 3.1, EL. INŠTALACIJE V OBJEKTU	Ime datoteke: print–1 eno du moravce 23–060 pzi	Objekt:	DOM STAREJŠIH OBČANOV MORAVČE	List: 7/7

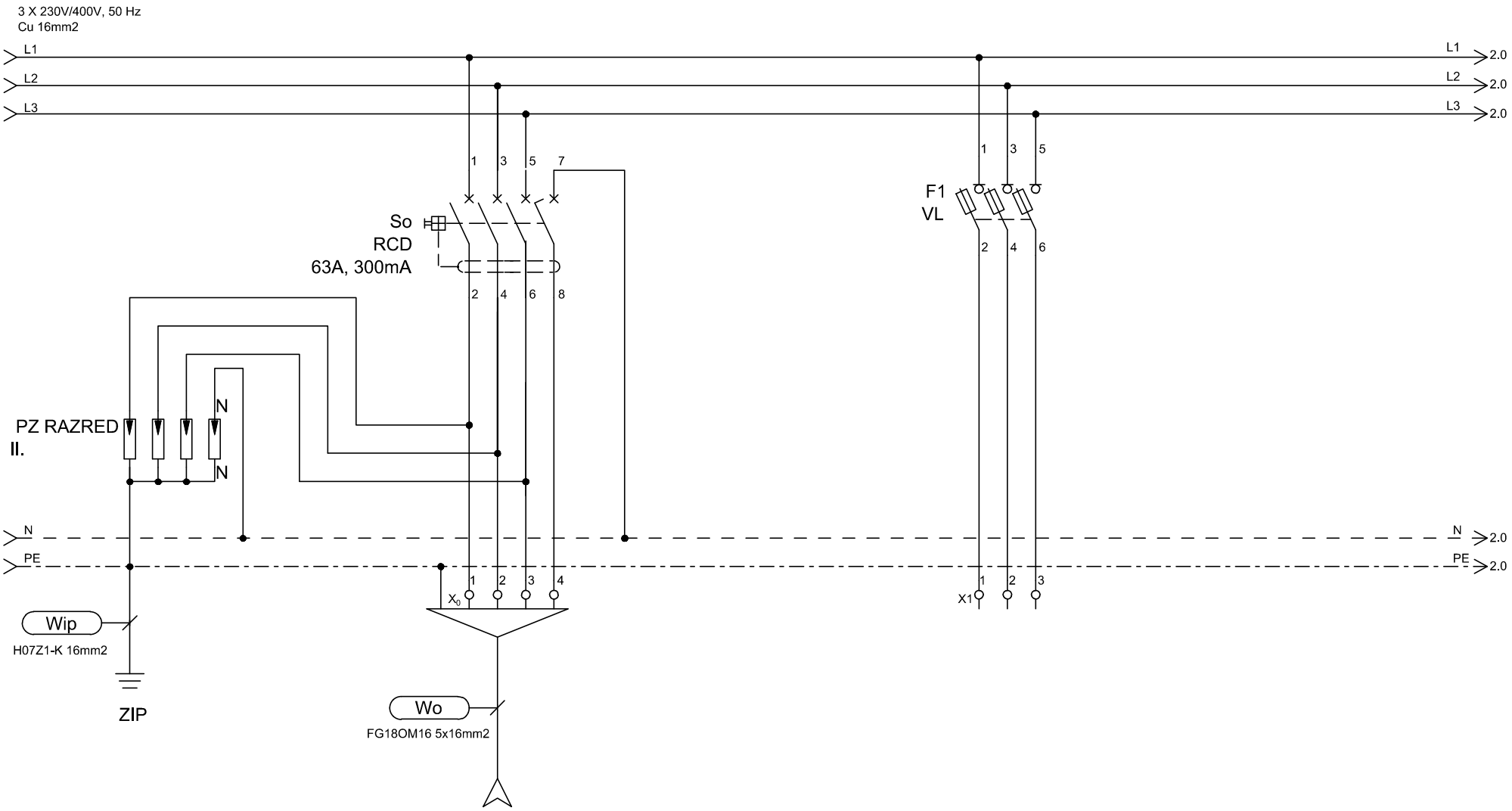

TIP	DOVOD			REZERVA
MOČ (W)	Iv=3x40A			
LOKACIJA	iz EM1Na			

ELGOM Marko GOLOB s.p. Maistrova ulica 16 1241 Kamnik	Datum: julij 2023	Številka projekta: 15/2023	Vsebina risbe:	ELEKTRIČNI RAZDELILNIK EM2Na – MREŽNO NAP. 2. NADSTR.	Merilo:
	Odgovorni projektant: Roman Golob, dipl. inž. el.	Številka načrta 23–060	Investitor:	DOM UPOKOJENCEV DOMŽALE, Karantanska cesta 5, 1230 Domžale	Številka risbe: 154
	Projektiral: Marko Golob, univ. dipl. inž. el.	Vrsta projekta: PZI	Objekt:	DOM STAREJŠIH OBČANOV MORAVČE	List: 1/7
Načrt:	NAČRT ELEKTROTEHNIKE 3.1, EL. INŠTALACIJE V OBJEKTU	Ime datoteke: print–1 eno du moravce 23–060 pzi			

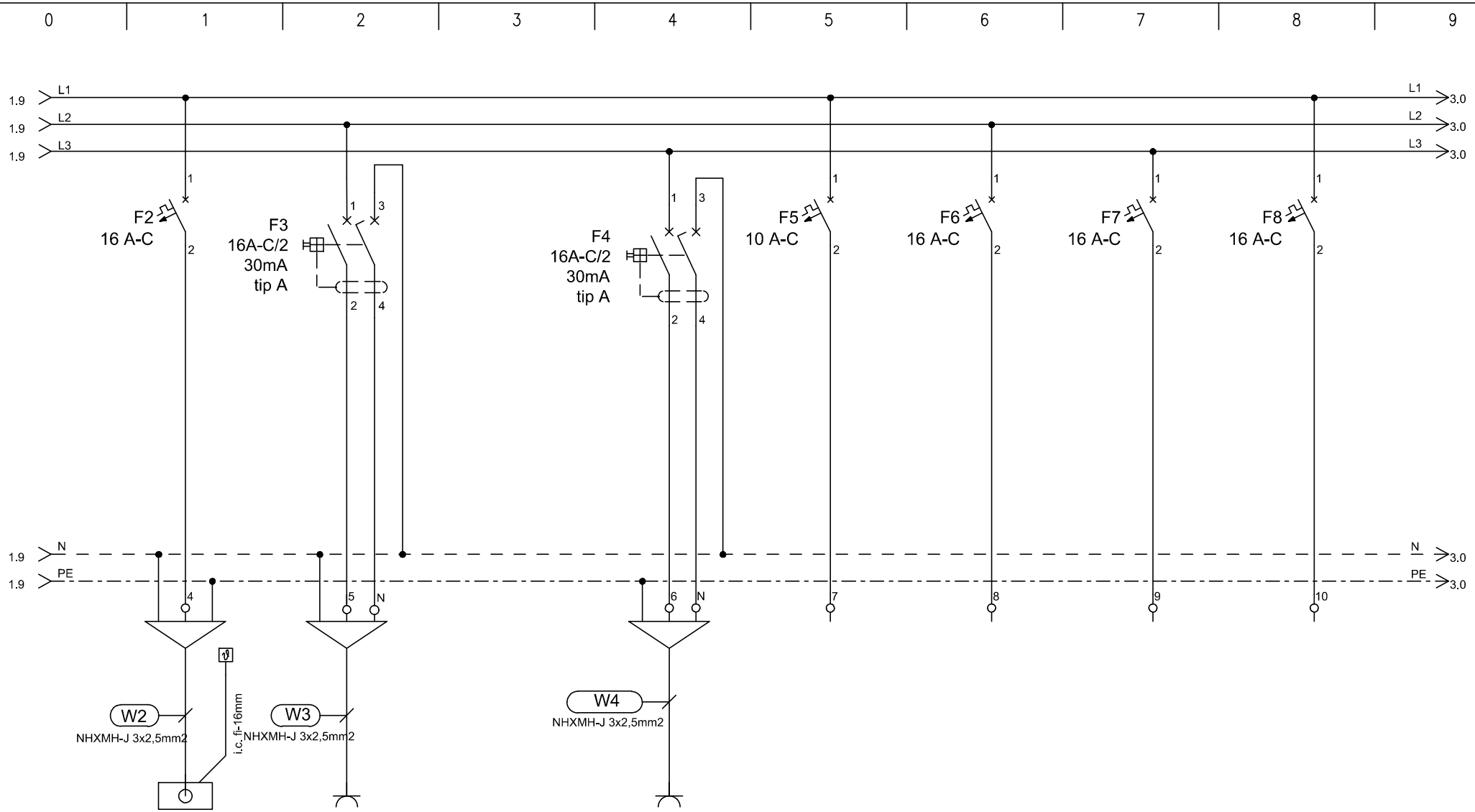

TIP	EP	VTIČNICA		VTIČNICE	REZERVA	REZERVA	REZERVA	REZERVA
MOČ (W)	1000	2000		2000				
LOKACIJA	SPLIT	Wi-fi		SERVISNE VTIČNICE HODNIK				

ELGOM Marko GOLOB s.p. Maistrova ulica 16 1241 Kamnik	Datum: julij 2023	Številka projekta: 15/2023	Vsebina risbe: ELEKTRIČNI RAZDELILNIK EM2Na – MREŽNO NAP. 2. NADSTR.	Merilo:	
	Odgovorni projektant: Roman Golob, dipl. inž. el.	Številka načrta 23–060	Investitor: DOM UPOKOJENCEV DOMŽALE, Karantanska cesta 5, 1230 Domžale	Številka risbe:	154
	Projektiral: Marko Golob, univ. dipl. inž. el.	Vrsta projekta: PZI			
Načrt: NAČRT ELEKTROTEHNIKE 3.1, EL. INŠTALACIJE V OBJEKTU		Ime datoteke: print–1 eno du moravce 23–060 pzi	Objekt: DOM STAREJŠIH OBČANOV MORAVČE	List:	2/7

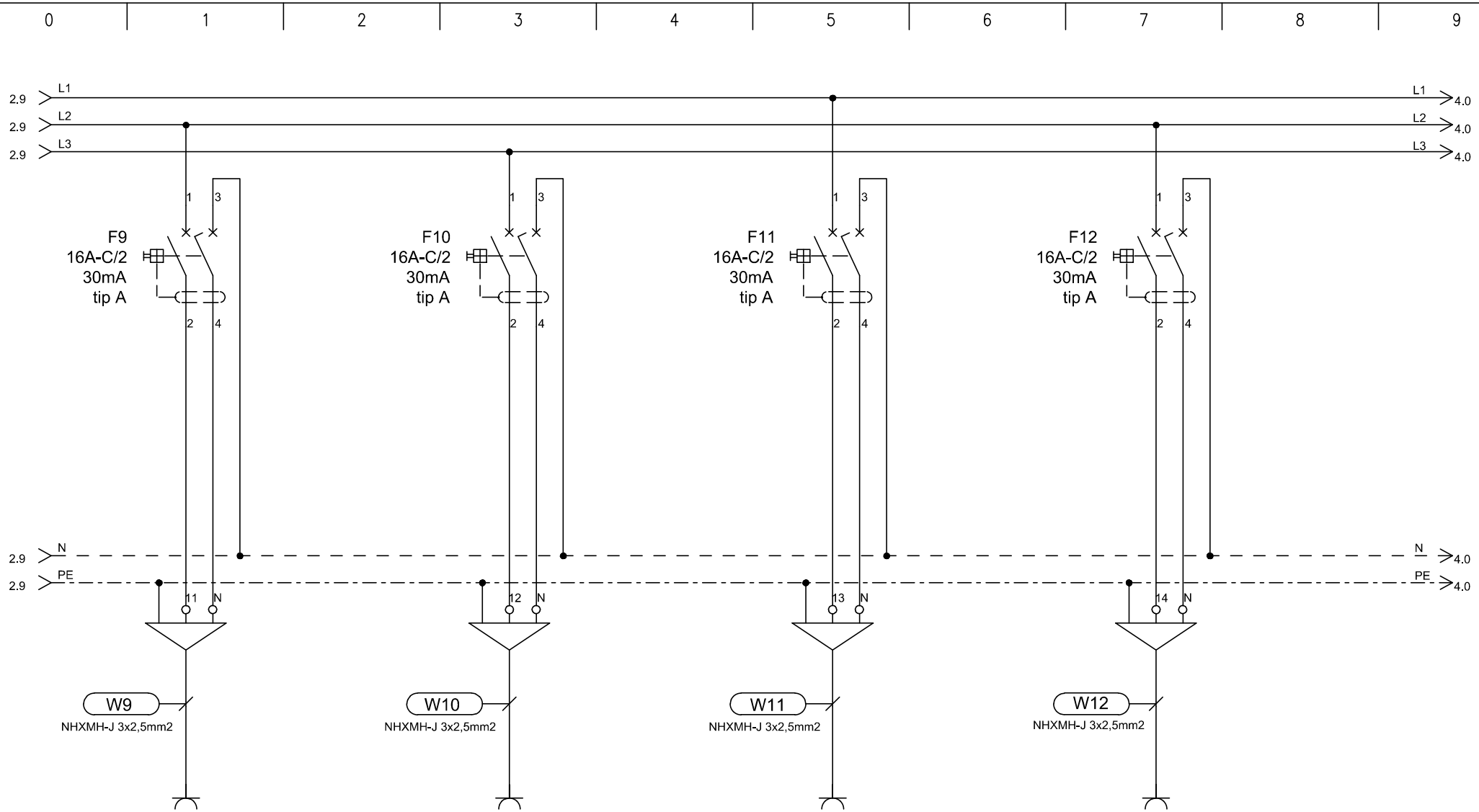

TIP	VTIČNICE		VTIČNICE		VTIČNICE		VTIČNICE	
MOČ (W)	2000		2000		2000		2000	
LOKACIJA	soba		soba		soba		soba	

ELGOM	Marko GOLOB s.p. Maistrova ulica 16 1241 Kamnik	Datum: julij 2023	Številka projekta: 15/2023	Vsebina risbe:	ELEKTRIČNI RAZDELILNIK EM2Na – MREŽNO NAP. 2. NADSTR.	Merilo:
		Odgovorni projektant: Roman Golob, dipl. inž. el.	Številka načrta 23–060	Investitor:	DOM UPOKOJENCEV DOMŽALE, Karantanska cesta 5, 1230 Domžale	Številka risbe: 154
		Projektiral: Marko Golob, univ. dipl. inž. el.	Vrsta projekta: PZI			
Načrt:	NAČRT ELEKTROTEHNIKE 3.1, EL. INŠTALACIJE V OBJEKTU		Ime datoteke: print–1 eno du moravce 23–060 pzi	Objekt:	DOM STAREJŠIH OBČANOV MORAVČE	List: 3/7

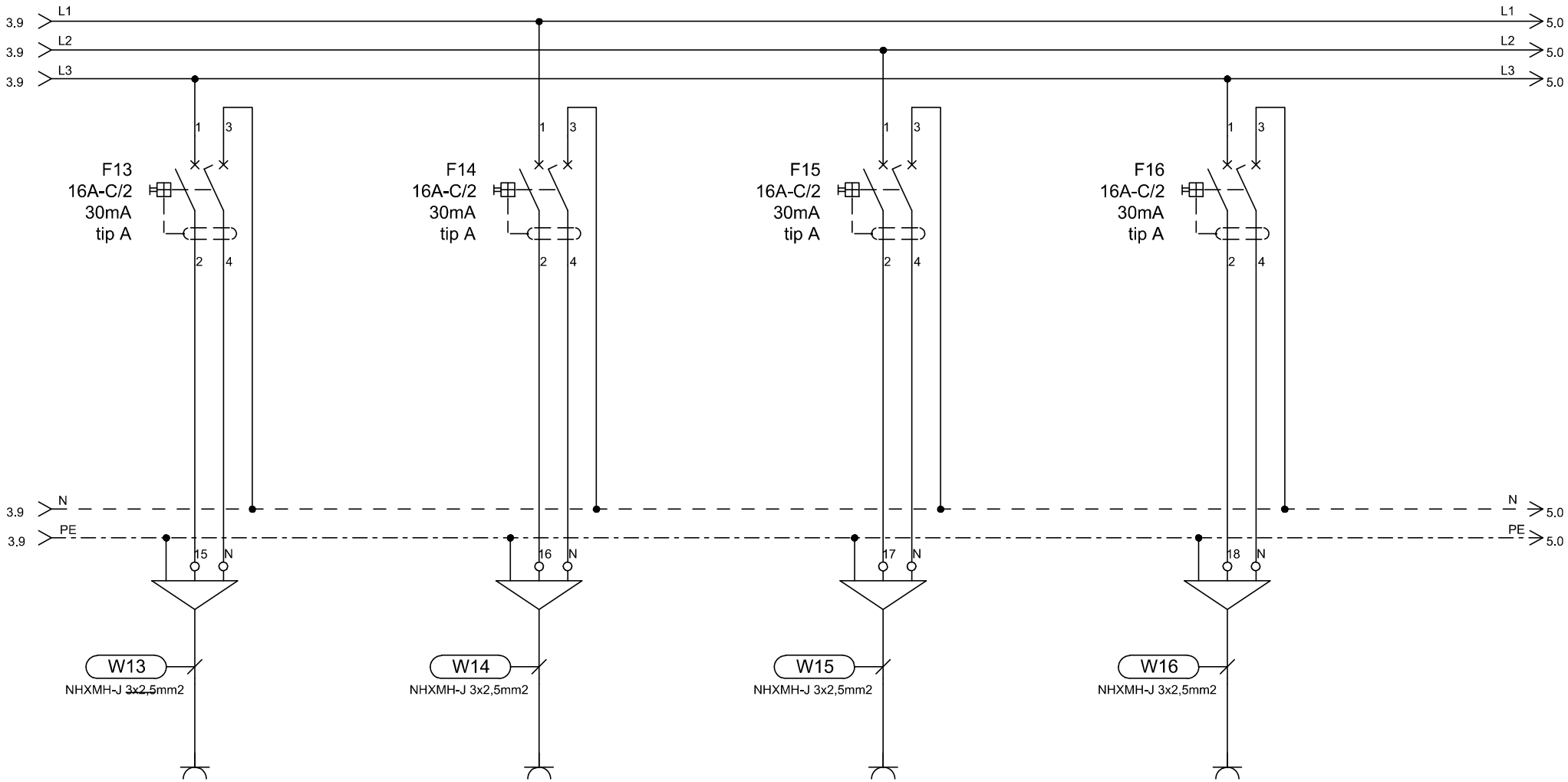

TIP	VTIČNICE		VTIČNICE		VTIČNICE		VTIČNICE
MOČ (W)	2000		2000		2000		2000
LOKACIJA	soba		soba		soba		soba

ELGOM	Marko GOLOB s.p. Maistrova ulica 16 1241 Kamnik	Datum: julij 2023	Številka projekta: 15/2023	Vsebina risbe:	ELEKTRIČNI RAZDELILNIK EM2Na – MREŽNO NAP. 2. NADSTR.	Merilo:	
		Odgovorni projektant: Roman Golob, dipl. inž. el.	Številka načrta 23–060	Investitor:	DOM UPOKOJENCEV DOMŽALE, Karantanska cesta 5, 1230 Domžale	Številka risbe:	154
		Projektiral: Marko Golob, univ. dipl. inž. el.	Vrsta projekta: PZI				
Načrt:	NAČRT ELEKTROTEHNIKE 3.1, EL. INŠTALACIJE V OBJEKTU		Ime datoteke: print–1 eno du moravce 23–060 pzi	Objekt:	DOM STAREJŠIH OBČANOV MORAVČE	List:	4/7

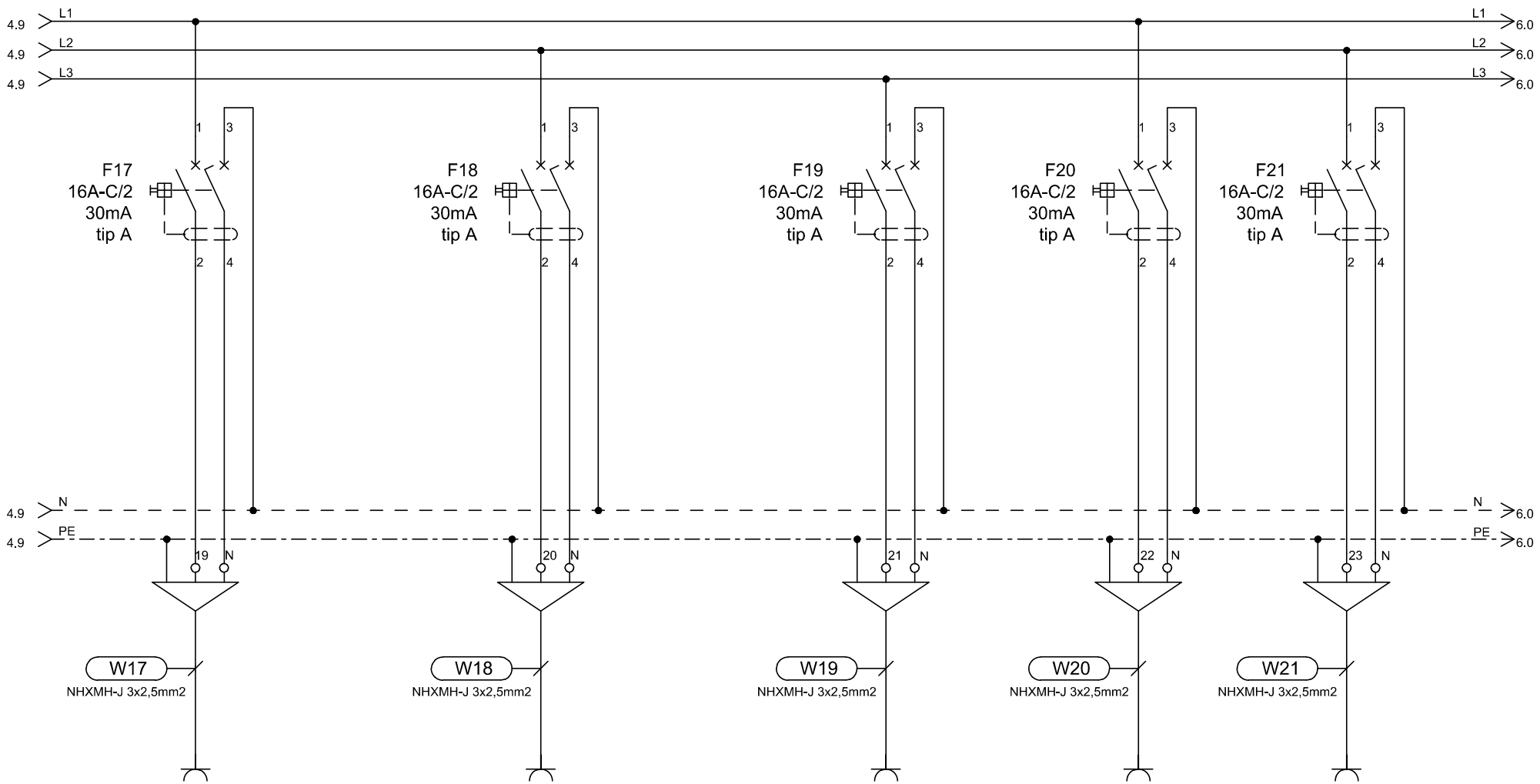

TIP	VTIČNICE		VTIČNICE		VTIČNICE	VTIČNICE	VTIČNICE
MOČ (W)	2000		2000		2000	2000	2000
LOKACIJA	soba		sobe-kopalnice		sobe-kopalnice	servisne vtičnice-sobe	servisne vtičnice-sobe

ELGOM	Marko GOLOB s.p. Maistrova ulica 16 1241 Kamnik	Datum: julij 2023	Številka projekta: 15/2023	Vsebina risbe:	ELEKTRIČNI RAZDELILNIK EM2Na – MREŽNO NAP. 2. NADSTR.	Merilo:	
		Odgovorni projektant: Roman Golob, dipl. inž. el.	Številka načrta 23–060	Investitor:	DOM UPOKOJENCEV DOMŽALE, Karantanska cesta 5, 1230 Domžale	Številka risbe:	154
		Projektiral: Marko Golob, univ. dipl. inž. el.	Vrsta projekta: PZI				
Načrt:	NAČRT ELEKTROTEHNIKE 3.1, EL. INŠTALACIJE V OBJEKTU		Ime datoteke: print–1 eno du moravce 23–060 pzi	Objekt:	DOM STAREJŠIH OBČANOV MORAVČE	List:	5/7

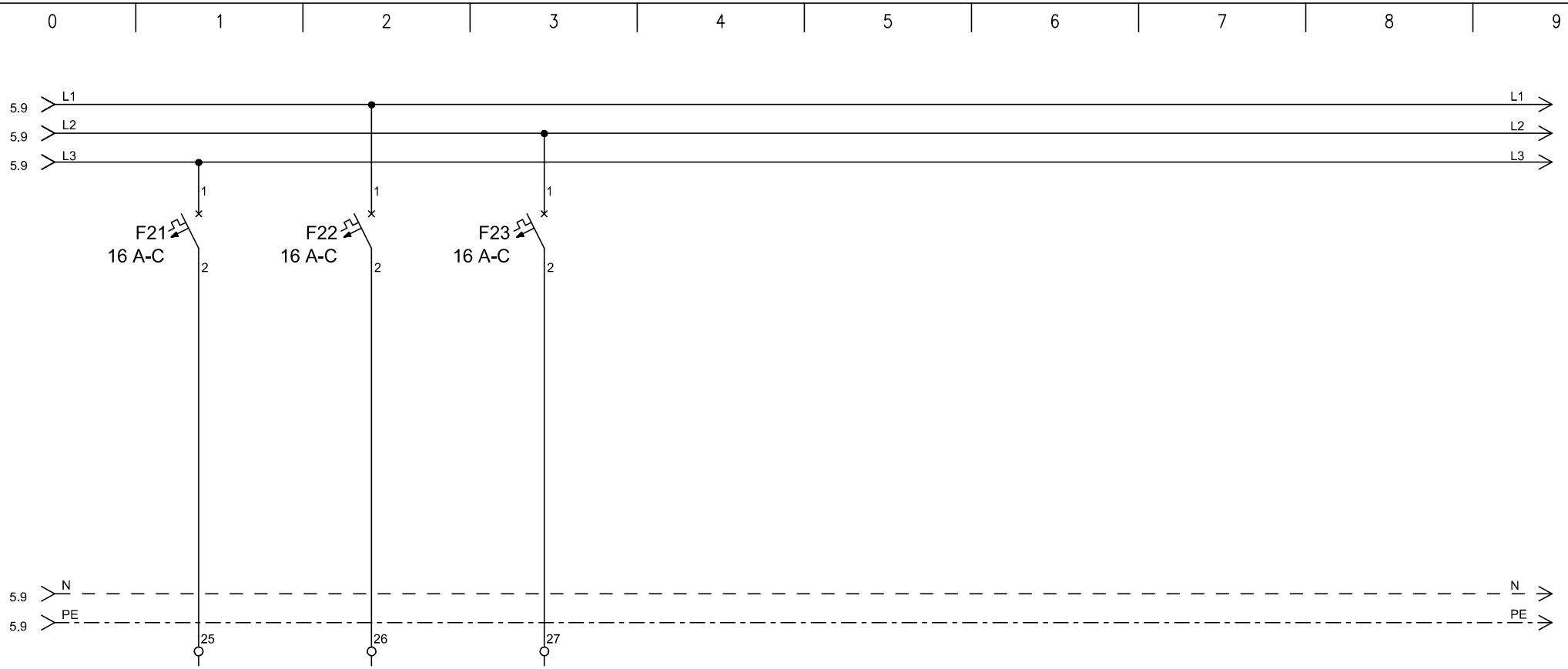

TIP	REZERVA	REZERVA	REZERVA				
MOČ (W)							
LOKACIJA							

ELGOM	Marko GOLOB s.p. Maistrova ulica 16 1241 Kamnik	Datum: julij 2023	Številka projekta: 15/2023	Vsebina risbe:	ELEKTRIČNI RAZDELILNIK EM2Na – MREŽNO NAP. 2. NADSTR.	Merilo:	
		Odgovorni projektant: Roman Golob, dipl. inž. el.	Številka načrta 23–060	Investitor:	DOM UPOKOJENCEV DOMŽALE, Karantanska cesta 5, 1230 Domžale	Številka risbe:	154
		Projektiral: Marko Golob, univ. dipl. inž. el.	Vrsta projekta: PZI				
Načrt:	NAČRT ELEKTROTEHNIKE 3.1, EL. INŠTALACIJE V OBJEKTU		Ime datoteke: print–1 eno du moravce 23–060 pzi	Objekt:	DOM STAREJŠIH OBČANOV MORAVČE	List:	6/7

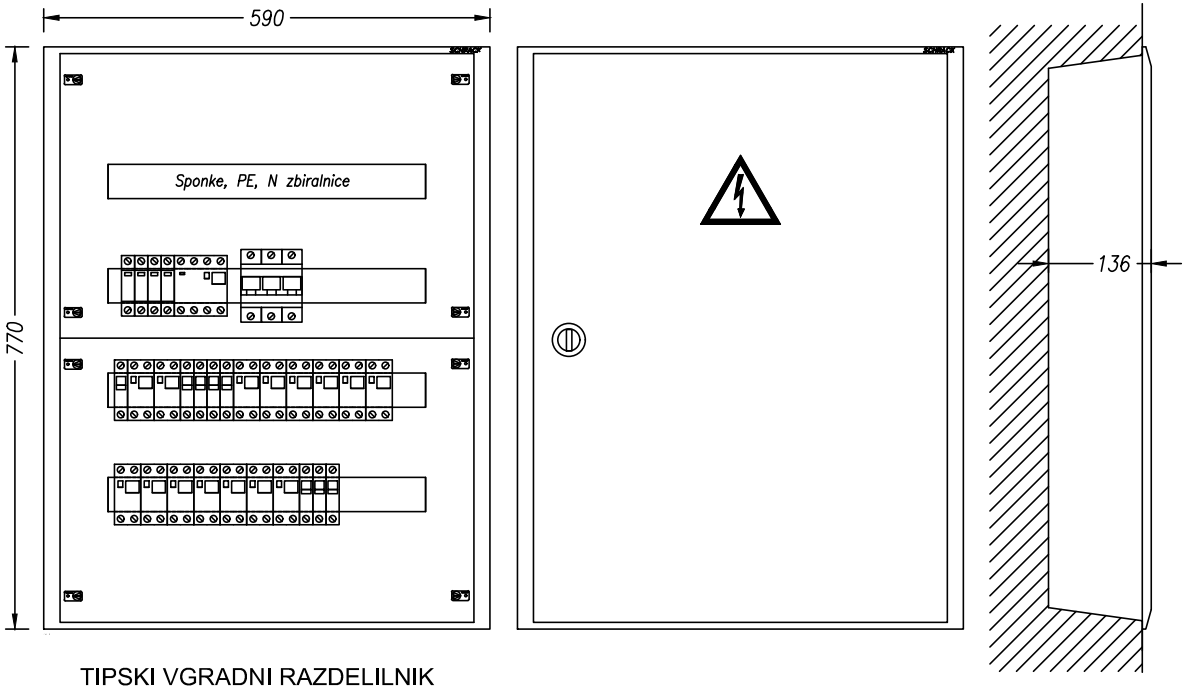

TIPSKI VGRADNI RAZDELILNIK
STOPNJA ZAŠČITE IP30

VIŠINA MONTAŽE 1,2 m SP. ROB

TEHNIČNI PODATKI:

Pinst=12 000W
fist= 0,8
fp= 0,8
Pk= 7 500W
cos fi= 0,95
Un= 400V
Ik= 20A
Iv= 3x40A

ZAŠČITA:
SAMODEJNI
ODKLOP
NAPAJANJA IN RCD

SISTEM INSTALACIJE:
TN-S

ELGOM Marko GOLOB s.p. Maistrova ulica 16 1241 Kamnik	Datum: julij 2023	Številka projekta: 15/2023	Vsebina risbe:	ELEKTRIČNI RAZDELILNIK EM2Na – MREŽNO NAP. 2. NADSTR.	Merilo:
	Odgovorni projektant: Roman Golob, dipl. inž. el.	Številka načrta 23–060	Investitor:	DOM UPOKOJENCEV DOMŽALE, Karantanska cesta 5, 1230 Domžale	Številka risbe: 154
	Projektiral: Marko Golob, univ. dipl. inž. el.	Vrsta projekta: PZI			
Načrt:	NAČRT ELEKTROTEHNIKE 3.1, EL. INŠTALACIJE V OBJEKTU	Ime datoteke: print–1 eno du moravce 23–060 pzi	Objekt:	DOM STAREJŠIH OBČANOV MORAVČE	List: 7/7

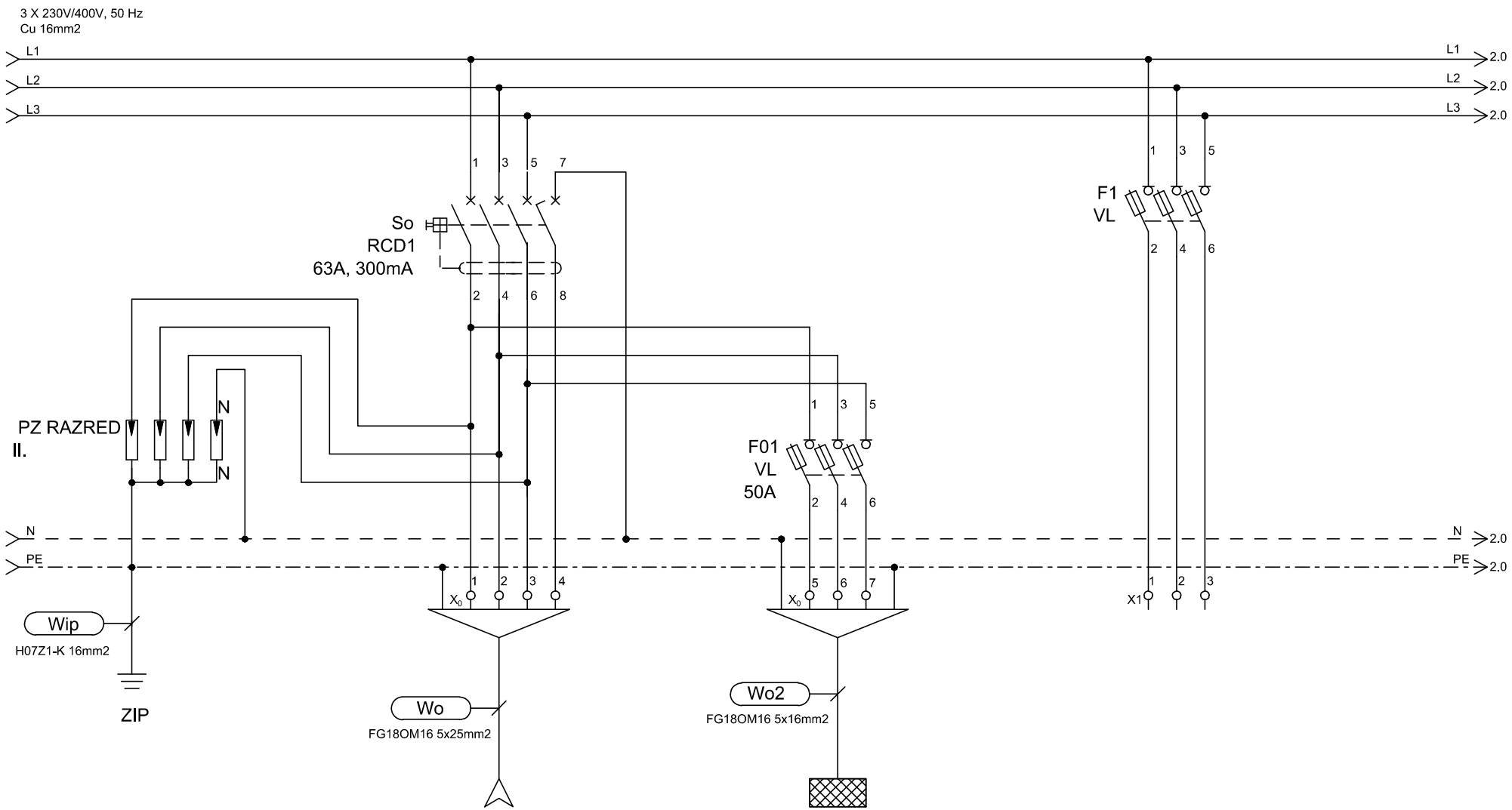

TIP	DOVOD		EM1Nb		REZERVA
MOČ (W)	Iv=3x63A				
LOKACIJA	iz EGM		1.nadstropje		

ELGOM Marko GOLOB s.p. Maistrova ulica 16 1241 Kamnik	Datum: julij 2023	Številka projekta: 15/2023	Vsebina risbe:	ELEKTRIČNI RAZDELILNIK EMPb – MREŽNO NAP. PRITLIČJE	Merilo:
	Odgovorni projektant: Roman Golob, dipl. inž. el.	Številka načrta 23–060	Investitor:	DOM UPOKOJENCEV DOMŽALE, Karantanska cesta 5, 1230 Domžale	Številka risbe: 155
	Projektiral: Marko Golob, univ. dipl. inž. el.	Vrsta projekta: PZI	Objekt:	DOM STAREJŠIH OBČANOV MORAVČE	List: 1/7
Načrt:	NAČRT ELEKTROTEHNIKE 3.1, EL. INŠTALACIJE V OBJEKTU	Ime datoteke: print–1 eno du moravce 23–060 pzi			

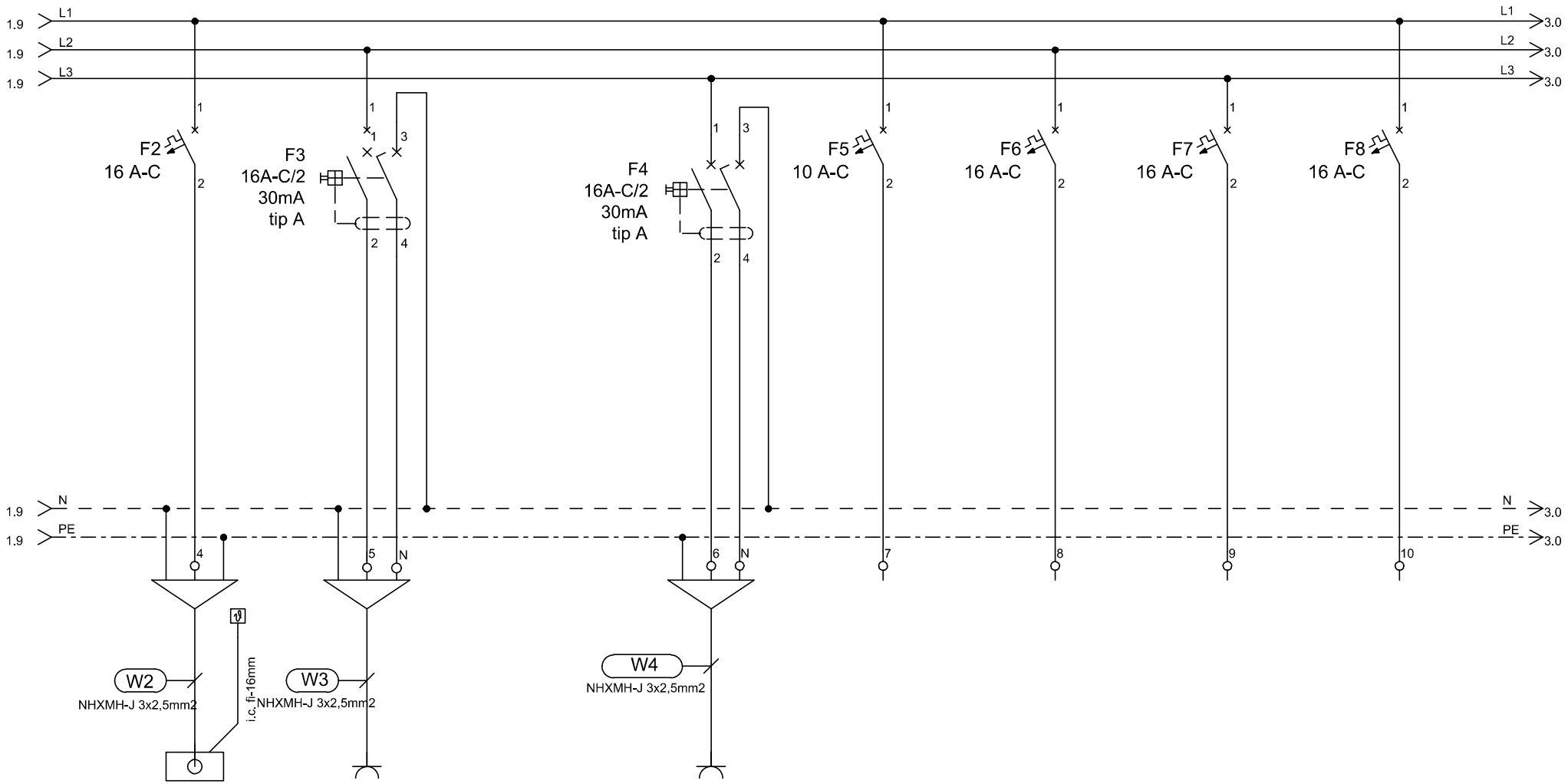

TIP	EP	VTIČNICA		VTIČNICE	REZERVA	REZERVA	REZERVA	REZERVA
MOČ (W)	1000	2000		2000				
LOKACIJA	SPLIT	Wi-fi - HODNIK		SERVISNE VTIČNICE HODNIK				

ELGOM Marko GOLOB s.p. Maistrova ulica 16 1241 Kamnik	Datum: julij 2023	Številka projekta: 15/2023	Vsebina risbe: ELEKTRIČNI RAZDELILNIK EMPb – MREŽNO NAP. PRITLIČJE	Merilo:	
	Odgovorni projektant: Roman Golob, dipl. inž. el.	Številka načrta 23–060	Investitor: DOM UPOKOJENCEV DOMŽALE, Karantanska cesta 5, 1230 Domžale	Številka risbe:	155
	Projektiral: Marko Golob, univ. dipl. inž. el.	Vrsta projekta: PZI			
Načrt: NAČRT ELEKTROTEHNIKE 3.1, EL. INŠTALACIJE V OBJEKTU		Ime datoteke: print–1 eno du moravce 23–060 pzi	Objekt: DOM STAREJŠIH OBČANOV MORAVČE	List:	2/7

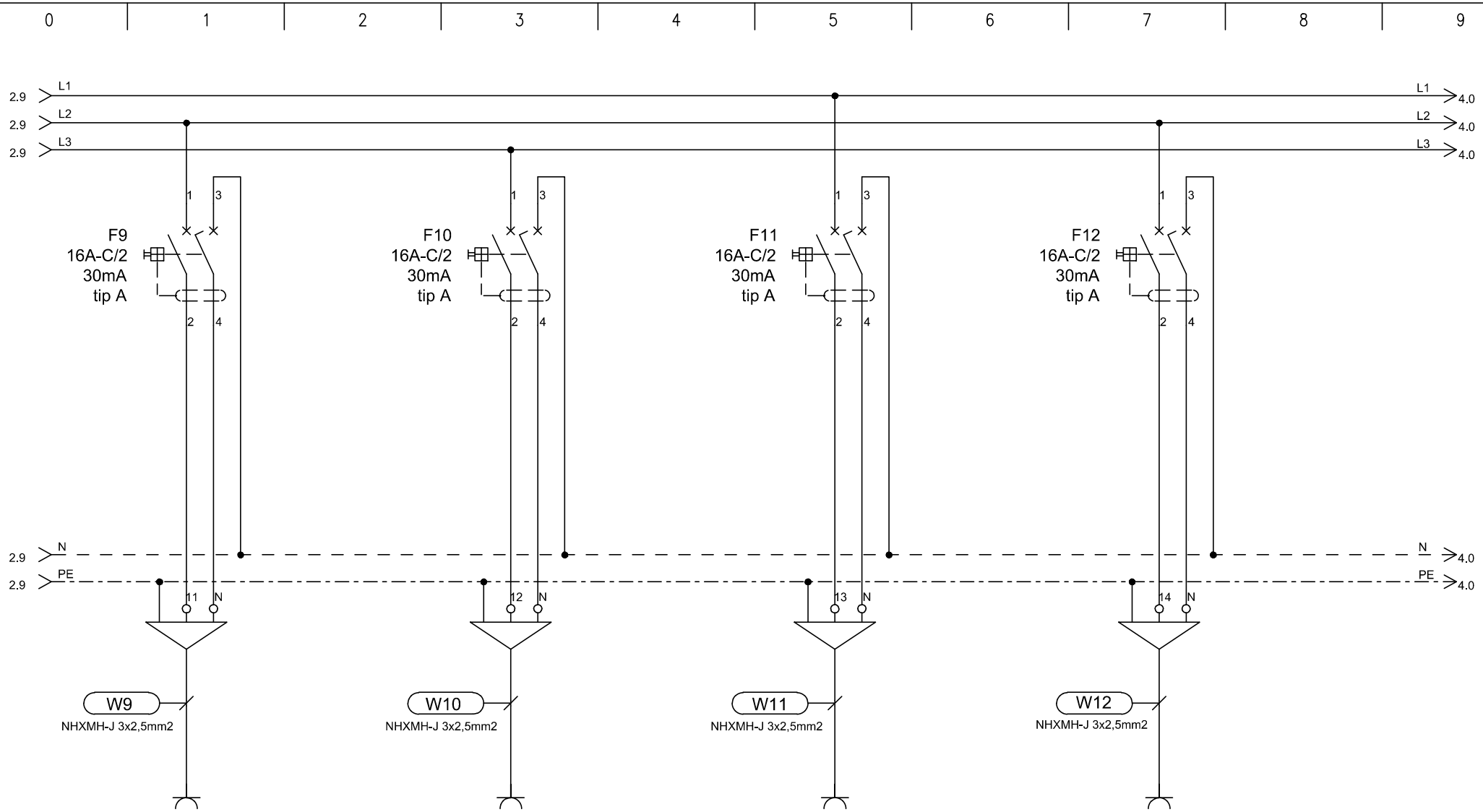

TIP	VTIČNICE		VTIČNICE		VTIČNICE		VTIČNICE	
MOČ (W)	2000		2000		2000		2000	
LOKACIJA	soba		soba		soba		soba	

ELGOM	Marko GOLOB s.p. Maistrova ulica 16 1241 Kamnik	Datum: julij 2023	Številka projekta: 15/2023	Vsebina risbe:	ELEKTRIČNI RAZDELILNIK EMPb – MREŽNO NAP. PRITLIČJE	Merilo:
		Odgovorni projektant: Roman Golob, dipl. inž. el.	Številka načrta 23–060	Investitor:	DOM UPOKOJENCEV DOMŽALE, Karantanska cesta 5, 1230 Domžale	Številka risbe: 155
		Projektiral: Marko Golob, univ. dipl. inž. el.	Vrsta projekta: PZI			
Načrt:	NAČRT ELEKTROTEHNIKE 3.1, EL. INŠTALACIJE V OBJEKTU		Ime datoteke: print–1 eno du moravce 23–060 pzi	Objekt:	DOM STAREJŠIH OBČANOV MORAVČE	List: 3/7

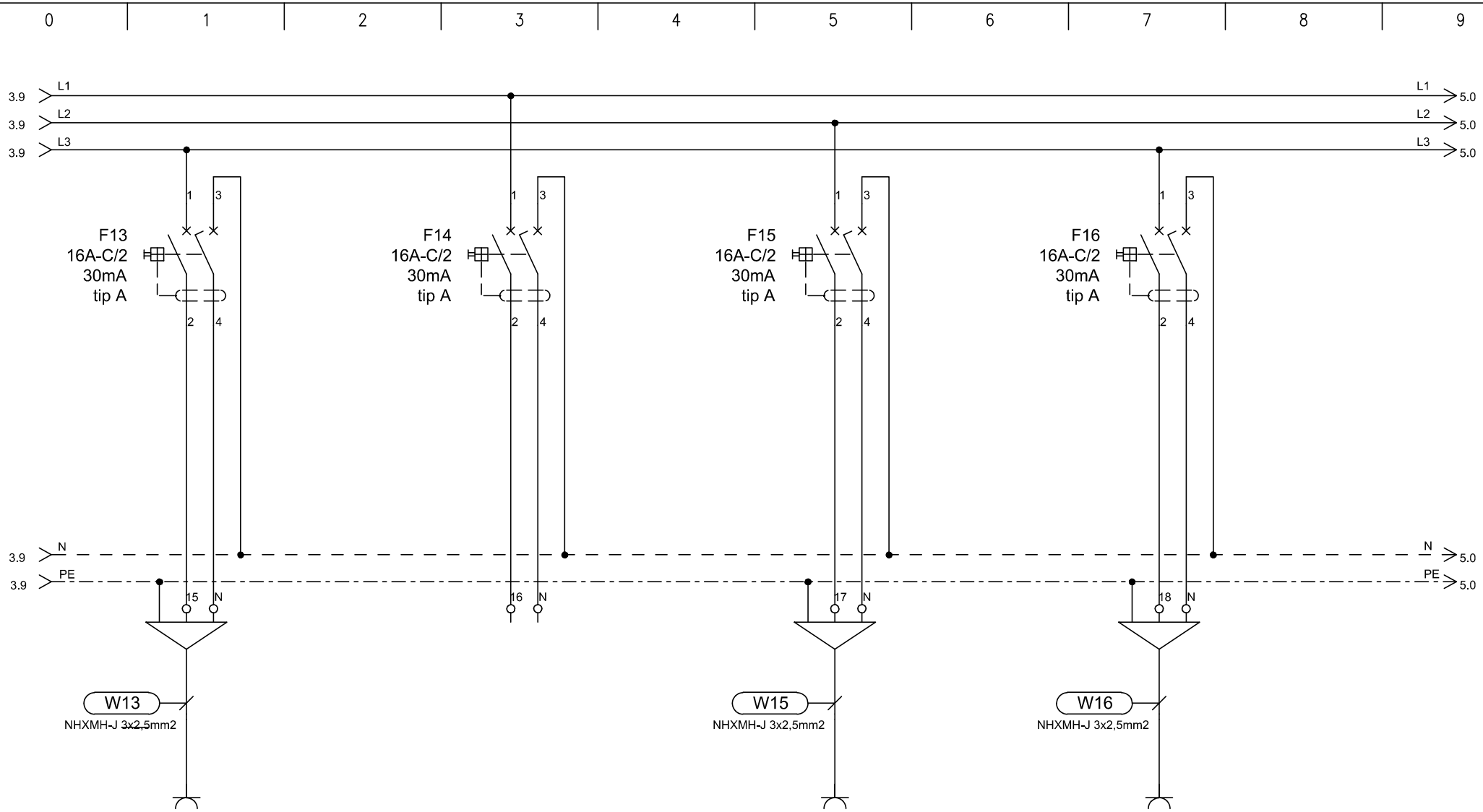

TIP	VTIČNICE		REZERVA		VTIČNICE		VTIČNICE
MOČ (W)	2000				2000		2000
LOKACIJA	sobe				sobe-kopalnice		sobe-servisne vtičnice

ELGOM	Marko GOLOB s.p. Maistrova ulica 16 1241 Kamnik	Datum: julij 2023	Številka projekta: 15/2023	Vsebina risbe:	ELEKTRIČNI RAZDELILNIK EMPb – MREŽNO NAP. PRITLIČJE	Merilo:	
		Odgovorni projektant: Roman Golob, dipl. inž. el.	Številka načrta 23–060	Investitor:	DOM UPOKOJENCEV DOMŽALE, Karantanska cesta 5, 1230 Domžale	Številka risbe:	155
		Projektiral: Marko Golob, univ. dipl. inž. el.	Vrsta projekta: PZI				
Načrt:	NAČRT ELEKTROTEHNIKE 3.1, EL. INŠTALACIJE V OBJEKTU		Ime datoteke: print–1 eno du moravce 23–060 pzi	Objekt:	DOM STAREJŠIH OBČANOV MORAVČE	List:	4/7

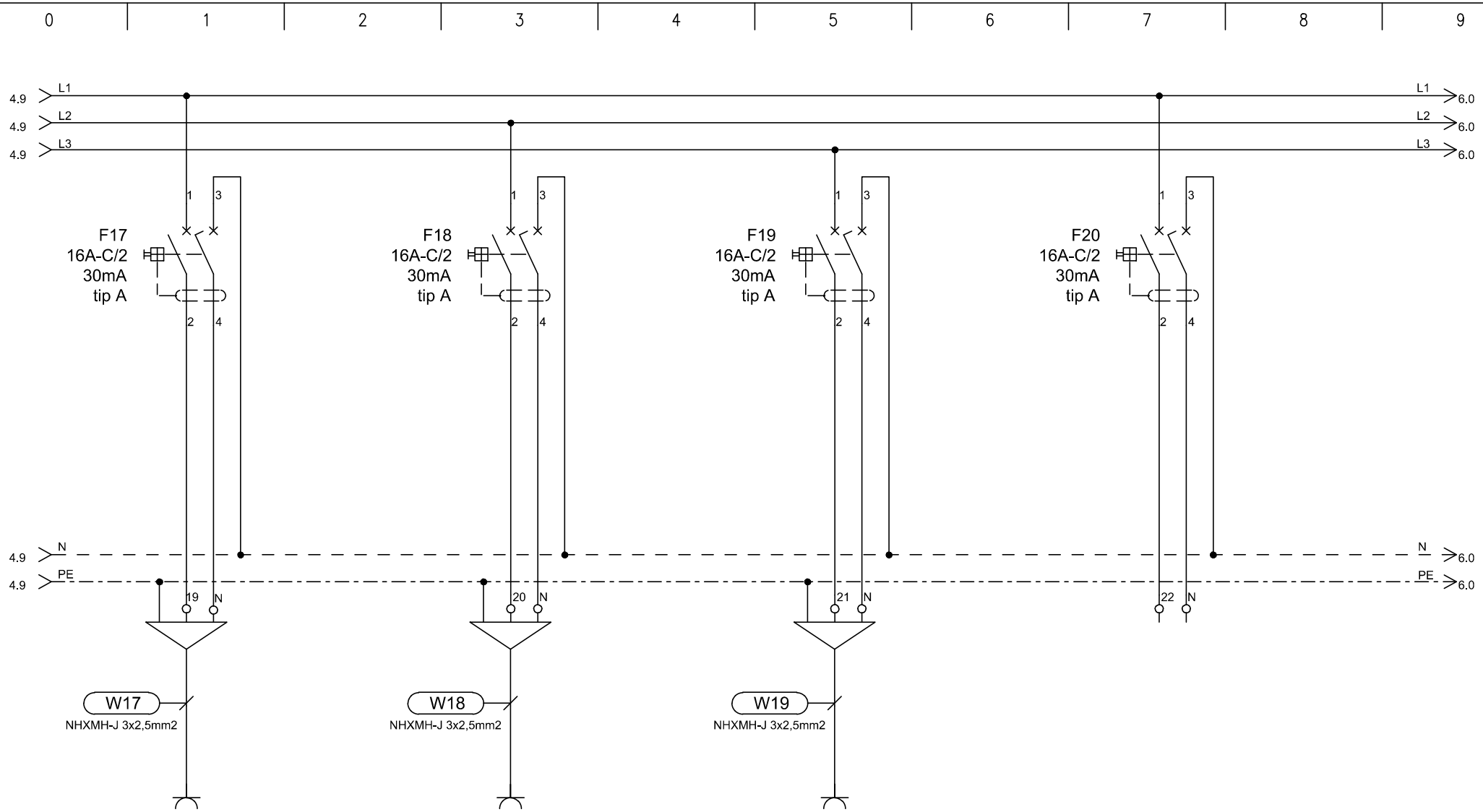

TIP	VTIČNICE		VTIČNICE		VTIČNICE		REZERVA
MOČ (W)	2000		2000		2000		
LOKACIJA	sobe - servisne vtičnice		negovalna kopalnica		negovalna kopalnica		

ELGOM	Marko GOLOB s.p. Maistrova ulica 16 1241 Kamnik	Datum: julij 2023	Številka projekta: 15/2023	Vsebina risbe:	ELEKTRIČNI RAZDELILNIK EMPb – MREŽNO NAP. PRITLIČJE	Merilo:	
		Odgovorni projektant: Roman Golob, dipl. inž. el.	Številka načrta 23–060	Investitor:	DOM UPOKOJENCEV DOMŽALE, Karantanska cesta 5, 1230 Domžale	Številka risbe:	155
		Projektiral: Marko Golob, univ. dipl. inž. el.	Vrsta projekta: PZI				
Načrt:	NAČRT ELEKTROTEHNIKE 3.1, EL. INŠTALACIJE V OBJEKTU		Ime datoteke: print–1 eno du moravce 23–060 pzi	Objekt:	DOM STAREJŠIH OBČANOV MORAVČE	List:	5/7

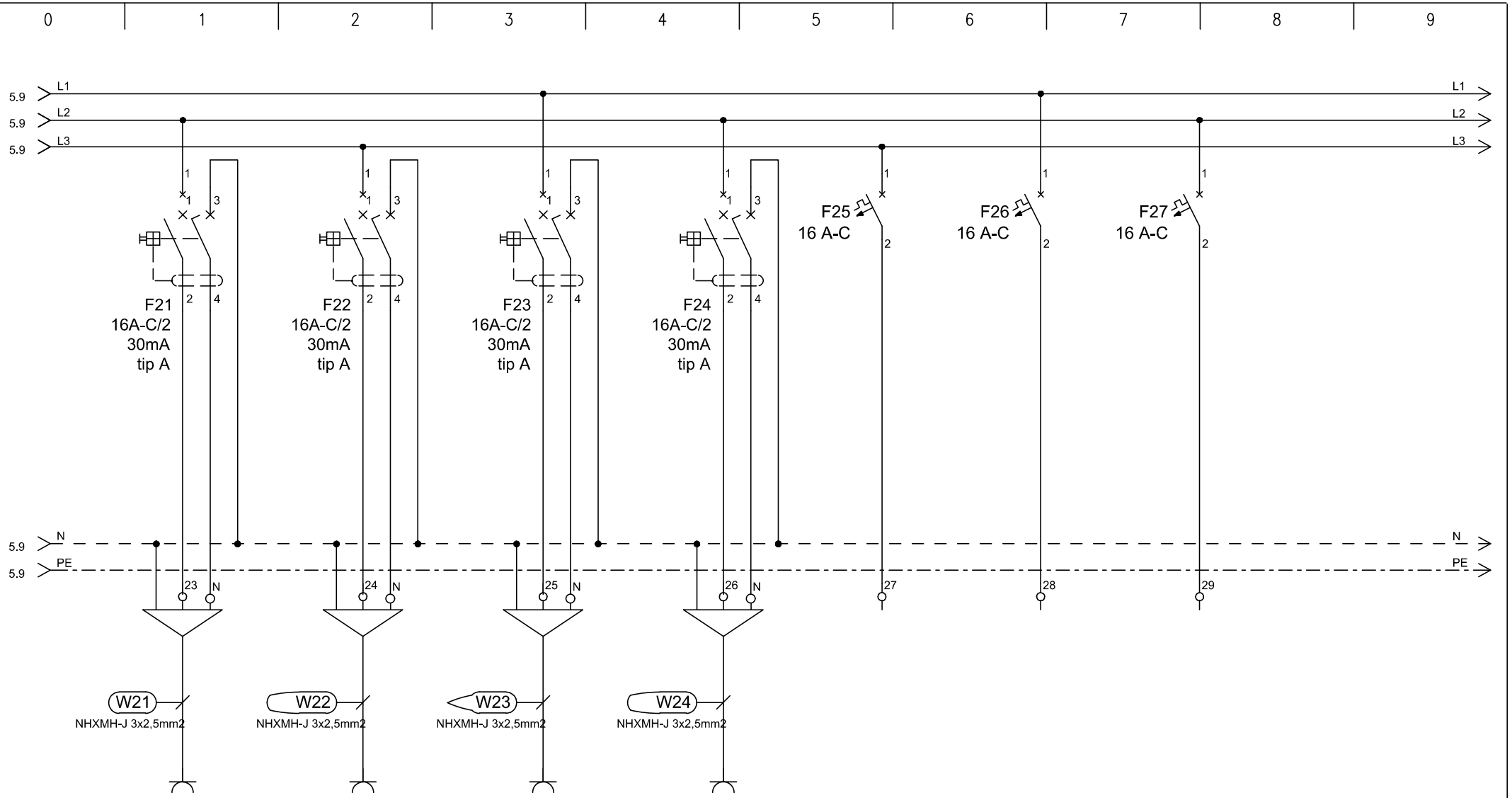

TIP	VTIČNICA	VTIČNICA	VTIČNICA	VTIČNICA	REZERVA	REZERVA	REZERVA
MOČ (W)	2000	2000	2000	2000			
LOKACIJA	TV IN MILTIMEDIJE - SOBE	TV IN MILTIMEDIJE - SOBE	TV IN MILTIMEDIJE - SOBE	TV IN MILTIMEDIJE - SOBE			

ELGOM Marko GOLOB s.p. Maistrova ulica 16 1241 Kamnik	Datum: julij 2023	Številka projekta: 15/2023	Vsebina risbe:	ELEKTRIČNI RAZDELILNIK EMPb – MREŽNO NAP. PRITLIČJE	Merilo:
	Odgovorni projektant: Roman Golob, dipl. inž. el.	Številka načrta 23–060	Investitor:	DOM UPOKOJENCEV DOMŽALE, Karantanska cesta 5, 1230 Domžale	Številka risbe: 155
	Projektiral: Marko Golob, univ. dipl. inž. el.	Vrsta projekta: PZI			
Načrt:	NAČRT ELEKTROTEHNIKE 3.1, EL. INŠTALACIJE V OBJEKTU	Ime datoteke: print–1 eno du moravce 23–060 pzi	Objekt:	DOM STAREJŠIH OBČANOV MORAVČE	List: 6/7

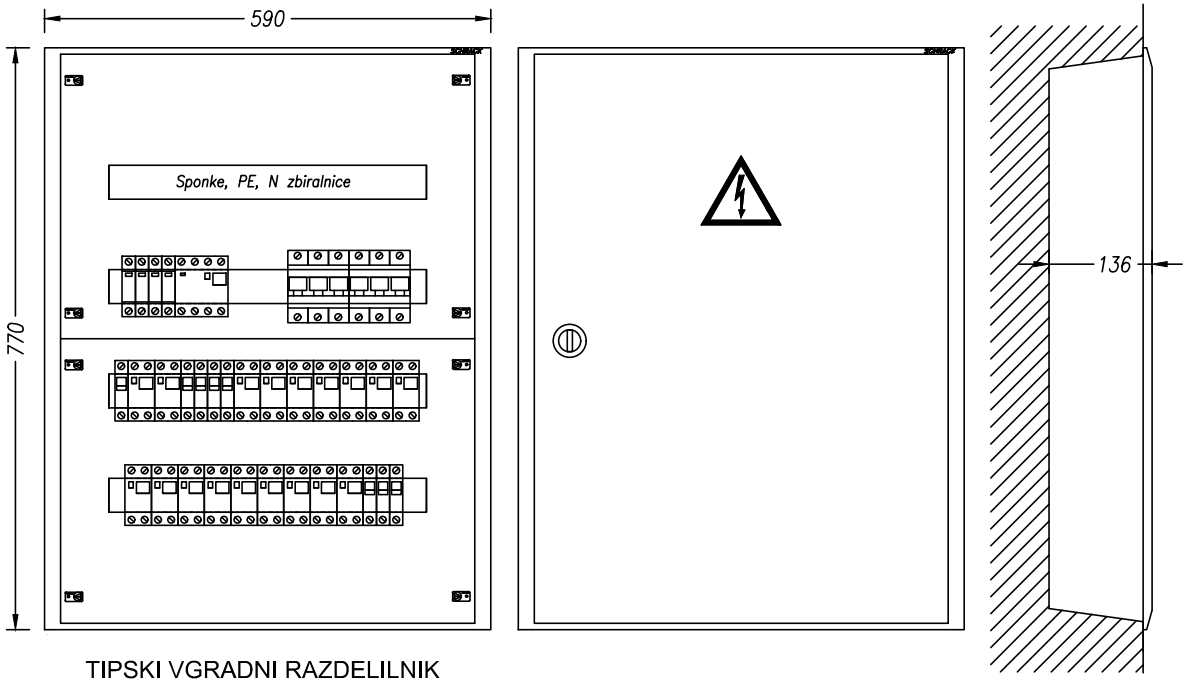

TIPSKI VGRADNI RAZDELILNIK
STOPNJA ZAŠČITE IP30

VIŠINA MONTAŽE 1,2 m SP. ROB

TEHNIČNI PODATKI:

Pinst=12 000W
fist= 0,8
fp= 0,8
Pk= 7 500W
cos fi= 0,95
Un= 400V
Ik= 20A
Iv= 3x40A

ZAŠČITA:
SAMODEJNI
ODKLOP
NAPAJANJA IN RCD

SISTEM INSTALACIJE:
TN-S

ELGOM Marko GOLOB s.p. Maistrova ulica 16 1241 Kamnik	Datum: julij 2023	Številka projekta: 15/2023	Vsebina risbe:	ELEKTRIČNI RAZDELILNIK EMPb – MREŽNO NAP. PRITLIČJE	Merilo:
	Odgovorni projektant: Roman Golob, dipl. inž. el.	Številka načrta 23–060	Investitor:	DOM UPOKOJENCEV DOMŽALE, Karantanska cesta 5, 1230 Domžale	Številka risbe: 155
	Projektiral: Marko Golob, univ. dipl. inž. el.	Vrsta projekta: PZI	Objekt:	DOM STAREJŠIH OBČANOV MORAVČE	List: 7/7
Načrt: NAČRT ELEKTROTEHNIKE 3.1, EL. INŠTALACIJE V OBJEKTU		Ime datoteke: print–1 eno du moravce 23–060 pzi			

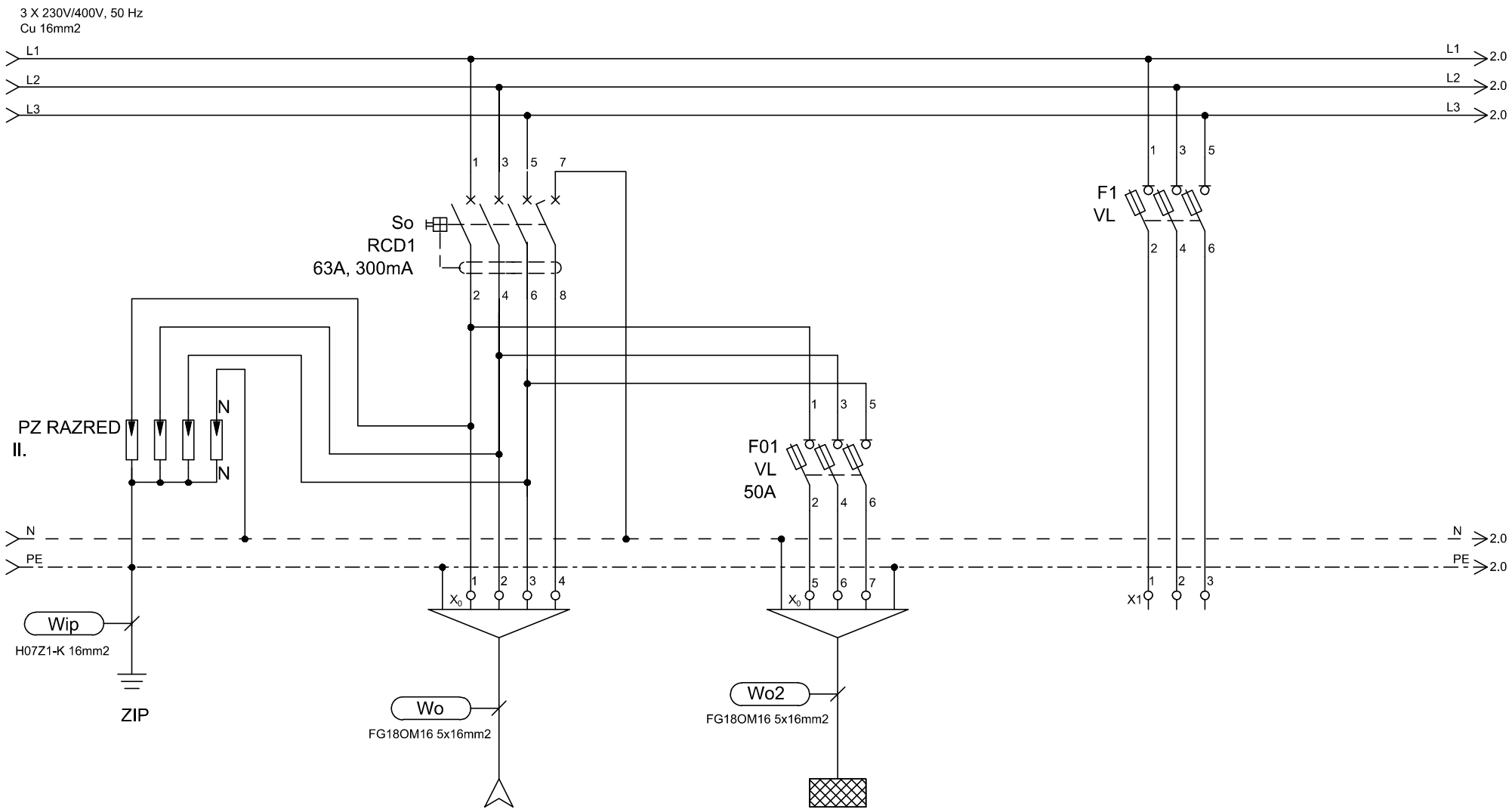

TIP	DOVOD		EM2Nb		REZERVA
MOČ (W)	Iv=3x50A				
LOKACIJA	iz EMPb		2.nadstropje		

ELGOM Marko GOLOB s.p. Maistrova ulica 16 1241 Kamnik	Datum: julij 2023	Številka projekta: 15/2023	Vsebina risbe:	ELEKTRIČNI RAZDELILNIK EM1Nb – MREŽNO NAP. 1. NADSTR.	Merilo:
	Odgovorni projektant: Roman Golob, dipl. inž. el.	Številka načrta 23–060	Investitor:	DOM UPOKOJENCEV DOMŽALE, Karantanska cesta 5, 1230 Domžale	Številka risbe: 156
	Projektiral: Marko Golob, univ. dipl. inž. el.	Vrsta projekta: PZI			
Načrt:	NAČRT ELEKTROTEHNIKE 3.1, EL. INŠTALACIJE V OBJEKTU	Ime datoteke: print–1 eno du moravce 23–060 pzi	Objekt:	DOM STAREJŠIH OBČANOV MORAVČE	List: 1/7

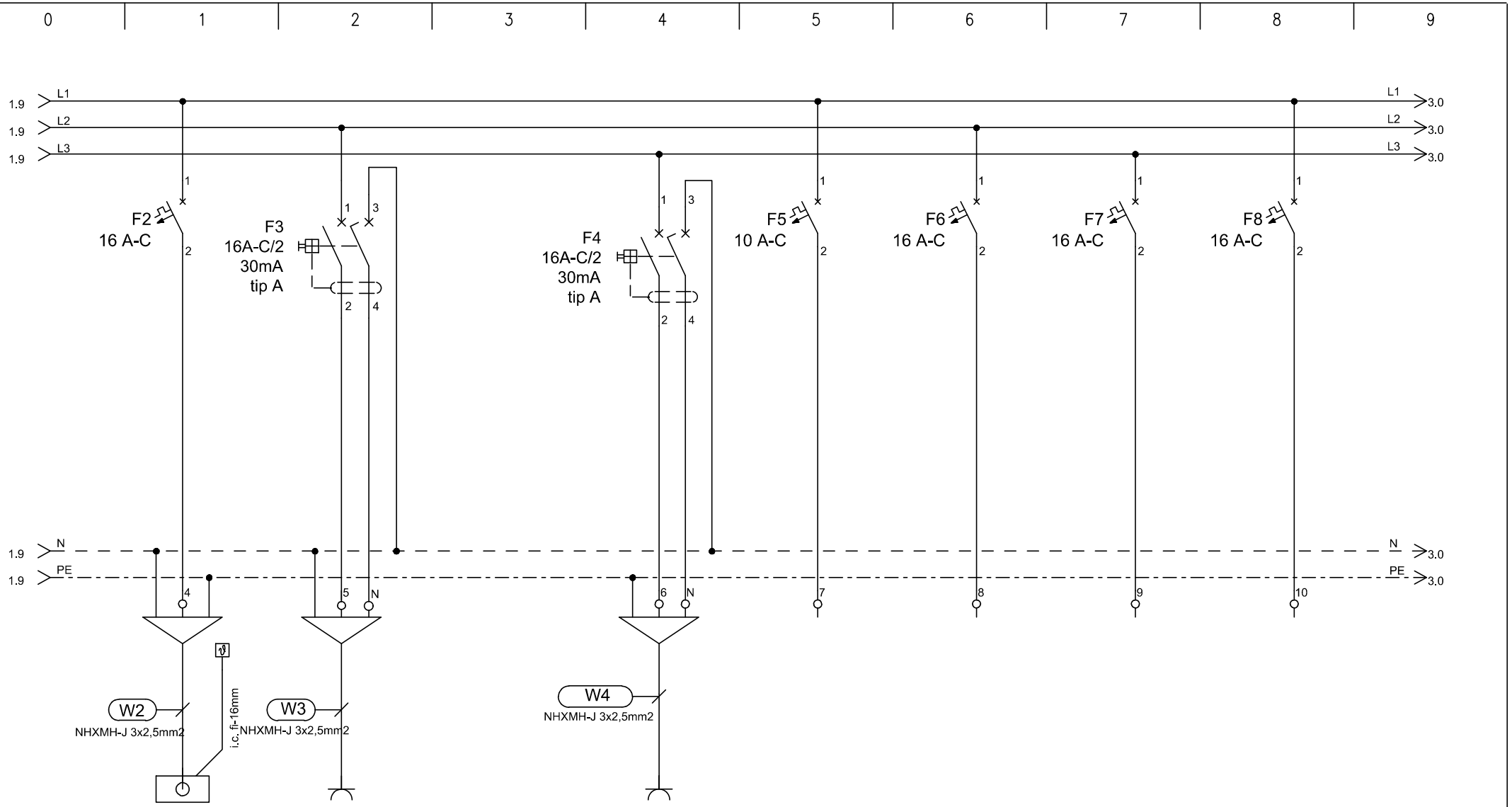

TIP	EP	VTIČNICA		VTIČNICE	REZERVA	REZERVA	REZERVA	REZERVA
MOČ (W)	1000	2000		2000				
LOKACIJA	SPLIT	Wi-fi - HODNIK		SERVISNE VTIČNICE HODNIK				

ELGOM Marko GOLOB s.p. Maistrova ulica 16 1241 Kamnik	Datum: julij 2023	Številka projekta: 15/2023	Vsebina risbe: ELEKTRIČNI RAZDELILNIK EM1Nb – MREŽNO NAP. 1. NADSTR.	Merilo:	
	Odgovorni projektant: Roman Golob, dipl. inž. el.	Številka načrta 23–060	Investitor: DOM UPOKOJENCEV DOMŽALE, Karantanska cesta 5, 1230 Domžale	Številka risbe:	156
	Projektiral: Marko Golob, univ. dipl. inž. el.	Vrsta projekta: PZI			
Načrt: NAČRT ELEKTROTEHNIKE 3.1, EL. INŠTALACIJE V OBJEKTU		Ime datoteke: print–1 eno du moravce 23–060 pzi	Objekt: DOM STAREJŠIH OBČANOV MORAVČE	List:	2/7

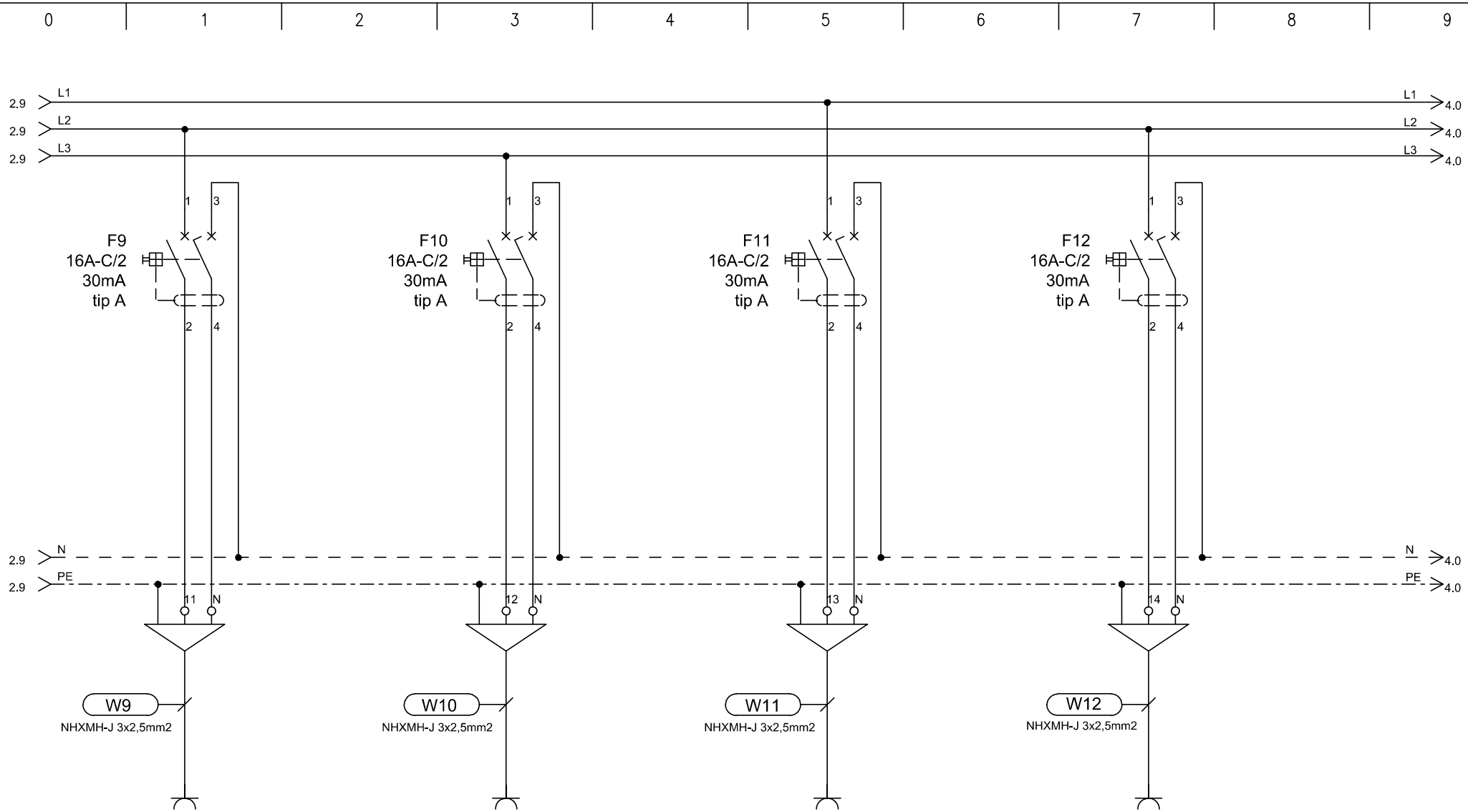

TIP	VTIČNICE		VTIČNICE		VTIČNICE		VTIČNICE	
MOČ (W)	2000		2000		2000		2000	
LOKACIJA	soba		soba		soba		soba	

ELGOM	Marko GOLOB s.p. Maistrova ulica 16 1241 Kamnik	Datum: julij 2023	Številka projekta: 15/2023	Vsebina risbe:	ELEKTRIČNI RAZDELILNIK EM1Nb – MREŽNO NAP. 1. NADSTR.	Merilo:
		Odgovorni projektant: Roman Golob, dipl. inž. el.	Številka načrta 23–060	Investitor:	DOM UPOKOJENCEV DOMŽALE, Karantanska cesta 5, 1230 Domžale	Številka risbe: 156
		Projektiral: Marko Golob, univ. dipl. inž. el.	Vrsta projekta: PZI			
Načrt:	NAČRT ELEKTROTEHNIKE 3.1, EL. INŠTALACIJE V OBJEKTU		Ime datoteke: print–1 eno du moravce 23–060 pzi	Objekt:	DOM STAREJŠIH OBČANOV MORAVČE	List: 3/7

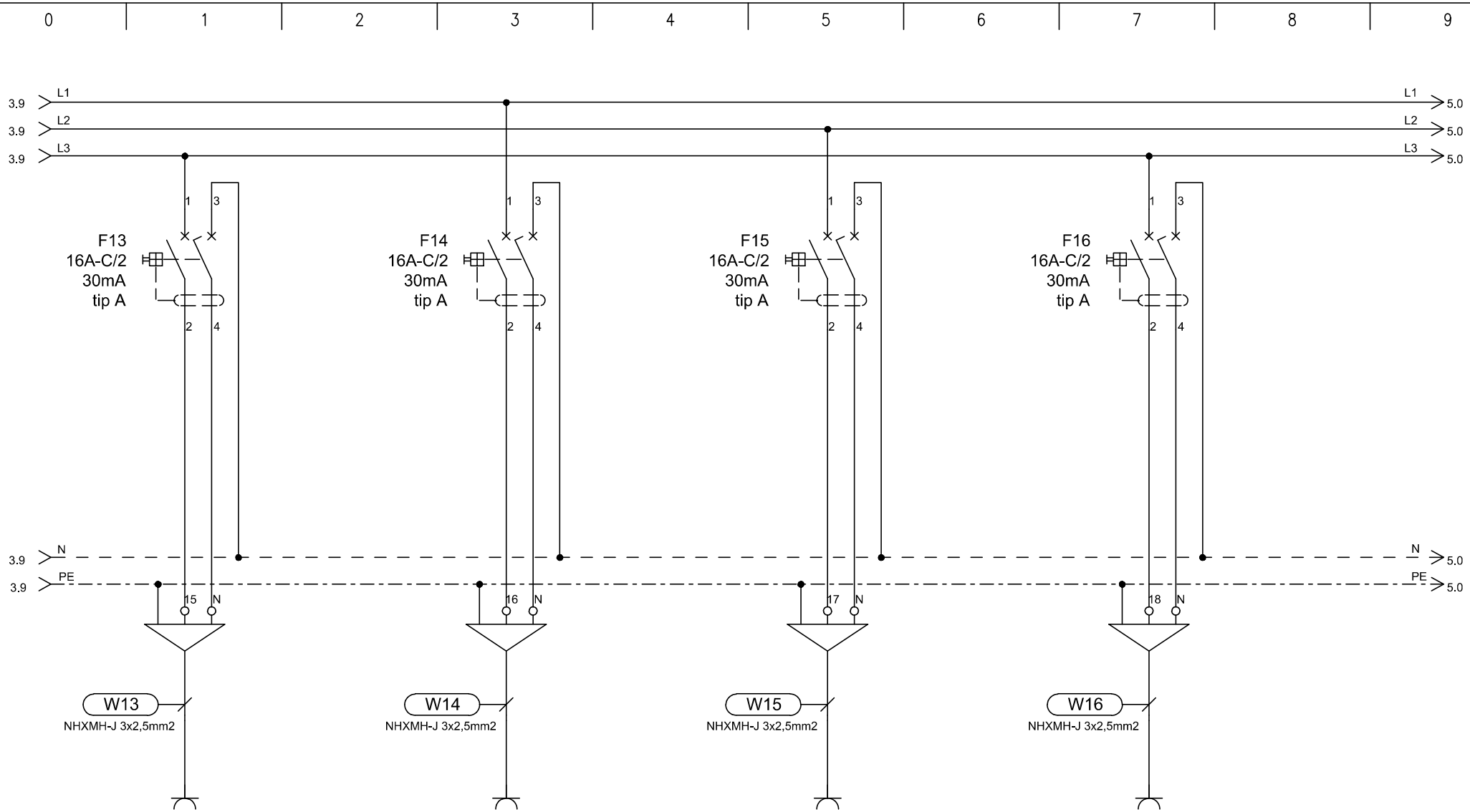

TIP	VTIČNICE		VTIČNICE		VTIČNICE		VTIČNICE
MOČ (W)	2000		2000		2000		2000
LOKACIJA	soba		soba		sobe-kopalnice		sobe-kopalnice

ELGOM	Marko GOLOB s.p. Maistrova ulica 16 1241 Kamnik	Datum: julij 2023	Številka projekta: 15/2023	Vsebina risbe:	ELEKTRIČNI RAZDELILNIK EM1Nb – MREŽNO NAP. 1. NADSTR.	Merilo:	
		Odgovorni projektant: Roman Golob, dipl. inž. el.	Številka načrta 23–060	Investitor:	DOM UPOKOJENCEV DOMŽALE, Karantanska cesta 5, 1230 Domžale	Številka risbe:	156
		Projektiral: Marko Golob, univ. dipl. inž. el.	Vrsta projekta: PZI				
Načrt:	NAČRT ELEKTROTEHNIKE 3.1, EL. INŠTALACIJE V OBJEKTU		Ime datoteke: print–1 eno du moravce 23–060 pzi	Objekt:	DOM STAREJŠIH OBČANOV MORAVČE	List:	4/7

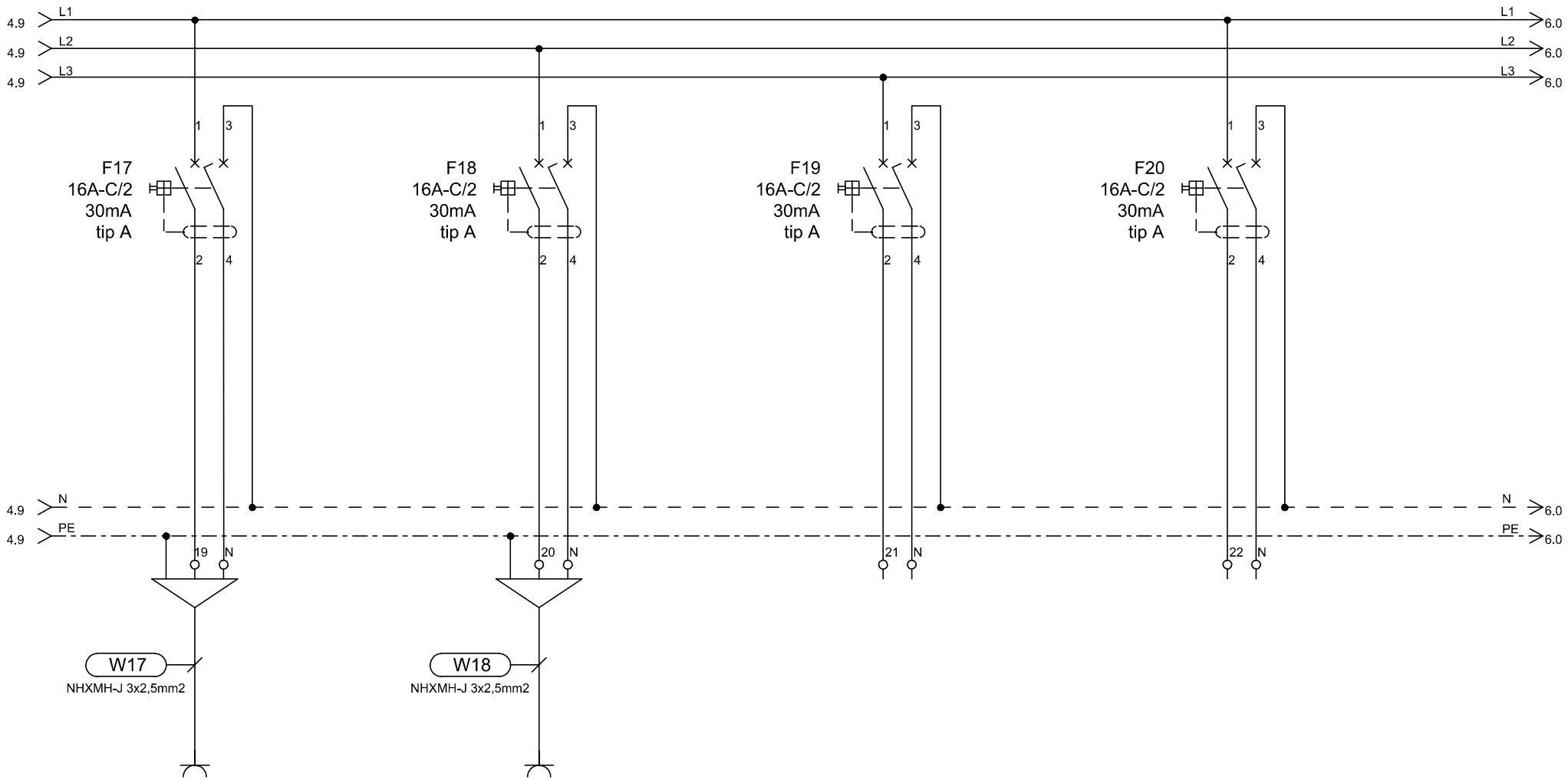

TIP	VTIČNICE		REZERVA		REZERVA		REZERVA
MOČ (W)	2000						
LOKACIJA	sobe - servisne vtičnice		sobe - servisne vtičnice				

ELGOM	Marko GOLOB s.p. Maistrova ulica 16 1241 Kamnik	Datum: julij 2023	Številka projekta: 15/2023	Vsebina risbe:	ELEKTRIČNI RAZDELILNIK EM1Nb – MREŽNO NAP. 1. NADSTR.	Merilo:
		Odgovorni projektant: Roman Golob, dipl. inž. el.	Številka načrta 23–060	Investitor:	DOM UPOKOJENCEV DOMŽALE, Karantanska cesta 5, 1230 Domžale	Številka risbe: 156
		Projektiral: Marko Golob, univ. dipl. inž. el.	Vrsta projekta: PZI			
Načrt:	NAČRT ELEKTROTEHNIKE 3.1, EL. INŠTALACIJE V OBJEKTU		Ime datoteke: print–1 eno du moravce 23–060 pzi	Objekt:	DOM STAREJŠIH OBČANOV MORAVČE	List: 5/7

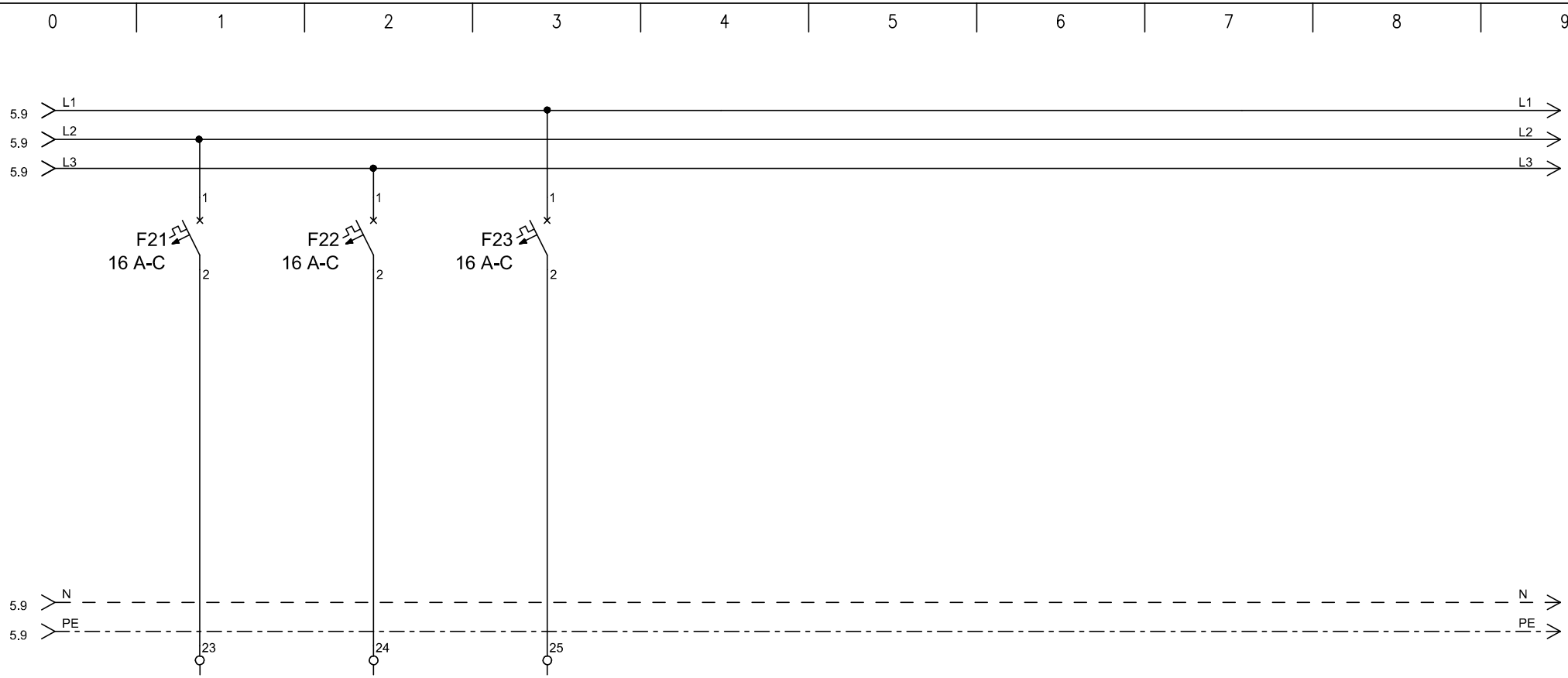

TIP	REZERVA	REZERVA	REZERVA				
MOČ (W)							
LOKACIJA							

ELGOM	Marko GOLOB s.p. Maistrova ulica 16 1241 Kamnik	Datum: julij 2023	Številka projekta: 15/2023	Vsebina risbe:	ELEKTRIČNI RAZDELILNIK EM1Nb – MREŽNO NAP. 1. NADSTR.	Merilo:
		Odgovorni projektant: Roman Golob, dipl. inž. el.	Številka načrta 23–060	Investitor:	DOM UPOKOJENCEV DOMŽALE, Karantanska cesta 5, 1230 Domžale	Številka risbe: 156
		Projektiral: Marko Golob, univ. dipl. inž. el.	Vrsta projekta: PZI			
Načrt:	NAČRT ELEKTROTEHNIKE 3.1, EL. INŠTALACIJE V OBJEKTU		Ime datoteke: print–1 eno du moravce 23–060 pzi	Objekt:	DOM STAREJŠIH OBČANOV MORAVČE	List: 6/7

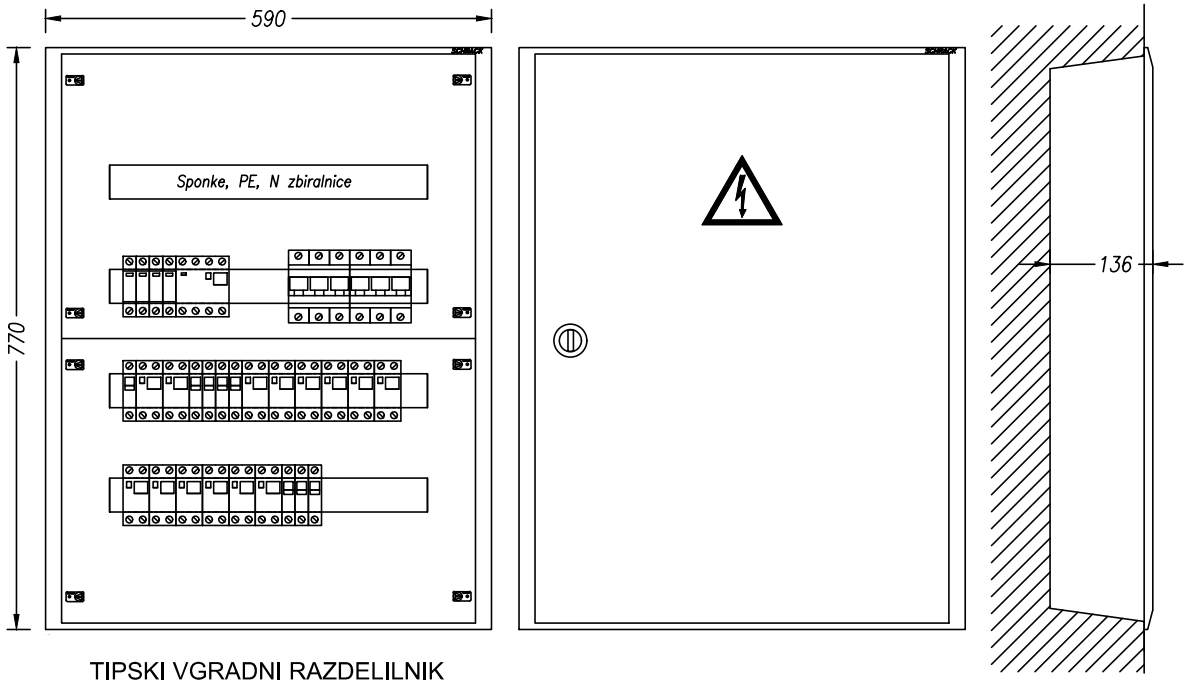

TIPSKI VGRADNI RAZDELILNIK
STOPNJA ZAŠČITE IP30

VIŠINA MONTAŽE 1,2 m SP. ROB

TEHNIČNI PODATKI:

Pinst=12 000W
fist= 0,8
fp= 0,8
Pk= 7 500W
cos fi= 0,95
Un= 400V
Ik= 20A
Iv= 3x40A

ZAŠČITA:
SAMODEJNI
ODKLOP
NAPAJANJA IN RCD

SISTEM INSTALACIJE:
TN-S

ELGOM Marko GOLOB s.p. Maistrova ulica 16 1241 Kamnik	Datum: julij 2023	Številka projekta: 15/2023	Vsebina risbe:	ELEKTRIČNI RAZDELILNIK EM1Nb – MREŽNO NAP. 1. NADSTR.	Merilo:
	Odgovorni projektant: Roman Golob, dipl. inž. el.	Številka načrta 23–060	Investitor:	DOM UPOKOJENCEV DOMŽALE, Karantanska cesta 5, 1230 Domžale	Številka risbe: 156
	Projektiral: Marko Golob, univ. dipl. inž. el.	Vrsta projekta: PZI	Objekt:	DOM STAREJŠIH OBČANOV MORAVČE	List: 7/7
Načrt: NAČRT ELEKTROTEHNIKE 3.1, EL. INŠTALACIJE V OBJEKTU		Ime datoteke: print–1 eno du moravce 23–060 pzi			

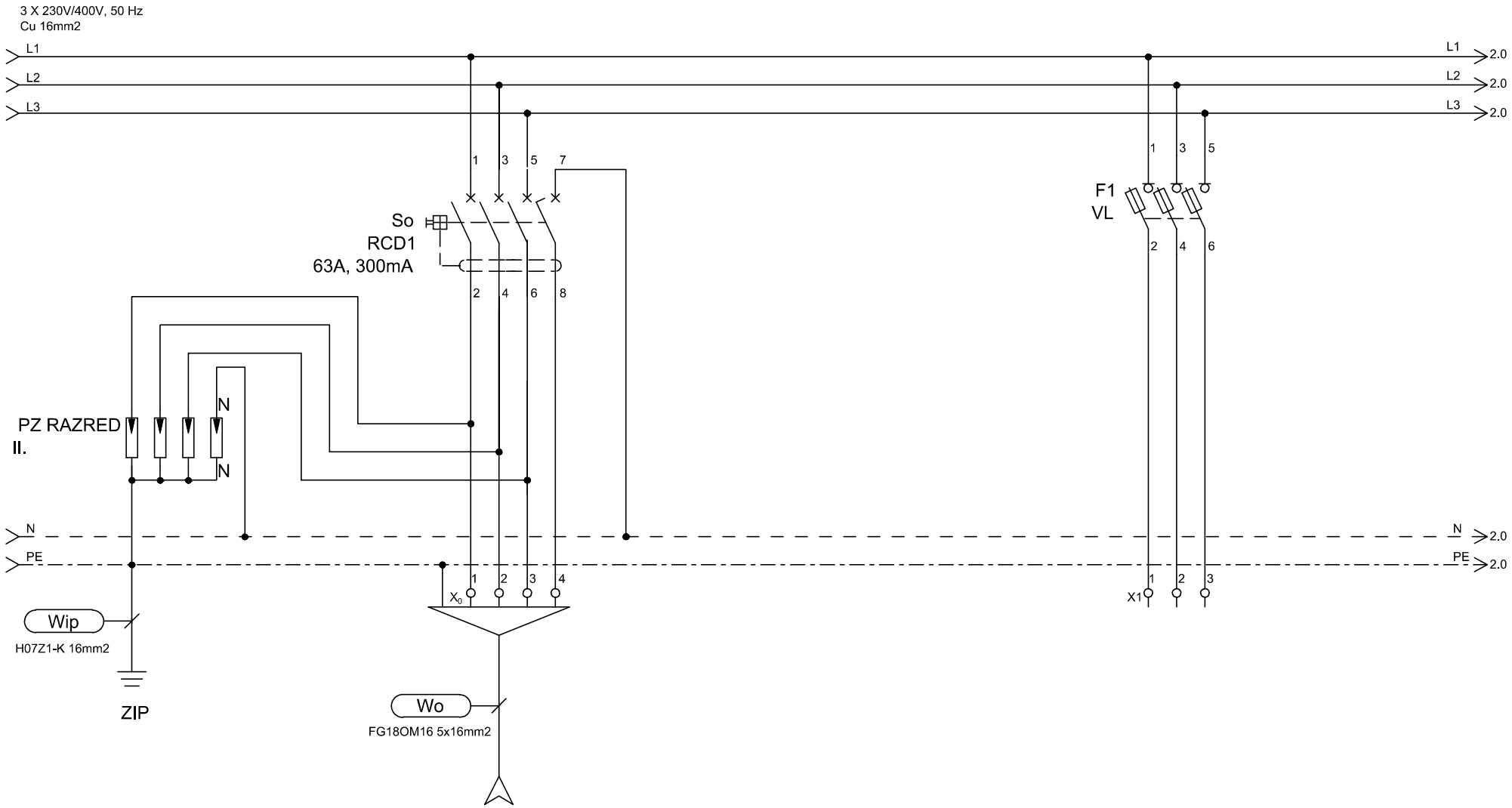

TIP	DOVOD				REZERVA
MOČ (W)	Iv=3x40A				
LOKACIJA	iz EM1Nb				

ELGOM Marko GOLOB s.p. Maistrova ulica 16 1241 Kamnik	Datum: julij 2023	Številka projekta: 15/2023	Vsebina risbe: ELEKTRIČNI RAZDELILNIK EM2Nb – MREŽNO NAP. 2. NADSTR.	Merilo:	
	Odgovorni projektant: Roman Golob, dipl. inž. el.	Številka načrta 23–060	Investitor: DOM UPOKOJENCEV DOMŽALE, Karantanska cesta 5, 1230 Domžale	Številka risbe:	157
	Projektiral: Marko Golob, univ. dipl. inž. el.	Vrsta projekta: PZI			
Načrt: NAČRT ELEKTROTEHNIKE 3.1, EL. INŠTALACIJE V OBJEKTU		Ime datoteke: print–1 eno du moravce 23–060 pzi	Objekt: DOM STAREJŠIH OBČANOV MORAVČE	List:	1/7

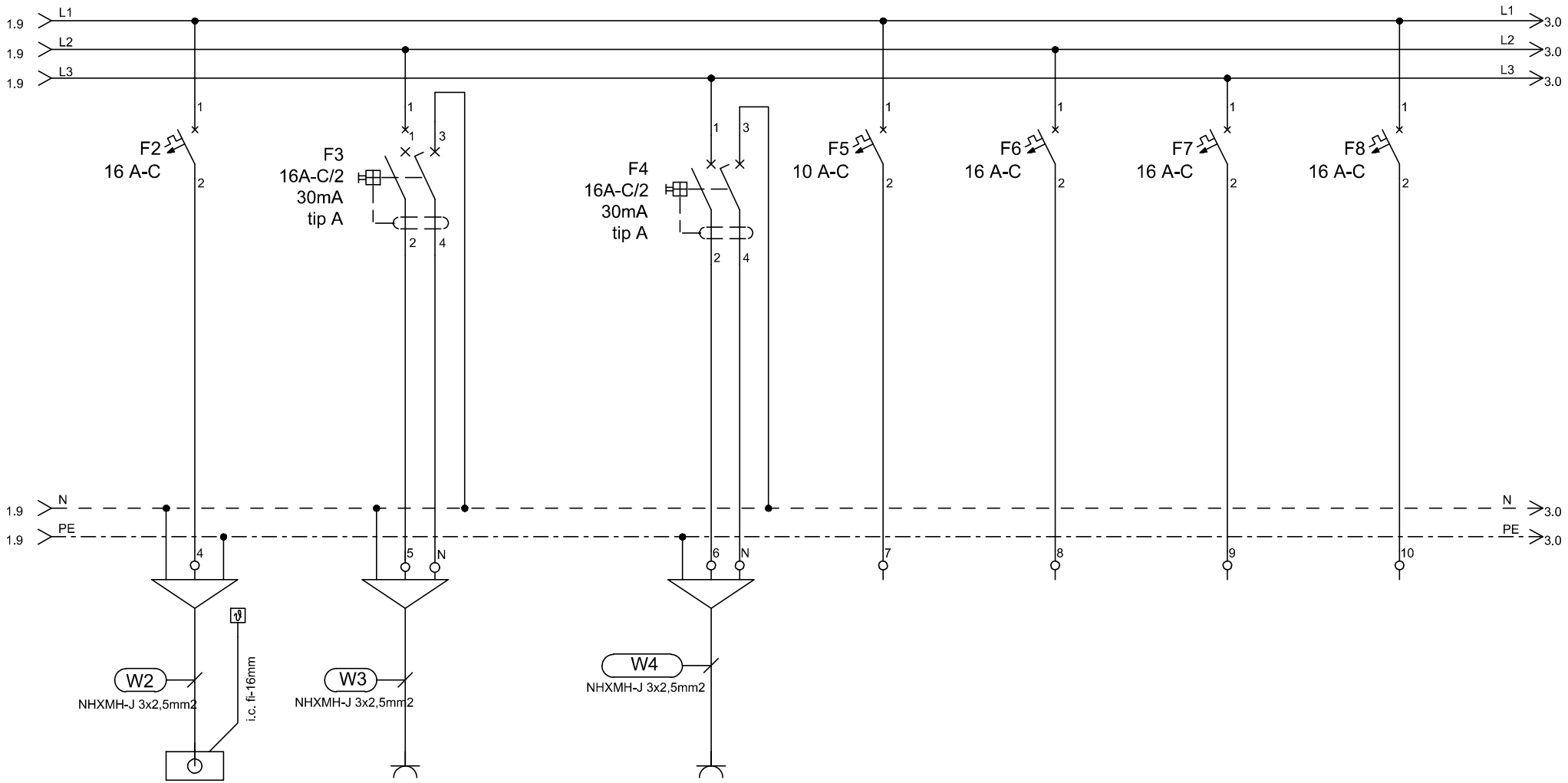

TIP	EP	VTIČNICA		VTIČNICE	REZERVA	REZERVA	REZERVA	REZERVA
MOČ (W)	1000	2000		2000				
LOKACIJA	STROPNI KONVEKTOR	Wi-fi - HODNIK		SERVISNE VTIČNICE HODNIK				

ELGOM Marko GOLOB s.p. Maistrova ulica 16 1241 Kamnik	Datum: julij 2023	Številka projekta: 15/2023	Vsebina risbe: ELEKTRIČNI RAZDELILNIK EM2Nb – MREŽNO NAP. 2. NADSTR.	Merilo:	
	Odgovorni projektant: Roman Golob, dipl. inž. el.	Številka načrta 23–060	Investitor: DOM UPOKOJENCEV DOMŽALE, Karantanska cesta 5, 1230 Domžale	Številka risbe:	157
	Projektiral: Marko Golob, univ. dipl. inž. el.	Vrsta projekta: PZI			
Načrt: NAČRT ELEKTROTEHNIKE 3.1, EL. INŠTALACIJE V OBJEKTU		Ime datoteke: print–1 eno du moravce 23–060 pzi	Objekt: DOM STAREJŠIH OBČANOV MORAVČE	List:	2/7

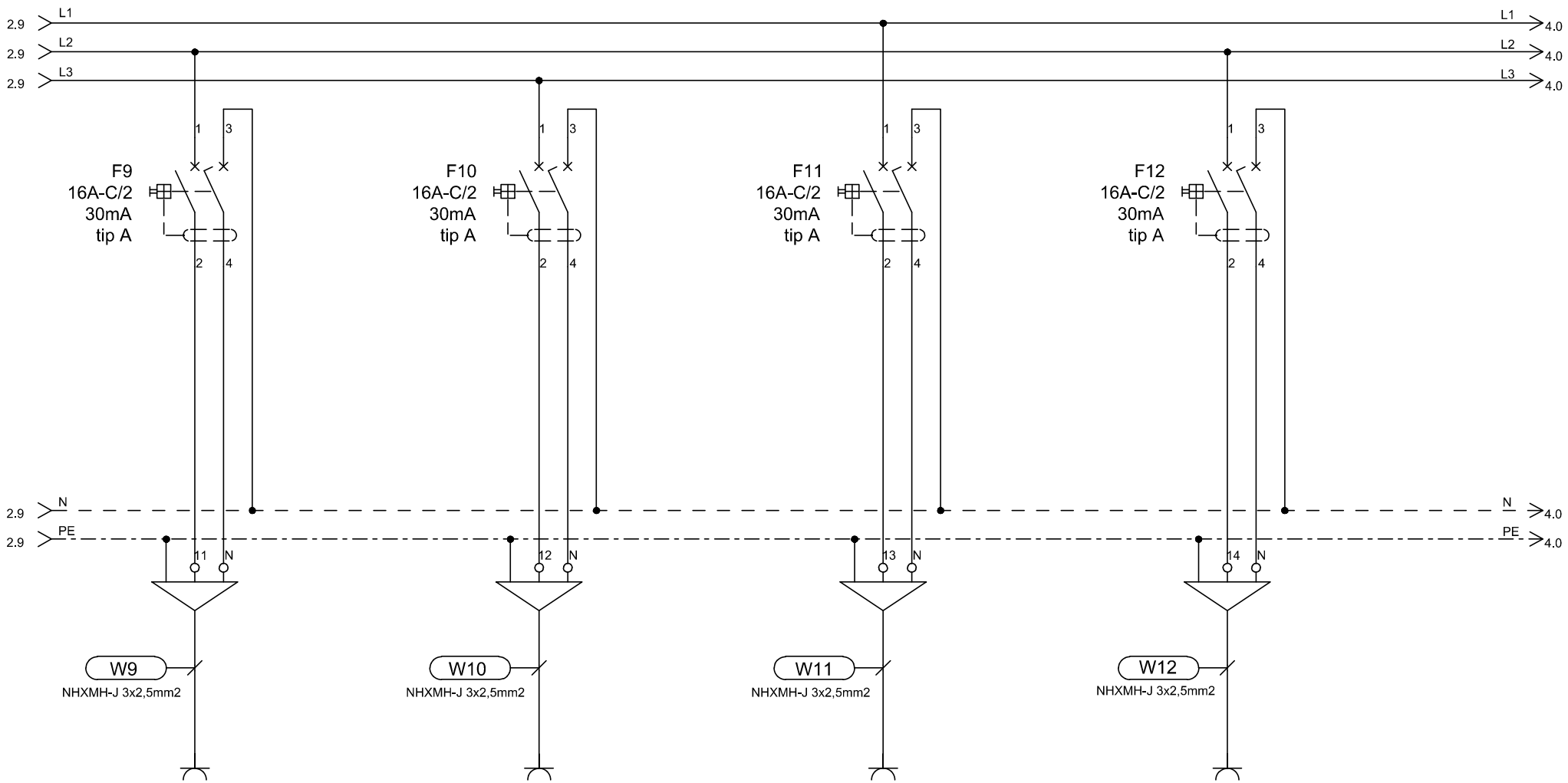

TIP	VTIČNICE		VTIČNICE		VTIČNICE		VTIČNICE	
MOČ (W)	2000		2000		2000		2000	
LOKACIJA	soba		soba		soba		soba	

ELGOM	Marko GOLOB s.p. Maistrova ulica 16 1241 Kamnik	Datum: julij 2023	Številka projekta: 15/2023	Vsebina risbe: ELEKTRIČNI RAZDELILNIK EM2Nb – MREŽNO NAP. 2. NADSTR.	Merilo:
		Odgovorni projektant: Roman Golob, dipl. inž. el.	Številka načrta 23–060	Investitor: DOM UPOKOJENCEV DOMŽALE, Karantanska cesta 5, 1230 Domžale	Številka risbe: 157
		Projektiral: Marko Golob, univ. dipl. inž. el.	Vrsta projekta: PZI		
Načrt: NAČRT ELEKTROTEHNIKE 3.1, EL. INŠTALACIJE V OBJEKTU			Ime datoteke: print–1 eno du moravce 23–060 pzi	Objekt: DOM STAREJŠIH OBČANOV MORAVČE	List: 3/7

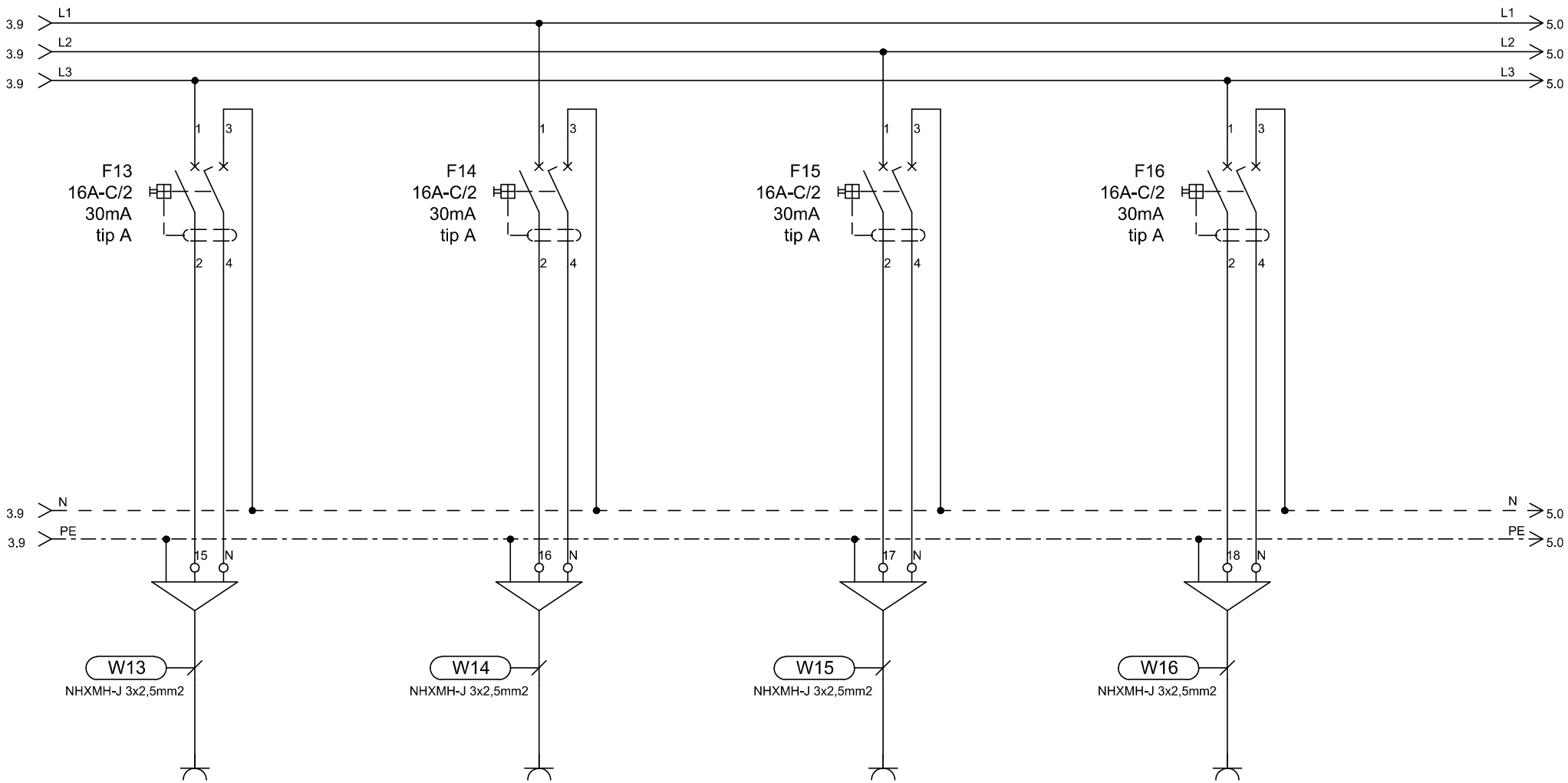

TIP	VTIČNICE		VTIČNICE		VTIČNICE		VTIČNICE
MOČ (W)	2000		2000		2000		2000
LOKACIJA	soba		soba		sobe-kopalnice		sobe-kopalnice

ELGOM	Marko GOLOB s.p. Maistrova ulica 16 1241 Kamnik	Datum: julij 2023	Številka projekta: 15/2023	Vsebina risbe:	ELEKTRIČNI RAZDELILNIK EM2Nb – MREŽNO NAP. 2. NADSTR.	Merilo:	
		Odgovorni projektant: Roman Golob, dipl. inž. el.	Številka načrta 23–060	Investitor:	DOM UPOKOJENCEV DOMŽALE, Karantanska cesta 5, 1230 Domžale	Številka risbe:	157
		Projektiral: Marko Golob, univ. dipl. inž. el.	Vrsta projekta: PZI				
Načrt:	NAČRT ELEKTROTEHNIKE 3.1, EL. INŠTALACIJE V OBJEKTU		Ime datoteke: print–1 eno du moravce 23–060 pzi	Objekt:	DOM STAREJŠIH OBČANOV MORAVČE	List:	4/7

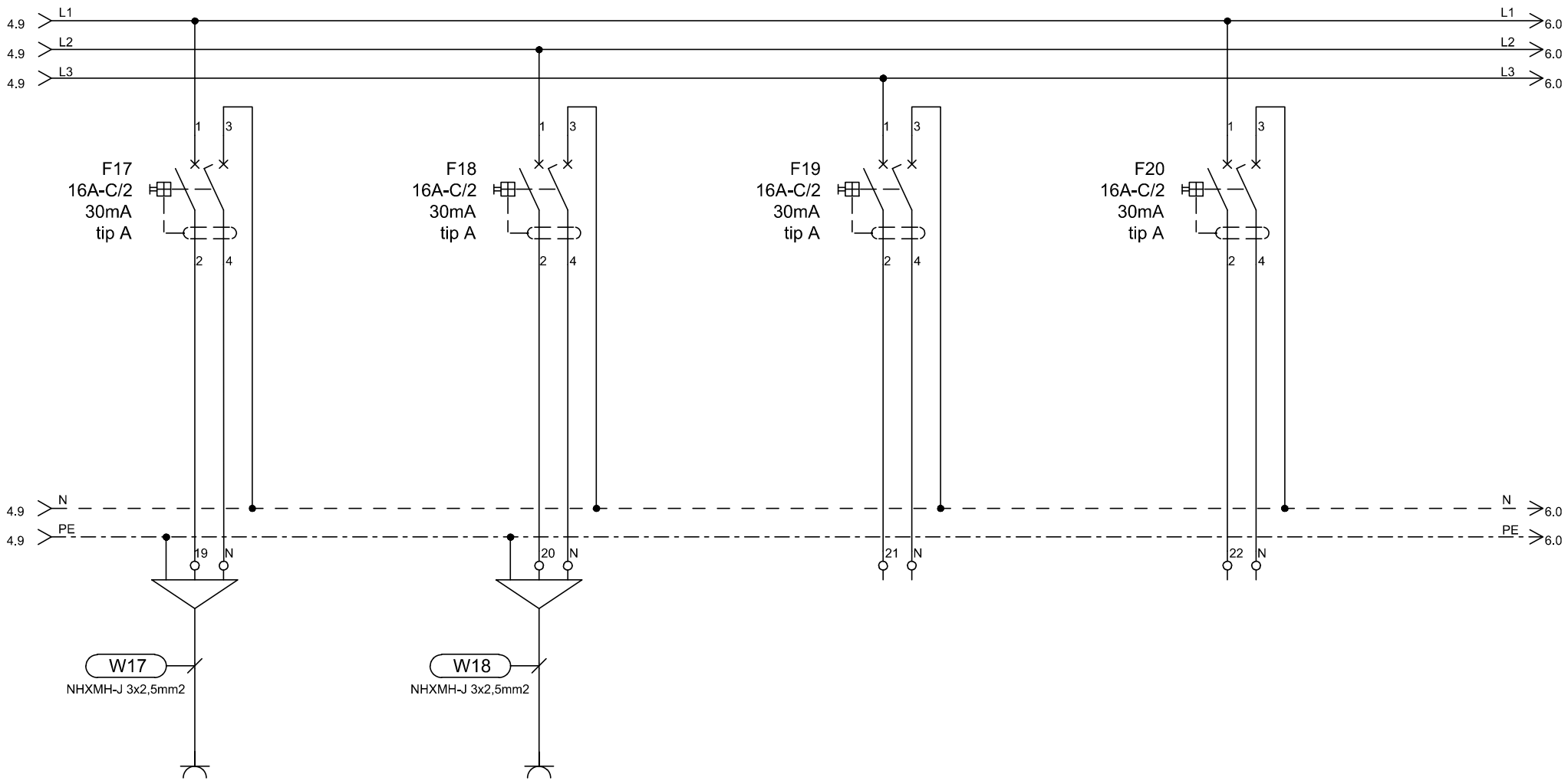

TIP	VTIČNICE		REZERVA		REZERVA		REZERVA
MOČ (W)	2000						
LOKACIJA	sobe - servisne vtičnice		sobe - servisne vtičnice				

ELGOM	Marko GOLOB s.p. Maistrova ulica 16 1241 Kamnik	Datum: julij 2023	Številka projekta: 15/2023	Vsebina risbe:	ELEKTRIČNI RAZDELILNIK EM2Nb – MREŽNO NAP. 2. NADSTR.	Merilo:
		Odgovorni projektant: Roman Golob, dipl. inž. el.	Številka načrta 23–060	Investitor:	DOM UPOKOJENCEV DOMŽALE, Karantanska cesta 5, 1230 Domžale	Številka risbe: 157
		Projektiral: Marko Golob, univ. dipl. inž. el.	Vrsta projekta: PZI			
Načrt:	NAČRT ELEKTROTEHNIKE 3.1, EL. INŠTALACIJE V OBJEKTU		Ime datoteke: print–1 eno du moravce 23–060 pzi	Objekt:	DOM STAREJŠIH OBČANOV MORAVČE	List: 5/7

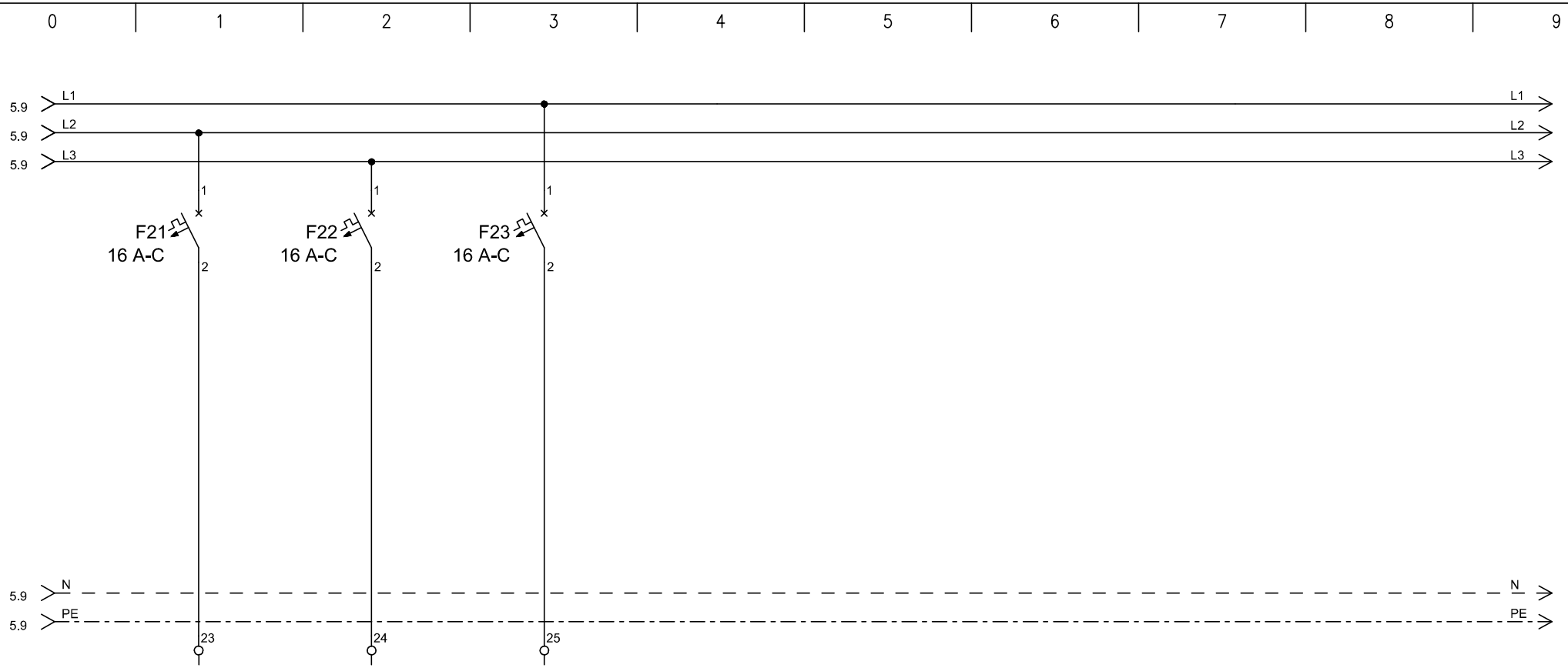

TIP	REZERVA	REZERVA	REZERVA				
MOČ (W)							
LOKACIJA							

ELGOM	Marko GOLOB s.p. Maistrova ulica 16 1241 Kamnik	Datum: julij 2023	Številka projekta: 15/2023	Vsebina risbe:	ELEKTRIČNI RAZDELILNIK EM2Nb – MREŽNO NAP. 2. NADSTR.	Merilo:	
		Odgovorni projektant: Roman Golob, dipl. inž. el.	Številka načrta 23–060	Investitor:	DOM UPOKOJENCEV DOMŽALE, Karantanska cesta 5, 1230 Domžale	Številka risbe:	157
		Projektiral: Marko Golob, univ. dipl. inž. el.	Vrsta projekta: PZI				
Načrt:	NAČRT ELEKTROTEHNIKE 3.1, EL. INŠTALACIJE V OBJEKTU		Ime datoteke: print–1 eno du moravce 23–060 pzi	Objekt:	DOM STAREJŠIH OBČANOV MORAVČE	List:	6/7

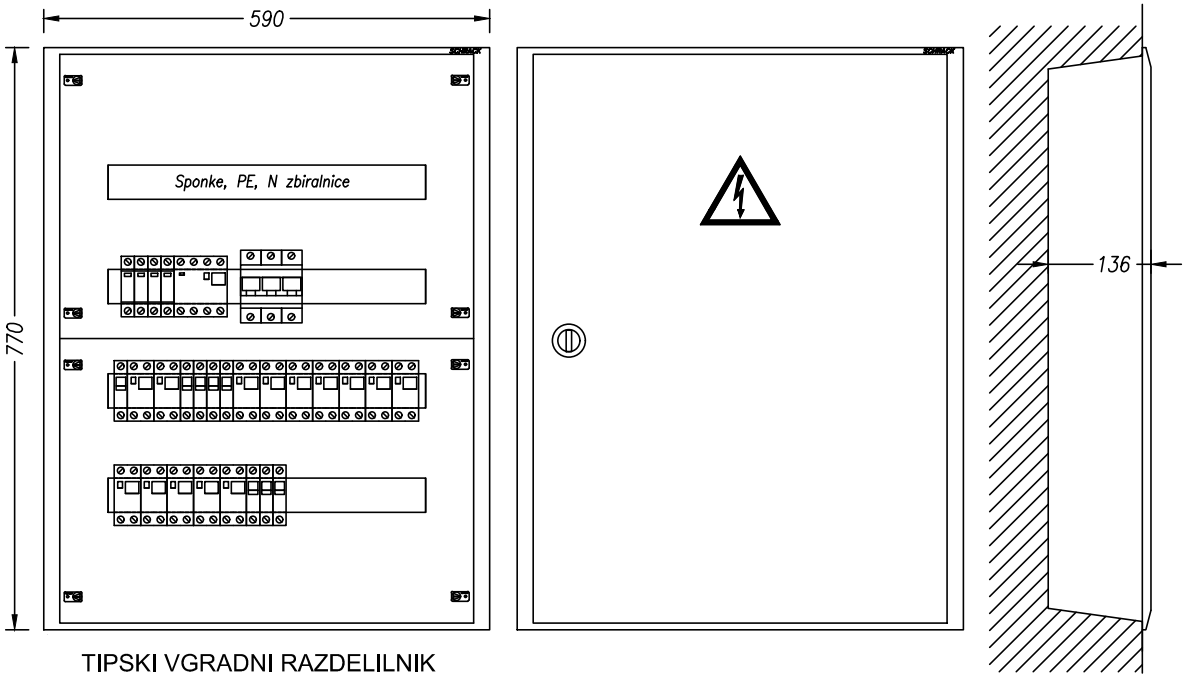

TIPSKI VGRADNI RAZDELILNIK
STOPNJA ZAŠČITE IP30

VIŠINA MONTAŽE 1,2 m SP. ROB

TEHNIČNI PODATKI:

Pinst=12 000W
fist= 0,8
fp= 0,8
Pk= 7 500W
cos fi= 0,95
Un= 400V
Ik= 20A
Iv= 3x40A

ZAŠČITA:
SAMODEJNI
ODKLOP
NAPAJANJA IN RCD

SISTEM INSTALACIJE:
TN-S

ELGOM Marko GOLOB s.p. Maistrova ulica 16 1241 Kamnik	Datum: julij 2023	Številka projekta: 15/2023	Vsebina risbe:	ELEKTRIČNI RAZDELILNIK EM2Nb – MREŽNO NAP. 2. NADSTR.	Merilo:
	Odgovorni projektant: Roman Golob, dipl. inž. el.	Številka načrta 23–060	Investitor:	DOM UPOKOJENCEV DOMŽALE, Karantanska cesta 5, 1230 Domžale	Številka risbe: 157
	Projektiral: Marko Golob, univ. dipl. inž. el.	Vrsta projekta: PZI	Objekt:	DOM STAREJŠIH OBČANOV MORAVČE	List: 7/7
Načrt: NAČRT ELEKTROTEHNIKE 3.1, EL. INŠTALACIJE V OBJEKTU		Ime datoteke: print–1 eno du moravce 23–060 pzi			

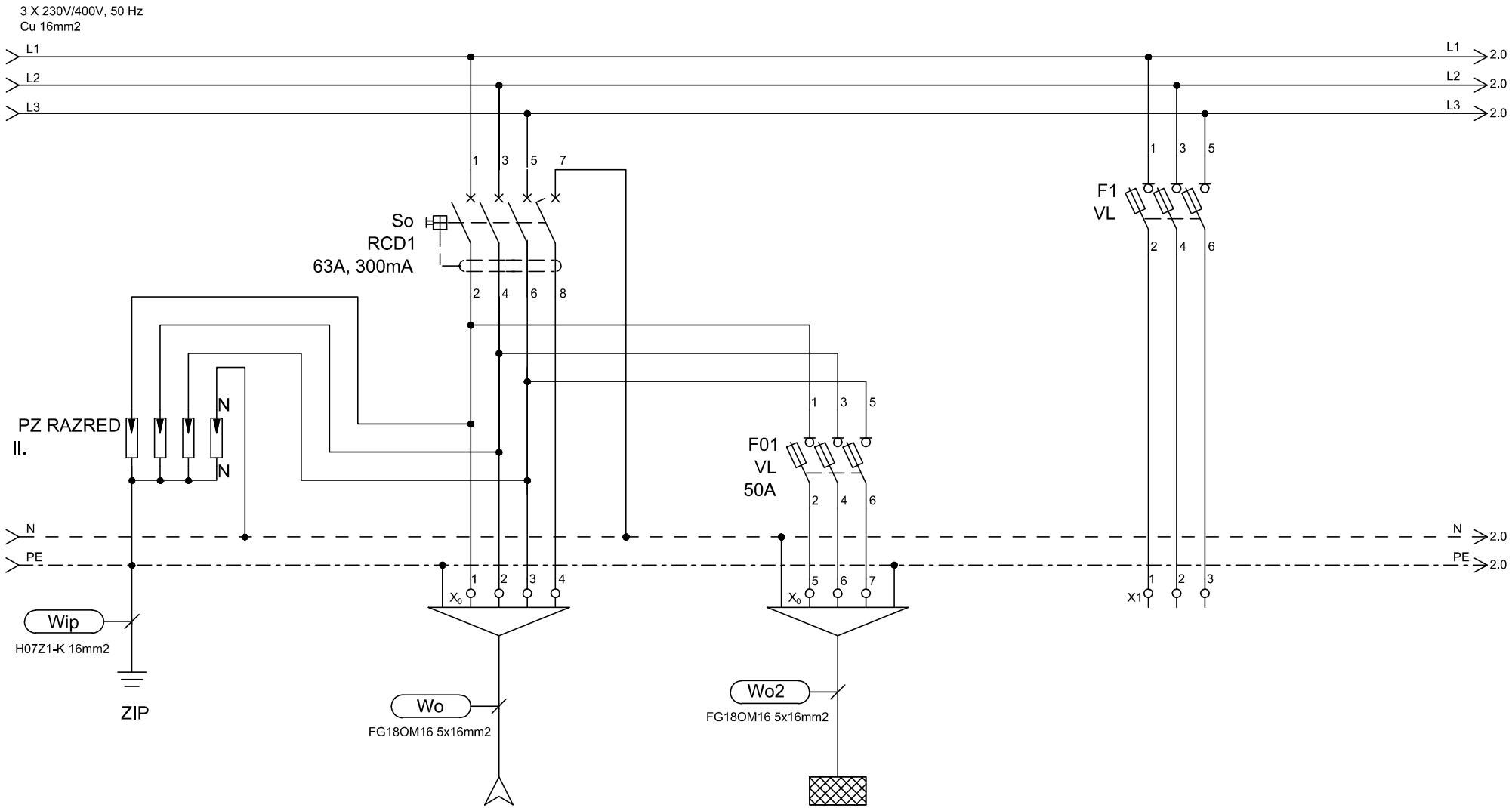

TIP	DOVOD		EM2Nc		REZERVA
MOČ (W)	Iv=3x50A				
LOKACIJA	iz EGM		2.nadstropje		

ELGOM Marko GOLOB s.p. Maistrova ulica 16 1241 Kamnik	Datum: julij 2023	Številka projekta: 15/2023	Vsebina risbe:	ELEKTRIČNI RAZDELILNIK EM1Nc – MREŽNO NAP. 1. NADSTR.	Merilo:
	Odgovorni projektant: Roman Golob, dipl. inž. el.	Številka načrta 23–060	Investitor:	DOM UPOKOJENCEV DOMŽALE, Karantanska cesta 5, 1230 Domžale	Številka risbe: 158
	Projektiral: Marko Golob, univ. dipl. inž. el.	Vrsta projekta: PZI	Objekt:	DOM STAREJŠIH OBČANOV MORAVČE	List: 1/7
Načrt:	NAČRT ELEKTROTEHNIKE 3.1, EL. INŠTALACIJE V OBJEKTU	Ime datoteke: print–1 eno du moravce 23–060 pzi			

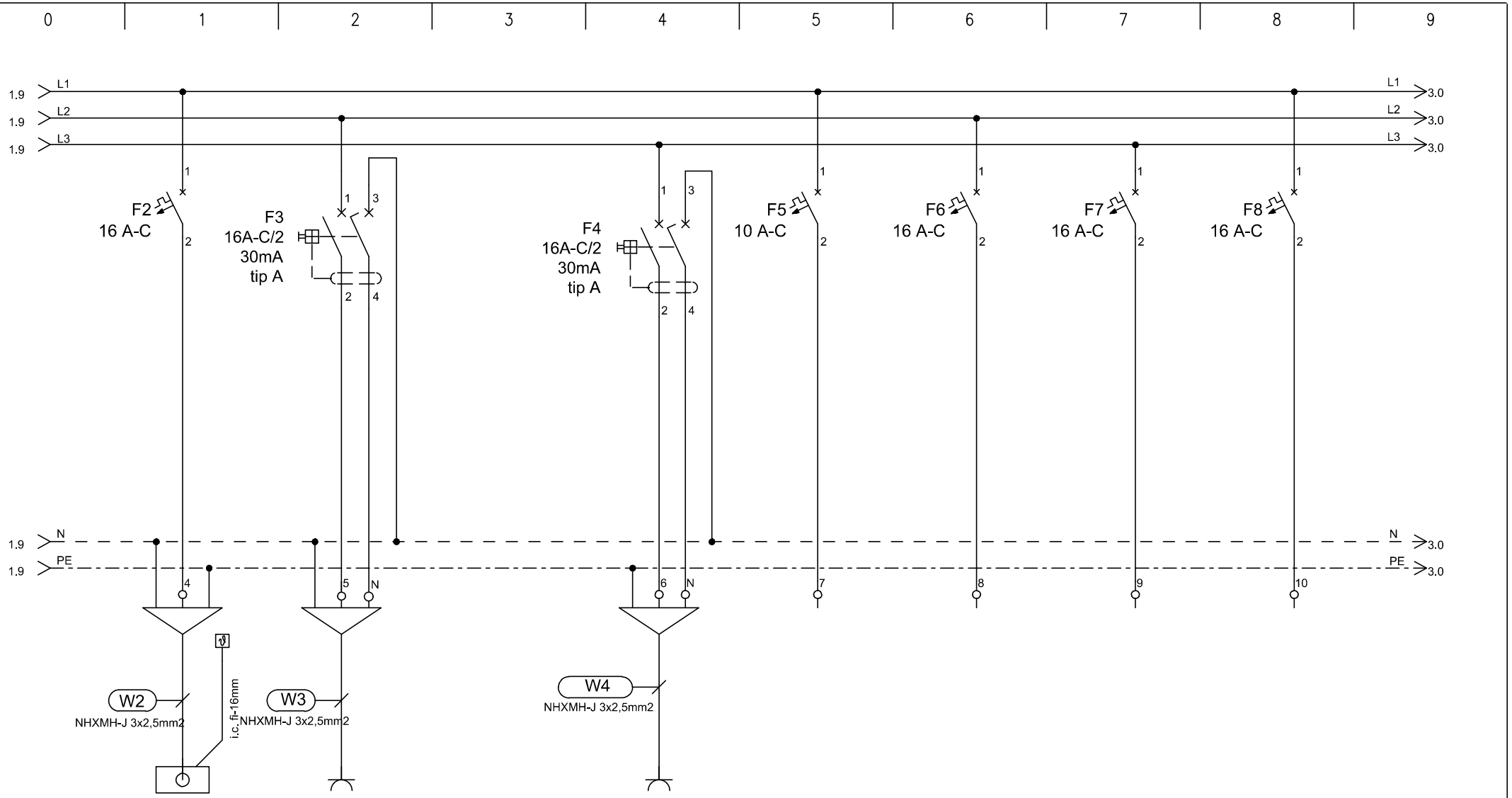

TIP	EP	VTIČNICA		VTIČNICE	REZERVA	REZERVA	REZERVA	REZERVA
MOČ (W)	1000	2000		2000				
LOKACIJA	STROPNI KONVEKTORJI	Wi-fi - HODNIK		SERVISNE VTIČNICE HODNIK				

ELGOM Marko GOLOB s.p. Maistrova ulica 16 1241 Kamnik	Datum: julij 2023	Številka projekta: 15/2023	Vsebina risbe: ELEKTRIČNI RAZDELILNIK EM1Nc – MREŽNO NAP. 1. NADSTR.	Merilo:	
	Odgovorni projektant: Roman Golob, dipl. inž. el.	Številka načrta 23–060	Investitor: DOM UPOKOJENCEV DOMŽALE, Karantanska cesta 5, 1230 Domžale	Številka risbe:	158
	Projektiral: Marko Golob, univ. dipl. inž. el.	Vrsta projekta: PZI			
Načrt: NAČRT ELEKTROTEHNIKE 3.1, EL. INŠTALACIJE V OBJEKTU		Ime datoteke: print–1 eno du moravce 23–060 pzi	Objekt: DOM STAREJŠIH OBČANOV MORAVČE	List:	2/7

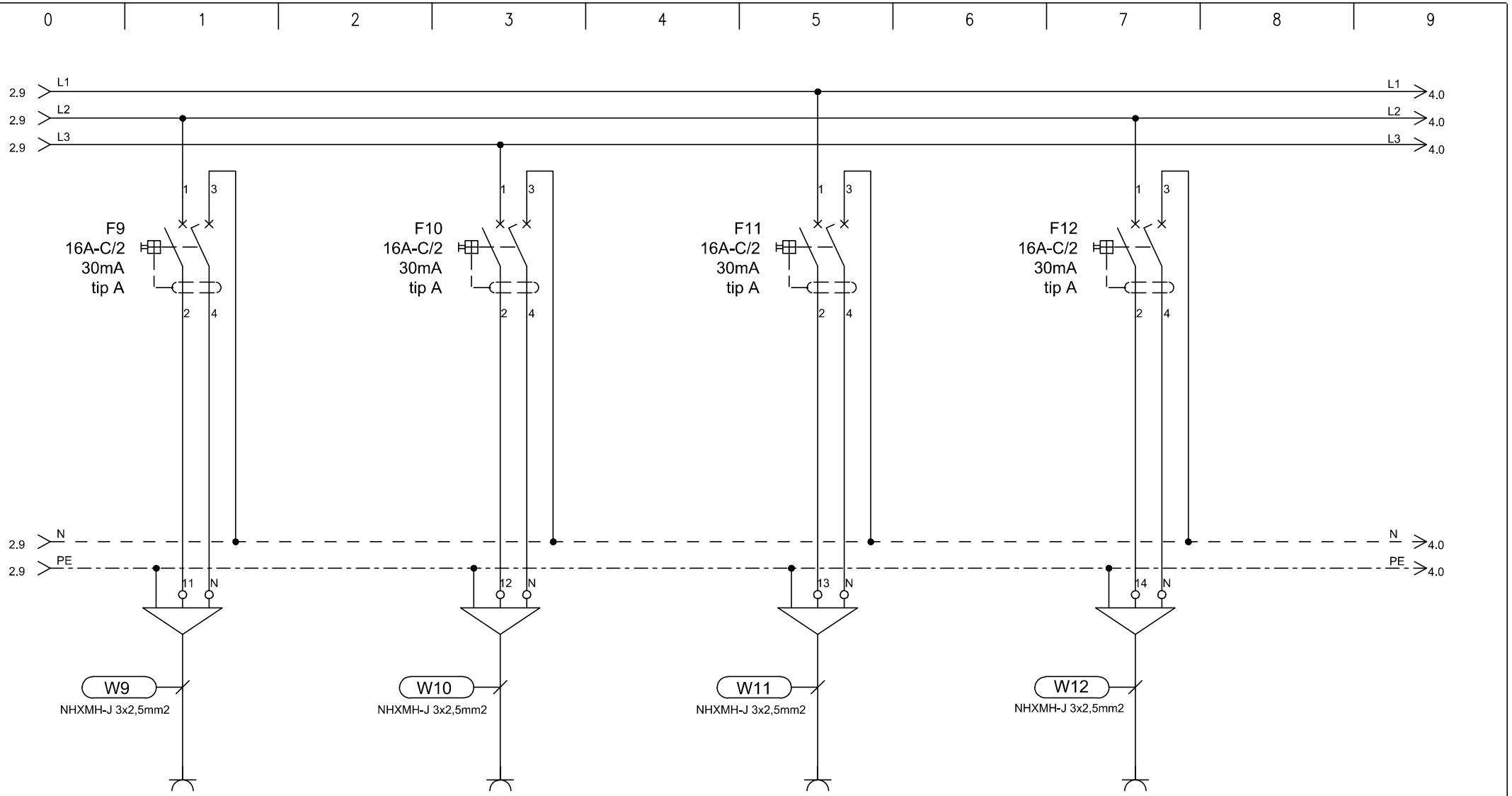

TIP	VTIČNICE		VTIČNICE		VTIČNICE		VTIČNICE	
MOČ (W)	2000		2000		2000		2000	
LOKACIJA	soba		soba		soba		soba	

ELGOM	Marko GOLOB s.p. Maistrova ulica 16 1241 Kamnik	Datum: julij 2023	Številka projekta: 15/2023	Vsebina risbe:	ELEKTRIČNI RAZDELILNIK EM1Nc – MREŽNO NAP. 1. NADSTR.	Merilo:
		Odgovorni projektant: Roman Golob, dipl. inž. el.	Številka načrta 23–060	Investitor:	DOM UPOKOJENCEV DOMŽALE, Karantanska cesta 5, 1230 Domžale	Številka risbe: 158
		Projektiral: Marko Golob, univ. dipl. inž. el.	Vrsta projekta: PZI			
Načrt:	NAČRT ELEKTROTEHNIKE 3.1, EL. INŠTALACIJE V OBJEKTU		Ime datoteke: print–1 eno du moravce 23–060 pzi	Objekt:	DOM STAREJŠIH OBČANOV MORAVČE	List: 3/7

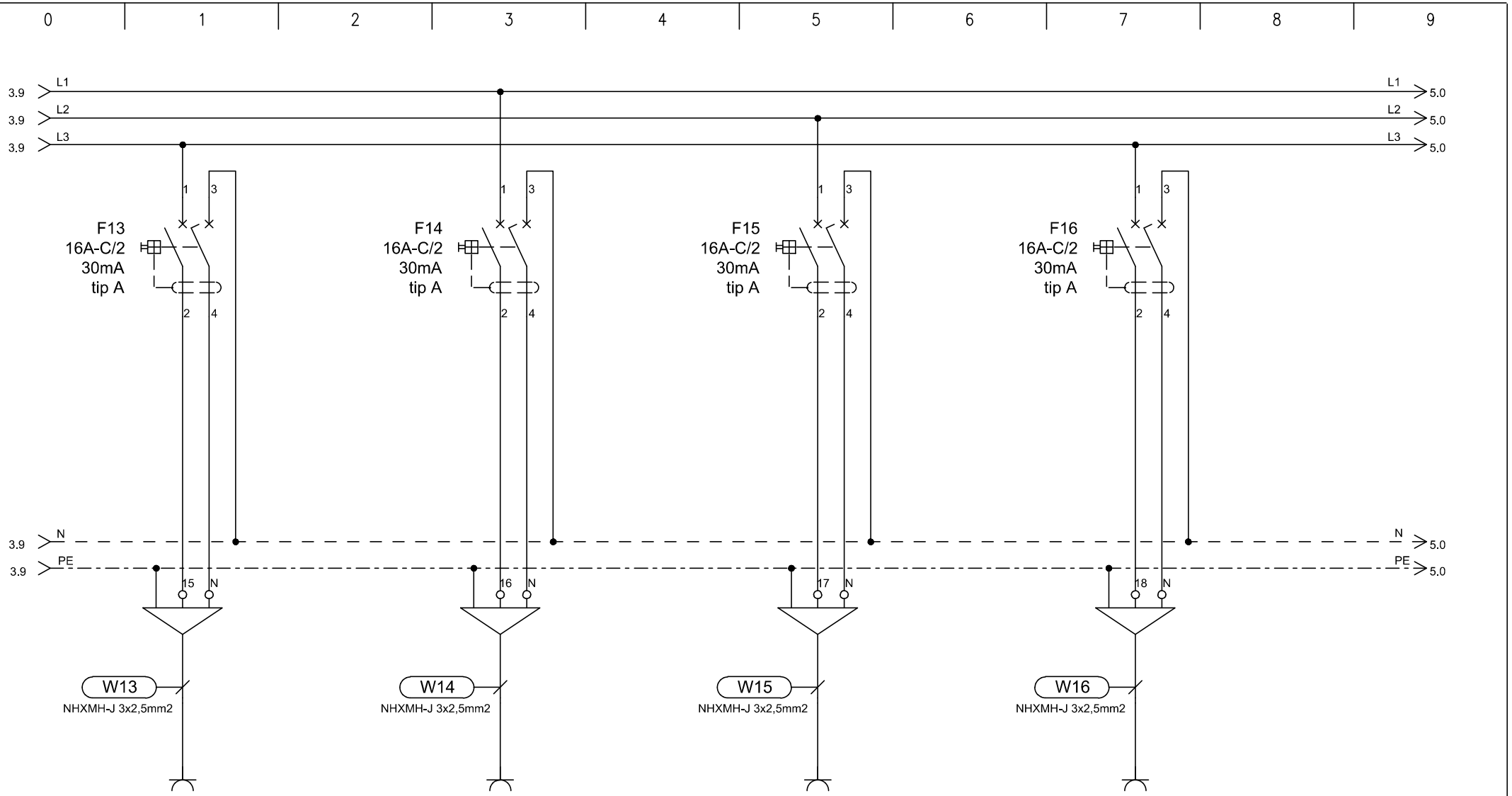

TIP	VTIČNICE		VTIČNICE		VTIČNICE		VTIČNICE
MOČ (W)	2000		2000		2000		2000
LOKACIJA	soba		sobe		soba		sobe-kopalnice

ELGOM	Marko GOLOB s.p. Maistrova ulica 16 1241 Kamnik	Datum: julij 2023	Številka projekta: 15/2023	Vsebina risbe:	ELEKTRIČNI RAZDELILNIK EM1Nc – MREŽNO NAP. 1. NADSTR.	Merilo:	
		Odgovorni projektant: Roman Golob, dipl. inž. el.	Številka načrta 23–060	Investitor:	DOM UPOKOJENCEV DOMŽALE, Karantanska cesta 5, 1230 Domžale	Številka risbe:	158
		Projektiral: Marko Golob, univ. dipl. inž. el.	Vrsta projekta: PZI				
Načrt:	NAČRT ELEKTROTEHNIKE 3.1, EL. INŠTALACIJE V OBJEKTU		Ime datoteke: print–1 eno du moravce 23–060 pzi	Objekt:	DOM STAREJŠIH OBČANOV MORAVČE	List:	4/7

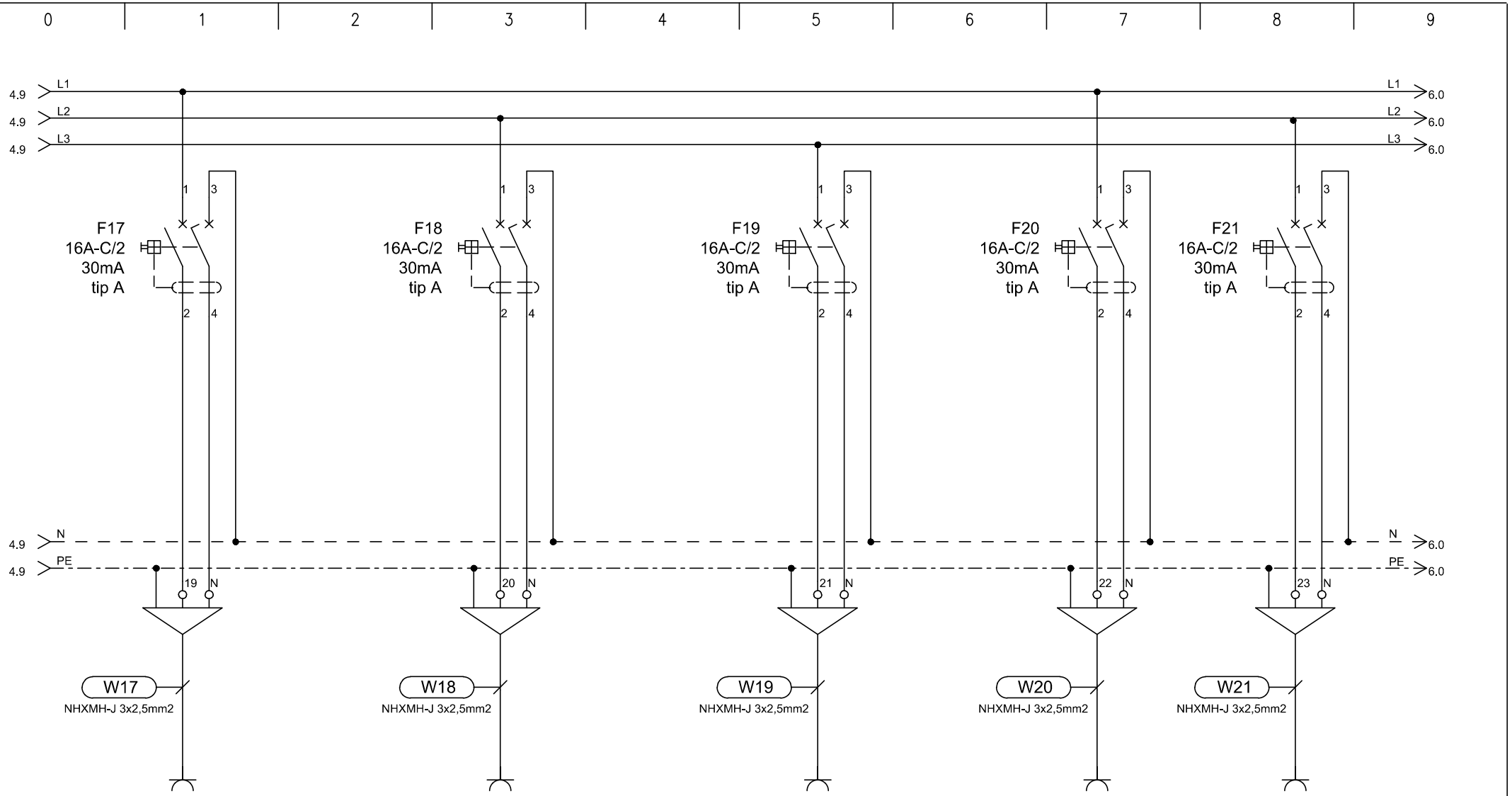

TIP	VTIČNICE		VTIČNICE		VTIČNICE		VTIČNICE	VTIČNICE
MOČ (W)	2000		2000		2000		2000	2000
LOKACIJA	sobe - kopalnice		sobe - servisne vtičnice		sobe - servisne vtičnice		negovalna kopalnica	negovalna kopalnica

ELGOM Marko GOLOB s.p. Maistrova ulica 16 1241 Kamnik	Datum: julij 2023	Številka projekta: 15/2023	Vsebina risbe:	ELEKTRIČNI RAZDELILNIK EM1Nc – MREŽNO NAP. 1. NADSTR.	Merilo:
	Odgovorni projektant: Roman Golob, dipl. inž. el.	Številka načrta 23–060	Investitor:	DOM UPOKOJENCEV DOMŽALE, Karantanska cesta 5, 1230 Domžale	Številka risbe: 158
	Projektiral: Marko Golob, univ. dipl. inž. el.	Vrsta projekta: PZI	Objekt:	DOM STAREJŠIH OBČANOV MORAVČE	List: 5/7
Načrt: NAČRT ELEKTROTEHNIKE 3.1, EL. INŠTALACIJE V OBJEKTU		Ime datoteke: print–1 eno du moravce 23–060 pzi			

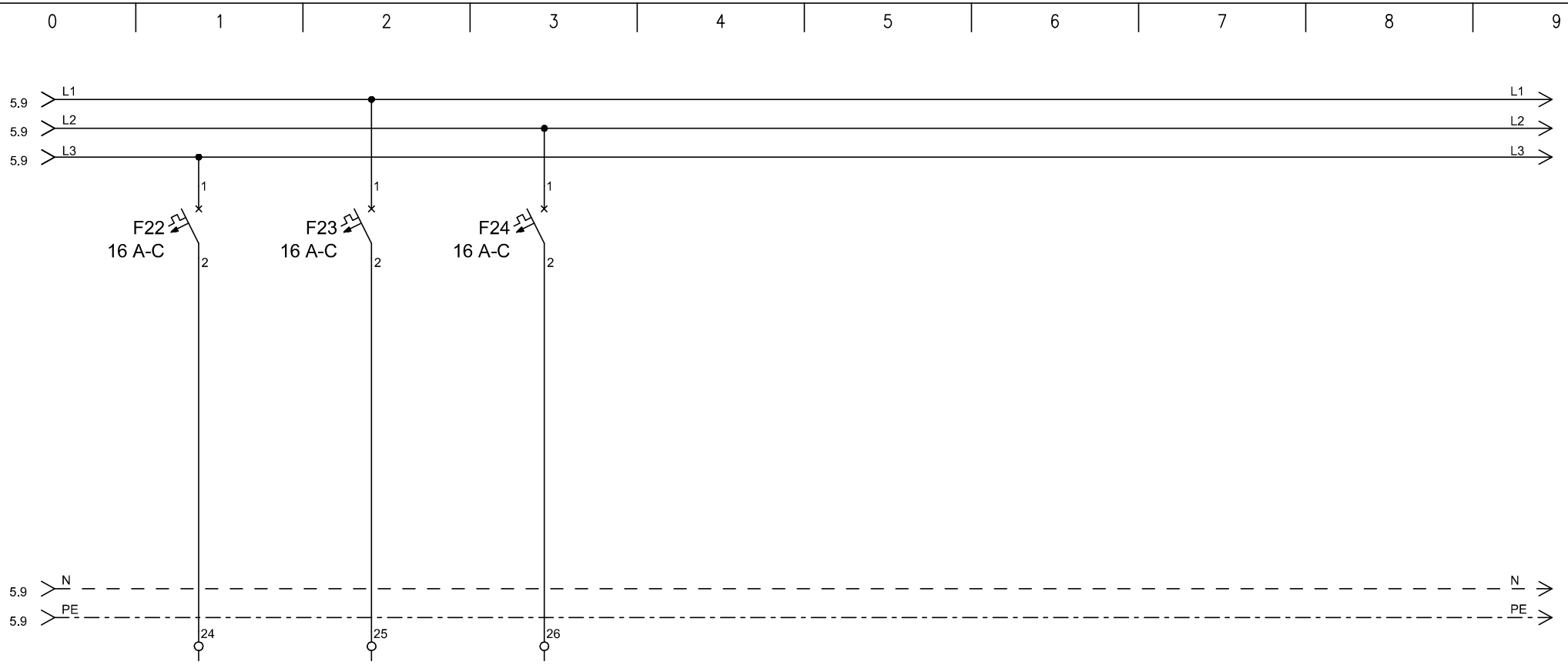

TIP	REZERVA	REZERVA	REZERVA				
MOČ (W)							
LOKACIJA							

ELGOM	Marko GOLOB s.p. Maistrova ulica 16 1241 Kamnik	Datum: julij 2023	Številka projekta: 15/2023	Vsebina risbe:	ELEKTRIČNI RAZDELILNIK EM1Nc – MREŽNO NAP. 1. NADSTR.	Merilo:
		Odgovorni projektant: Roman Golob, dipl. inž. el.	Številka načrta 23–060	Investitor:	DOM UPOKOJENCEV DOMŽALE, Karantanska cesta 5, 1230 Domžale	Številka risbe: 158
		Projektiral: Marko Golob, univ. dipl. inž. el.	Vrsta projekta: PZI			
Načrt:	NAČRT ELEKTROTEHNIKE 3.1, EL. INŠTALACIJE V OBJEKTU		Ime datoteke: print–1 eno du moravce 23–060 pzi	Objekt:	DOM STAREJŠIH OBČANOV MORAVČE	List: 6/7

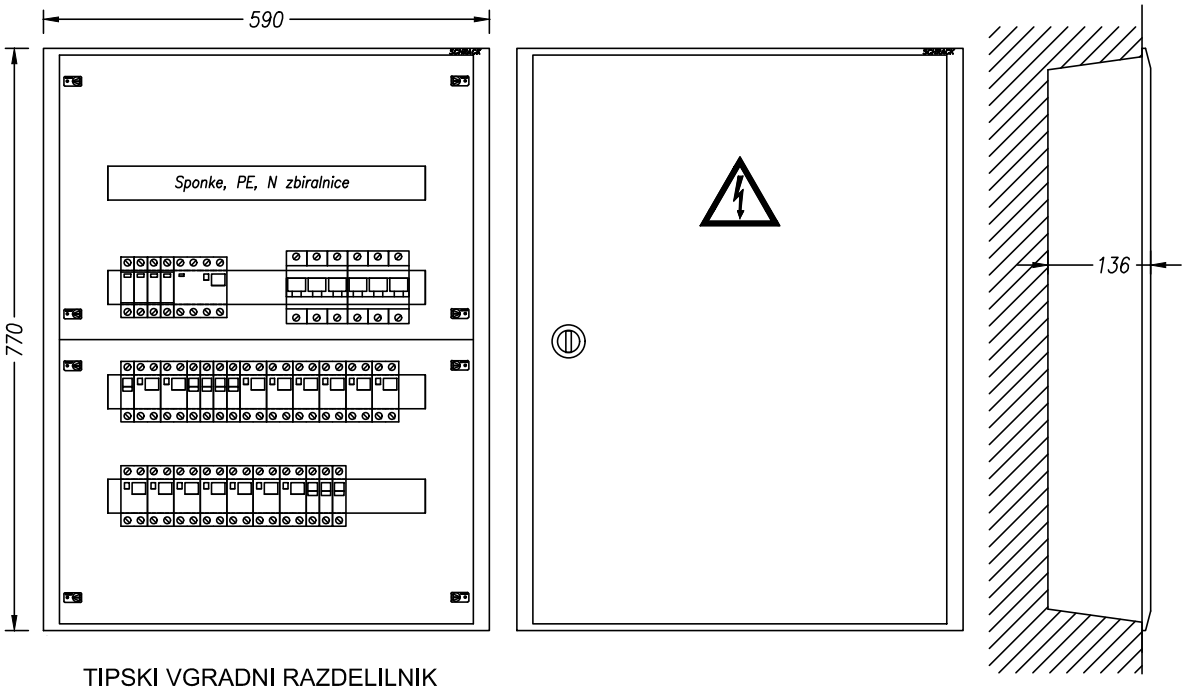

TIPSKI VGRADNI RAZDELILNIK
STOPNJA ZAŠČITE IP30

VIŠINA MONTAŽE 1,2 m SP. ROB

TEHNIČNI PODATKI:

Pinst=12 000W
fist= 0,8
fp= 0,8
Pk= 7 500W
cos fi= 0,95
Un= 400V
Ik= 20A
Iv= 3x40A

ZAŠČITA:
SAMODEJNI
ODKLOP
NAPAJANJA IN RCD

SISTEM INSTALACIJE:
TN-S

ELGOM Marko GOLOB s.p. Maistrova ulica 16 1241 Kamnik	Datum: julij 2023	Številka projekta: 15/2023	Vsebina risbe:	ELEKTRIČNI RAZDELILNIK EM1Nc – MREŽNO NAP. 1. NADSTR.	Merilo:
	Odgovorni projektant: Roman Golob, dipl. inž. el.	Številka načrta 23–060	Investitor:	DOM UPOKOJENCEV DOMŽALE, Karantanska cesta 5, 1230 Domžale	Številka risbe: 158
	Projektiral: Marko Golob, univ. dipl. inž. el.	Vrsta projekta: PZI			
Načrt:	NAČRT ELEKTROTEHNIKE 3.1, EL. INŠTALACIJE V OBJEKTU	Ime datoteke: print–1 eno du moravce 23–060 pzi	Objekt:	DOM STAREJŠIH OBČANOV MORAVČE	List: 7/7

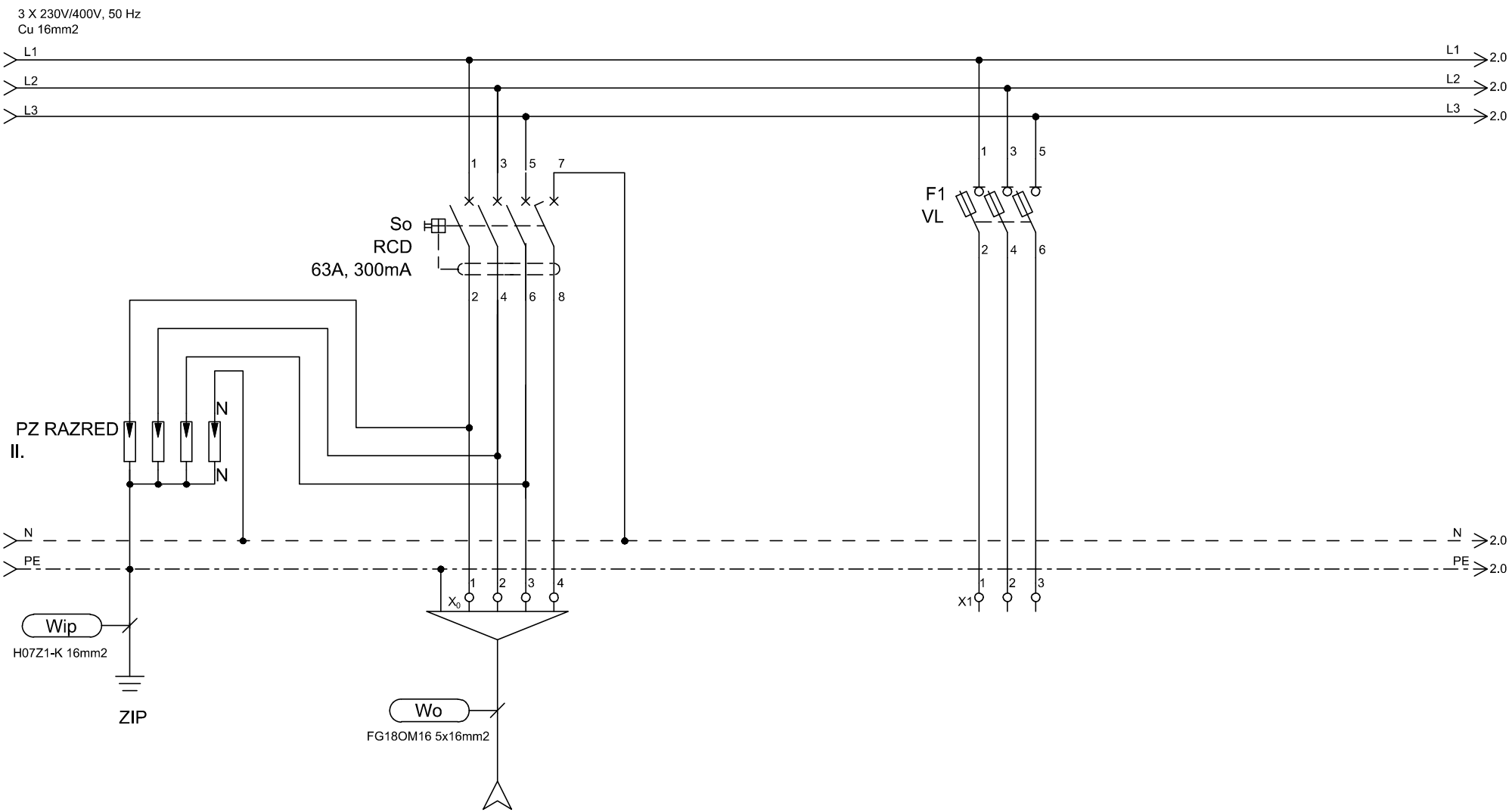

TIP	DOVOD			REZERVA
MOČ (W)	Iv=3x40A			
LOKACIJA	iz EM1Nc			

ELGOM Marko GOLOB s.p. Maistrova ulica 16 1241 Kamnik	Datum: julij 2023	Številka projekta: 15/2023	Vsebina risbe:	ELEKTRIČNI RAZDELILNIK EM2Nc – MREŽNO NAP. 2. NADSTR.	Merilo:
	Odgovorni projektant: Roman Golob, dipl. inž. el.	Številka načrta 23–060	Investitor:	DOM UPOKOJENCEV DOMŽALE, Karantanska cesta 5, 1230 Domžale	Številka risbe: 159
	Projektiral: Marko Golob, univ. dipl. inž. el.	Vrsta projekta: PZI			
Načrt:	NAČRT ELEKTROTEHNIKE 3.1, EL. INŠTALACIJE V OBJEKTU	Ime datoteke: print–1 eno du moravce 23–060 pzi	Objekt:	DOM STAREJŠIH OBČANOV MORAVČE	List: 1/7

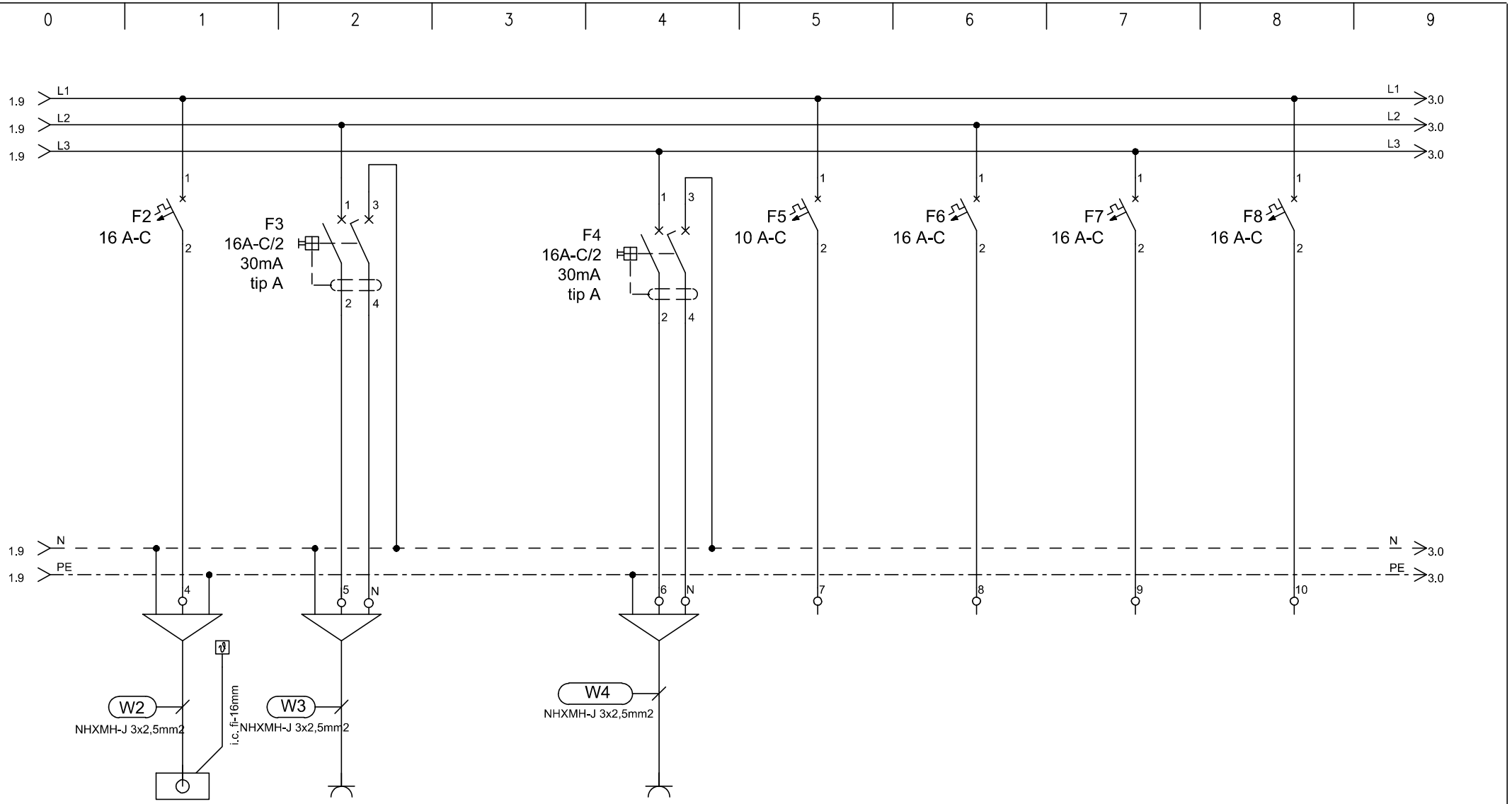

TIP	EP	VTIČNICA		VTIČNICE	REZERVA	REZERVA	REZERVA	REZERVA
MOČ (W)	1000	2000		2000				
LOKACIJA	STROPNI KONVEKTOR	Wi-fi - HODNIK		SERVISNE VTIČNICE HODNIK				

ELGOM Marko GOLOB s.p. Maistrova ulica 16 1241 Kamnik	Datum: julij 2023	Številka projekta: 15/2023	Vsebina risbe:	ELEKTRIČNI RAZDELILNIK EM2Nc – MREŽNO NAP. 2. NADSTR.	Merilo:
	Odgovorni projektant: Roman Golob, dipl. inž. el.	Številka načrta 23–060	Investitor:	DOM UPOKOJENCEV DOMŽALE, Karantanska cesta 5, 1230 Domžale	Številka risbe: 159
	Projektiral: Marko Golob, univ. dipl. inž. el.	Vrsta projekta: PZI	Objekt:	DOM STAREJŠIH OBČANOV MORAVČE	List: 2/7
Načrt: NAČRT ELEKTROTEHNIKE 3.1, EL. INŠTALACIJE V OBJEKTU		Ime datoteke: print–1 eno du moravce 23–060 pzi			

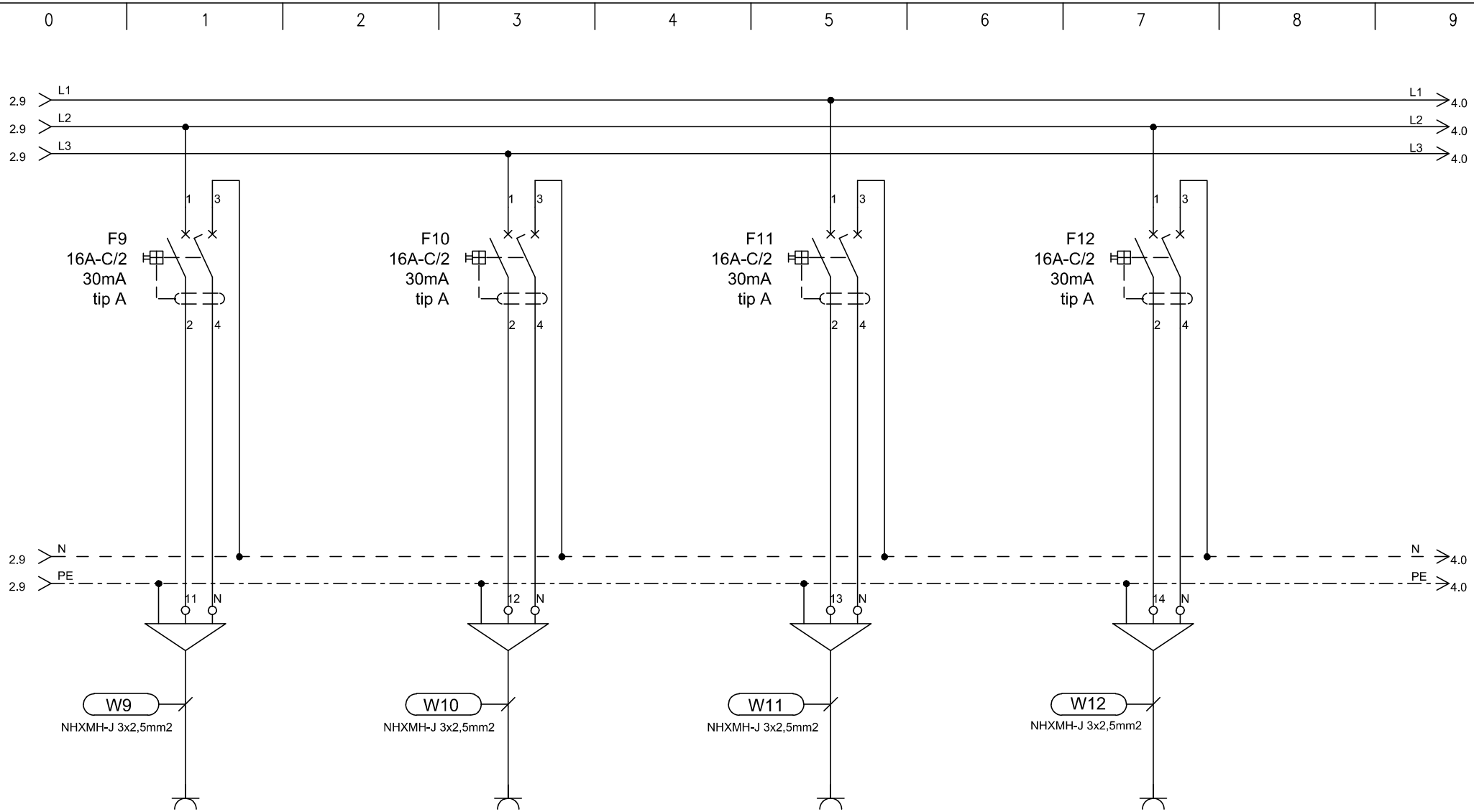

TIP	VTIČNICE		VTIČNICE		VTIČNICE		VTIČNICE	
MOČ (W)	2000		2000		2000		2000	
LOKACIJA	soba		soba		soba		soba	

ELGOM	Marko GOLOB s.p. Maistrova ulica 16 1241 Kamnik	Datum: julij 2023	Številka projekta: 15/2023	Vsebina risbe:	ELEKTRIČNI RAZDELILNIK EM2Nc – MREŽNO NAP. 2. NADSTR.	Merilo:
		Odgovorni projektant: Roman Golob, dipl. inž. el.	Številka načrta 23–060	Investitor:	DOM UPOKOJENCEV DOMŽALE, Karantanska cesta 5, 1230 Domžale	Številka risbe: 159
		Projektiral: Marko Golob, univ. dipl. inž. el.	Vrsta projekta: PZI			
Načrt:	NAČRT ELEKTROTEHNIKE 3.1, EL. INŠTALACIJE V OBJEKTU		Ime datoteke: print–1 eno du moravce 23–060 pzi	Objekt:	DOM STAREJŠIH OBČANOV MORAVČE	List: 3/7

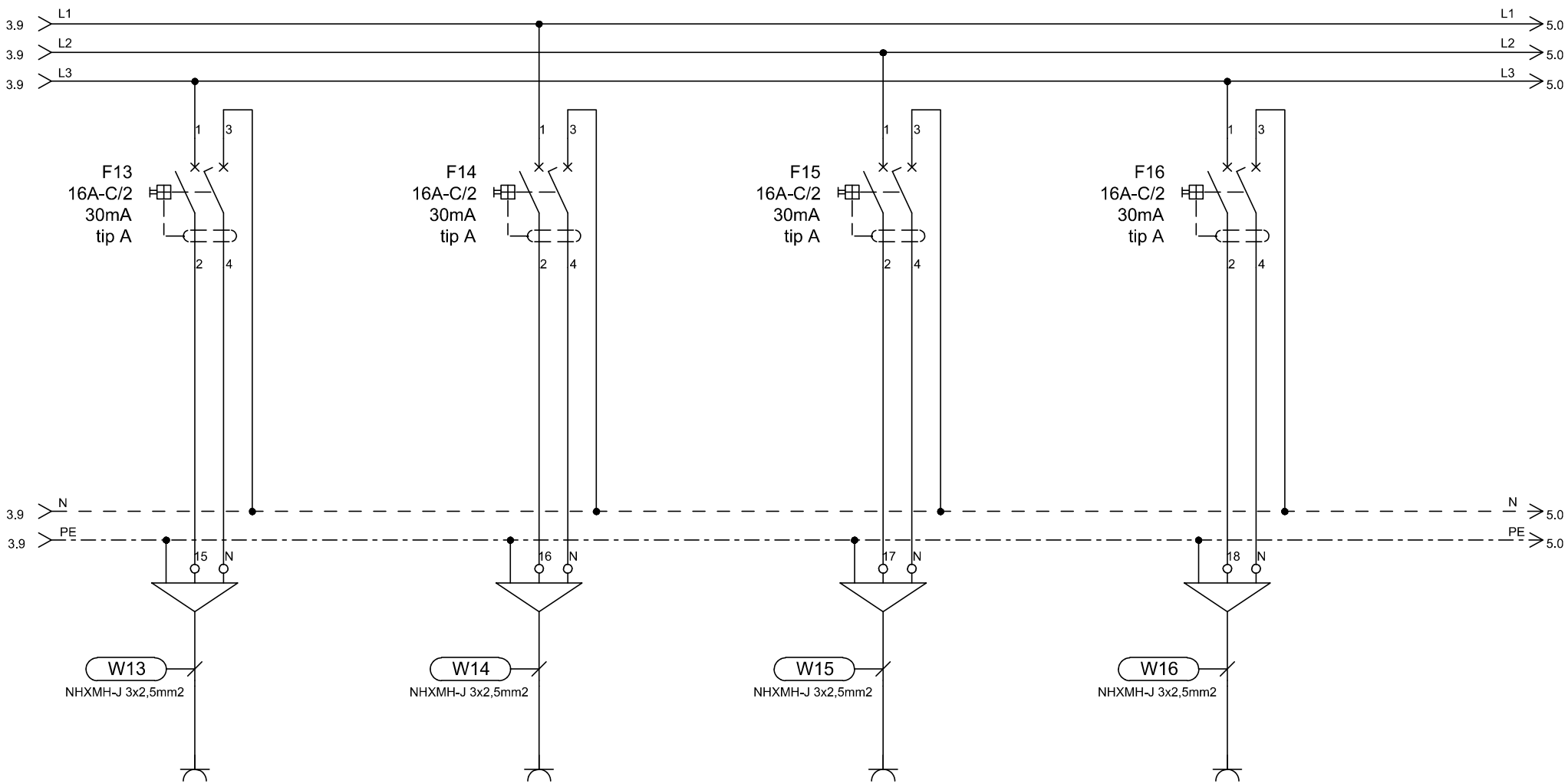

TIP	VTIČNICE		VTIČNICE		VTIČNICE		VTIČNICE
MOČ (W)	2000		2000		2000		2000
LOKACIJA	soba		soba		soba		sobe-kopalnice

ELGOM	Marko GOLOB s.p. Maistrova ulica 16 1241 Kamnik	Datum: julij 2023	Številka projekta: 15/2023	Vsebina risbe:	ELEKTRIČNI RAZDELILNIK EM2Nc – MREŽNO NAP. 2. NADSTR.	Merilo:	
		Odgovorni projektant: Roman Golob, dipl. inž. el.	Številka načrta 23–060	Investitor:	DOM UPOKOJENCEV DOMŽALE, Karantanska cesta 5, 1230 Domžale	Številka risbe:	159
		Projektiral: Marko Golob, univ. dipl. inž. el.	Vrsta projekta: PZI				
Načrt:	NAČRT ELEKTROTEHNIKE 3.1, EL. INŠTALACIJE V OBJEKTU		Ime datoteke: print–1 eno du moravce 23–060 pzi	Objekt:	DOM STAREJŠIH OBČANOV MORAVČE	List:	4/7

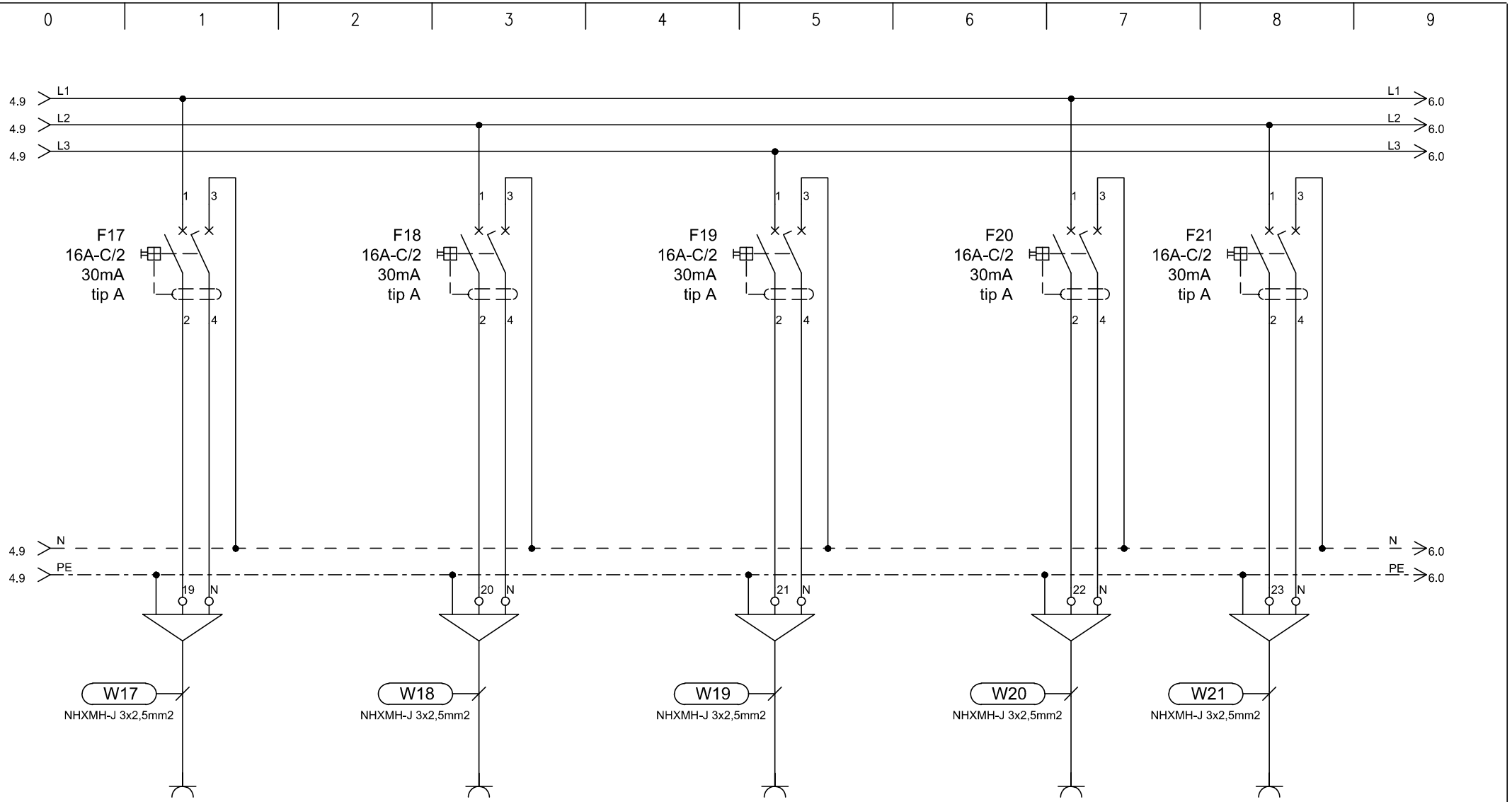

TIP	VTIČNICE		VTIČNICE		VTIČNICE		VTIČNICE	VTIČNICE
MOČ (W)	2000		2000		2000		2000	2000
LOKACIJA	sobe - kopalnice		sobe - servisne vtičnice		sobe - servisne vtičnice		sobe - servisne vtičnice	sobe - servisne vtičnice

ELGOM	Marko GOLOB s.p. Maistrova ulica 16 1241 Kamnik	Datum: julij 2023	Številka projekta: 15/2023	Vsebina risbe:	ELEKTRIČNI RAZDELILNIK EM2Nc – MREŽNO NAP. 2. NADSTR.	Merilo:	
		Odgovorni projektant: Roman Golob, dipl. inž. el.	Številka načrta 23–060	Investitor:	DOM UPOKOJENCEV DOMŽALE, Karantanska cesta 5, 1230 Domžale	Številka risbe:	159
		Projektiral: Marko Golob, univ. dipl. inž. el.	Vrsta projekta: PZI				
Načrt:	NAČRT ELEKTROTEHNIKE 3.1, EL. INŠTALACIJE V OBJEKTU		Ime datoteke: print–1 eno du moravce 23–060 pzi	Objekt:	DOM STAREJŠIH OBČANOV MORAVČE	List:	5/7

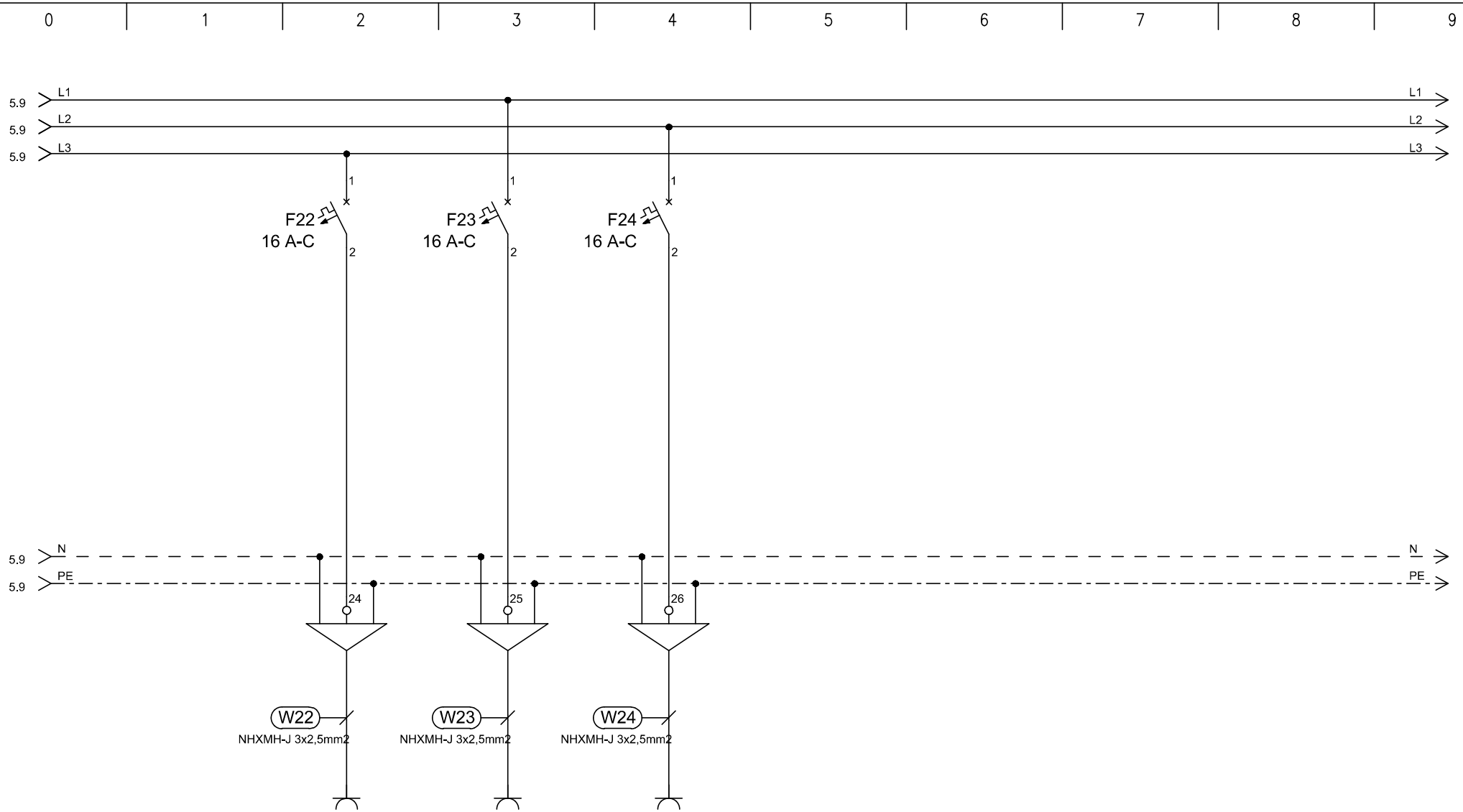

TIP		REZERVA	REZERVA	REZERVA			
MOČ (W)							
LOKACIJA							

ELGOM	Marko GOLOB s.p. Maistrova ulica 16 1241 Kamnik	Datum: julij 2023	Številka projekta: 15/2023	Vsebina risbe:	ELEKTRIČNI RAZDELILNIK EM2Nc – MREŽNO NAP. 2. NADSTR.	Merilo:
		Odgovorni projektant: Roman Golob, dipl. inž. el.	Številka načrta 23–060	Investitor:	DOM UPOKOJENCEV DOMŽALE, Karantanska cesta 5, 1230 Domžale	Številka risbe: 159
		Projektiral: Marko Golob, univ. dipl. inž. el.	Vrsta projekta: PZI			
Načrt:	NAČRT ELEKTROTEHNIKE 3.1, EL. INŠTALACIJE V OBJEKTU		Ime datoteke: print–1 eno du moravce 23–060 pzi	Objekt:	DOM STAREJŠIH OBČANOV MORAVČE	List: 6/7

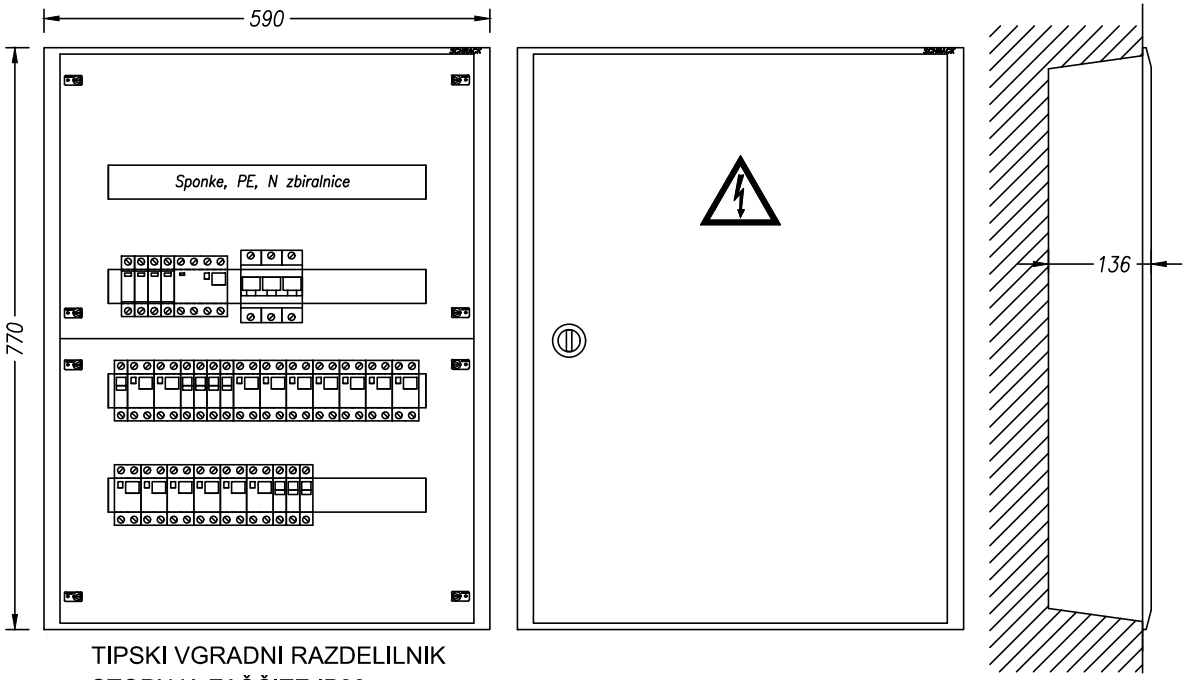

TIPSKI VGRADNI RAZDELILNIK
STOPNJA ZAŠČITE IP30

VIŠINA MONTAŽE 1,2 m SP. ROB

TEHNIČNI PODATKI:

Pinst=12 000W
fist= 0,8
fp= 0,8
Pk= 7 500W
cos fi= 0,95
Un= 400V
Ik= 20A
Iv= 3x40A

ZAŠČITA:
SAMODEJNI
ODKLOP
NAPAJANJA IN RCD

SISTEM INSTALACIJE:
TN-S

ELGOM Marko GOLOB s.p. Maistrova ulica 16 1241 Kamnik	Datum: julij 2023	Številka projekta:	15/2023	Vsebina risbe: ELEKTRIČNI RAZDELILNIK EM2Nc – MREŽNO NAP. 2. NADSTR.	Merilo:
	Odgovorni projektant: Roman Golob, dipl. inž. el.	Številka načrta	23–060	Investitor: DOM UPOKOJENCEV DOMŽALE, Karantanska cesta 5, 1230 Domžale	Številka risbe: 159
	Projektiral: Marko Golob, univ. dipl. inž. el.	Vrsta projekta:	PZI		
Načrt: NAČRT ELEKTROTEHNIKE 3.1, EL. INŠTALACIJE V OBJEKTU		Ime datoteke:	print–1 eno du moravce 23–060 pzi	Objekt: DOM STAREJŠIH OBČANOV MORAVČE	List: 7/7

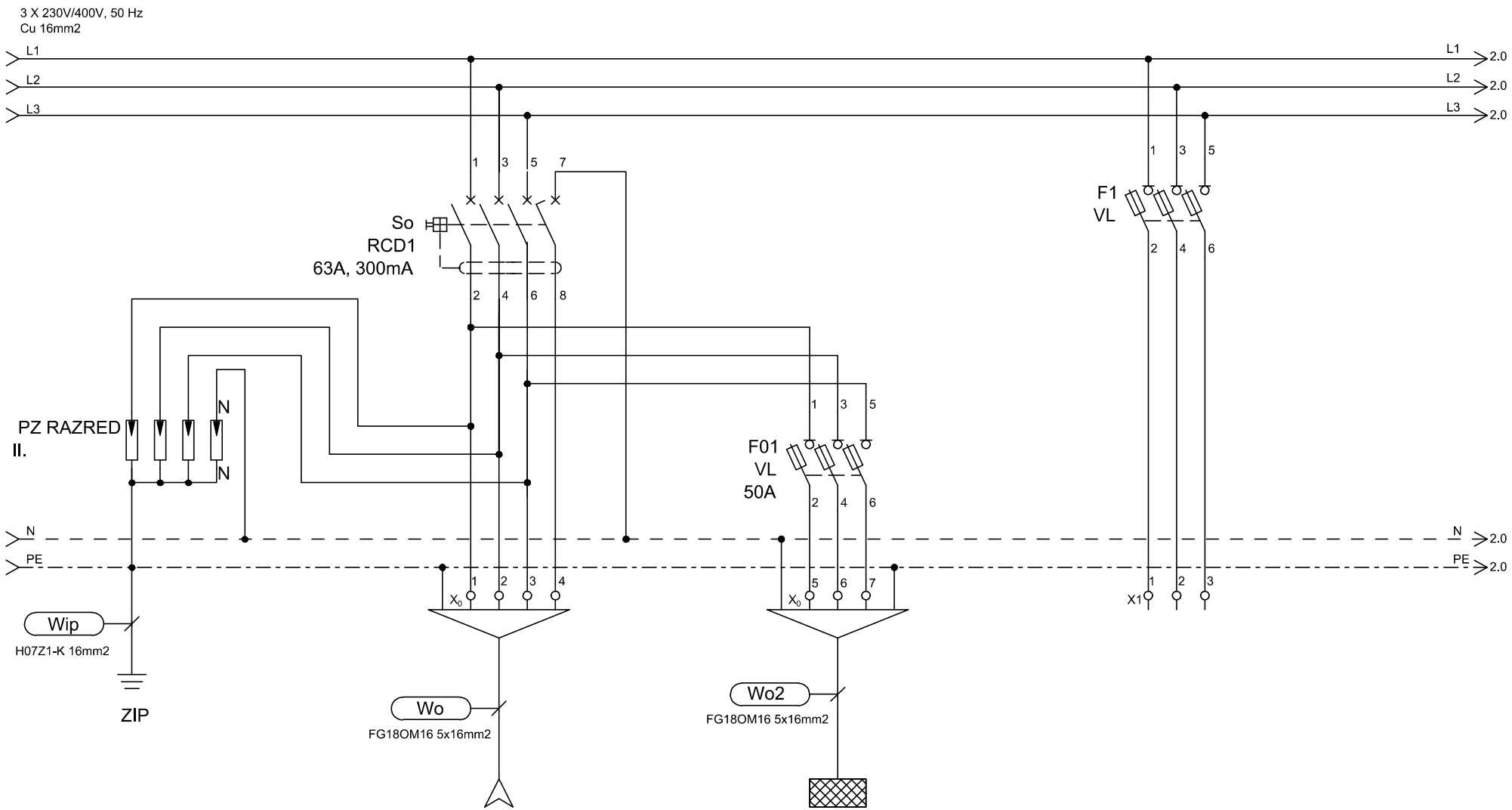

TIP	DOVOD		EM2Nd		REZERVA
MOČ (W)	Iv=3x50A				
LOKACIJA	iz EGM		2.nadstropje		

ELGOM Marko GOLOB s.p. Maistrova ulica 16 1241 Kamnik	Datum: julij 2023	Številka projekta: 15/2023	Vsebina risbe:	ELEKTRIČNI RAZDELILNIK EM1Nd – MREŽNO NAP. 1. NADSTR.	Merilo:
	Odgovorni projektant: Roman Golob, dipl. inž. el.	Številka načrta 23–060	Investitor:	DOM UPOKOJENCEV DOMŽALE, Karantanska cesta 5, 1230 Domžale	Številka risbe: 160
	Projektiral: Marko Golob, univ. dipl. inž. el.	Vrsta projekta: PZI			
Načrt:	NAČRT ELEKTROTEHNIKE 3.1, EL. INŠTALACIJE V OBJEKTU	Ime datoteke: print–2 eno du moravce 23–060 pzi	Objekt:	DOM STAREJŠIH OBČANOV MORAVČE	List: 1/7

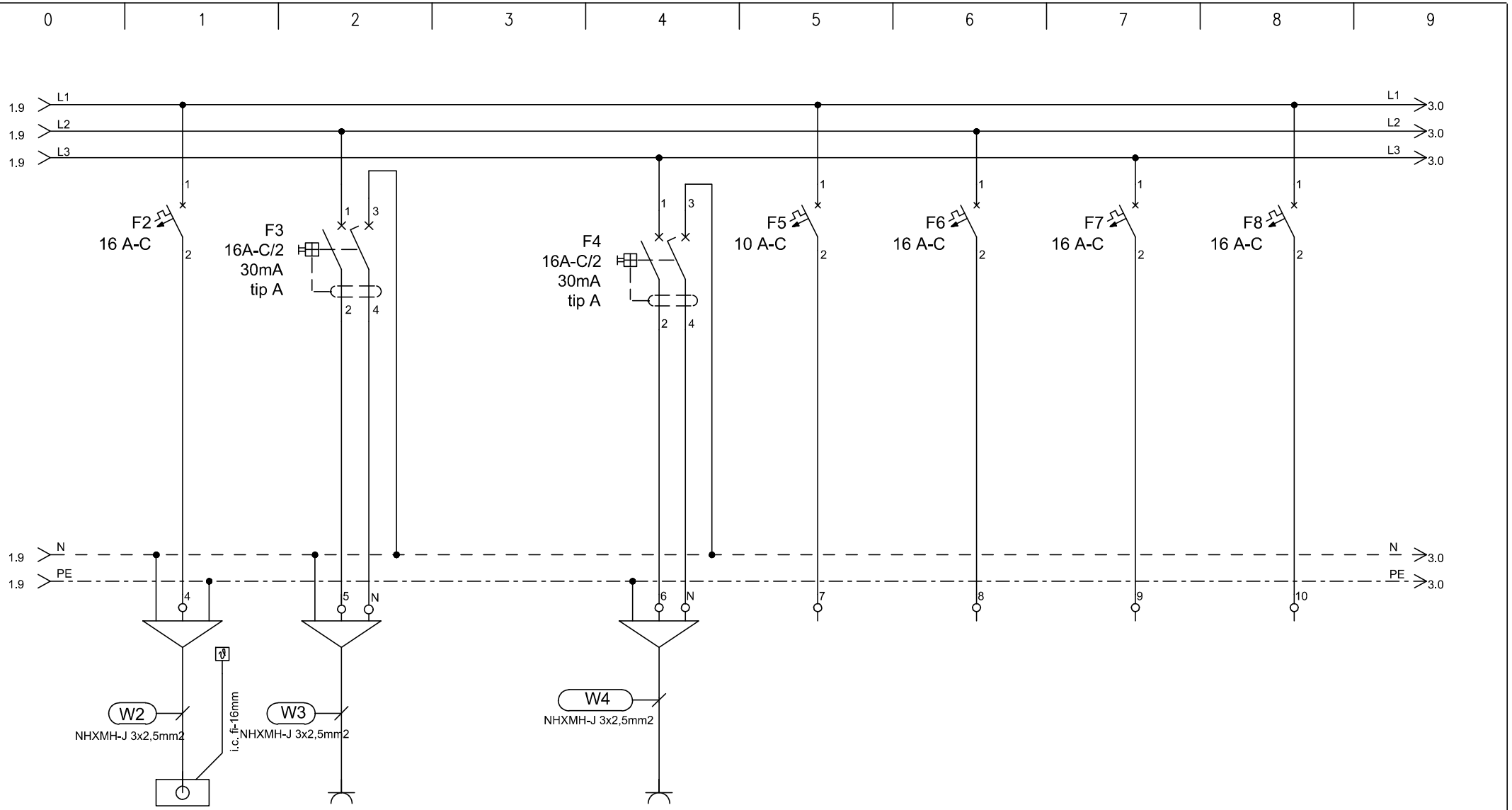

TIP	EP	VTIČNICA		VTIČNICE	REZERVA	REZERVA	REZERVA	REZERVA
MOČ (W)	1000	2000		2000				
LOKACIJA	STROPNI KONVEKTORJI	Wi-fi - HODNIK		SERVISNE VTIČNICE HODNIK				

ELGOM Marko GOLOB s.p. Maistrova ulica 16 1241 Kamnik	Datum: julij 2023	Številka projekta: 15/2023	Vsebina risbe:	ELEKTRIČNI RAZDELILNIK EM1Nd – MREŽNO NAP. 1. NADSTR.	Merilo:
	Odgovorni projektant: Roman Golob, dipl. inž. el.	Številka načrta 23–060	Investitor:	DOM UPOKOJENCEV DOMŽALE, Karantanska cesta 5, 1230 Domžale	Številka risbe: 160
	Projektiral: Marko Golob, univ. dipl. inž. el.	Vrsta projekta: PZI	Objekt:	DOM STAREJŠIH OBČANOV MORAVČE	List: 2/7
Načrt: NAČRT ELEKTROTEHNIKE 3.1, EL. INŠTALACIJE V OBJEKTU		Ime datoteke: print–2 eno du moravce 23–060 pzi			

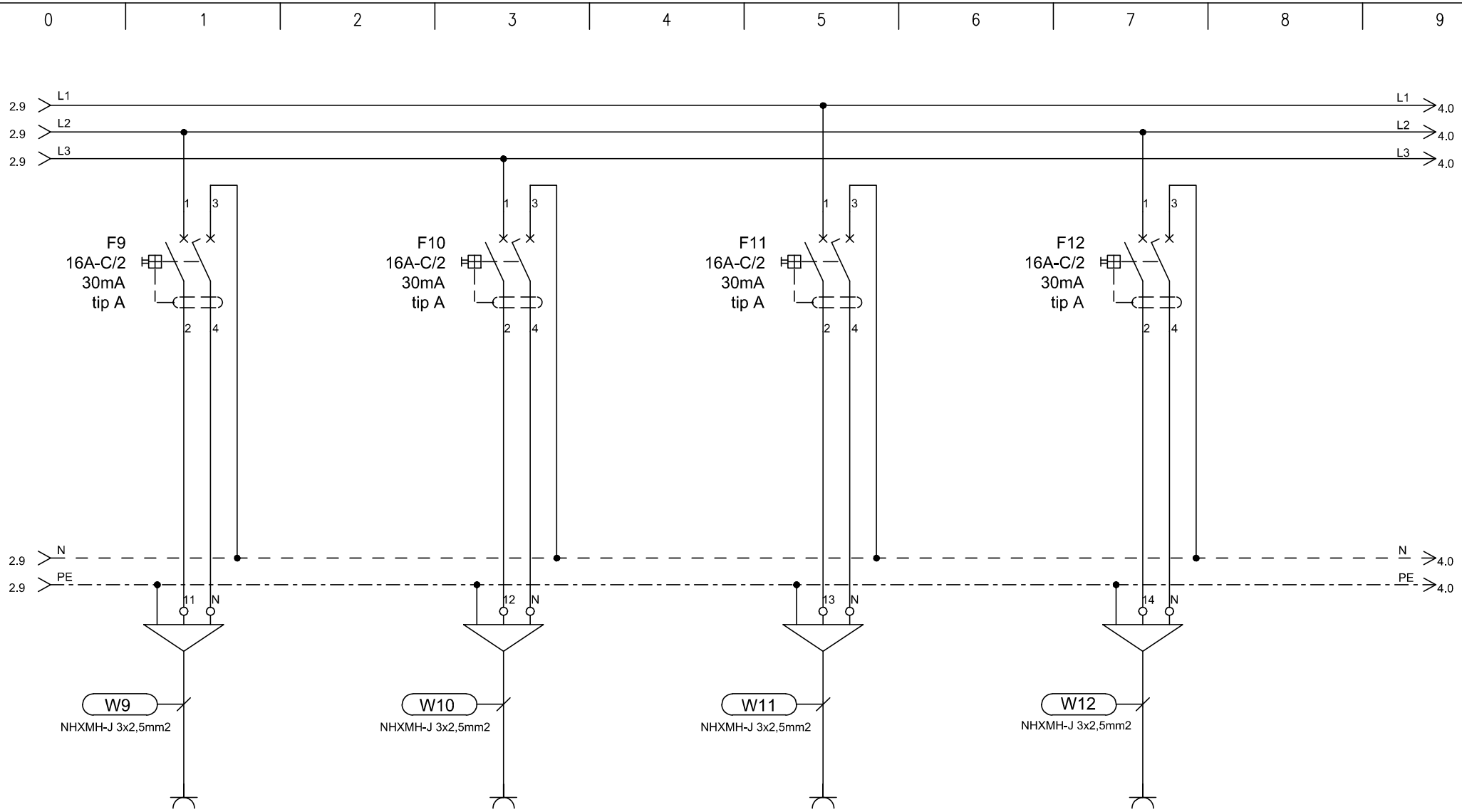

TIP	VTIČNICE		VTIČNICE		VTIČNICE		VTIČNICE	
MOČ (W)	2000		2000		2000		2000	
LOKACIJA	soba		soba		soba		soba	

ELGOM	Marko GOLOB s.p. Maistrova ulica 16 1241 Kamnik	Datum: julij 2023	Številka projekta: 15/2023	Vsebina risbe:	ELEKTRIČNI RAZDELILNIK EM1Nd – MREŽNO NAP. 1. NADSTR.	Merilo:
		Odgovorni projektant: Roman Golob, dipl. inž. el.	Številka načrta 23–060	Investitor:	DOM UPOKOJENCEV DOMŽALE, Karantanska cesta 5, 1230 Domžale	Številka risbe: 160
		Projektiral: Marko Golob, univ. dipl. inž. el.	Vrsta projekta: PZI			
Načrt:	NAČRT ELEKTROTEHNIKE 3.1, EL. INŠTALACIJE V OBJEKTU		Ime datoteke: print–2 eno du moravce 23–060 pzi	Objekt:	DOM STAREJŠIH OBČANOV MORAVČE	List: 3/7

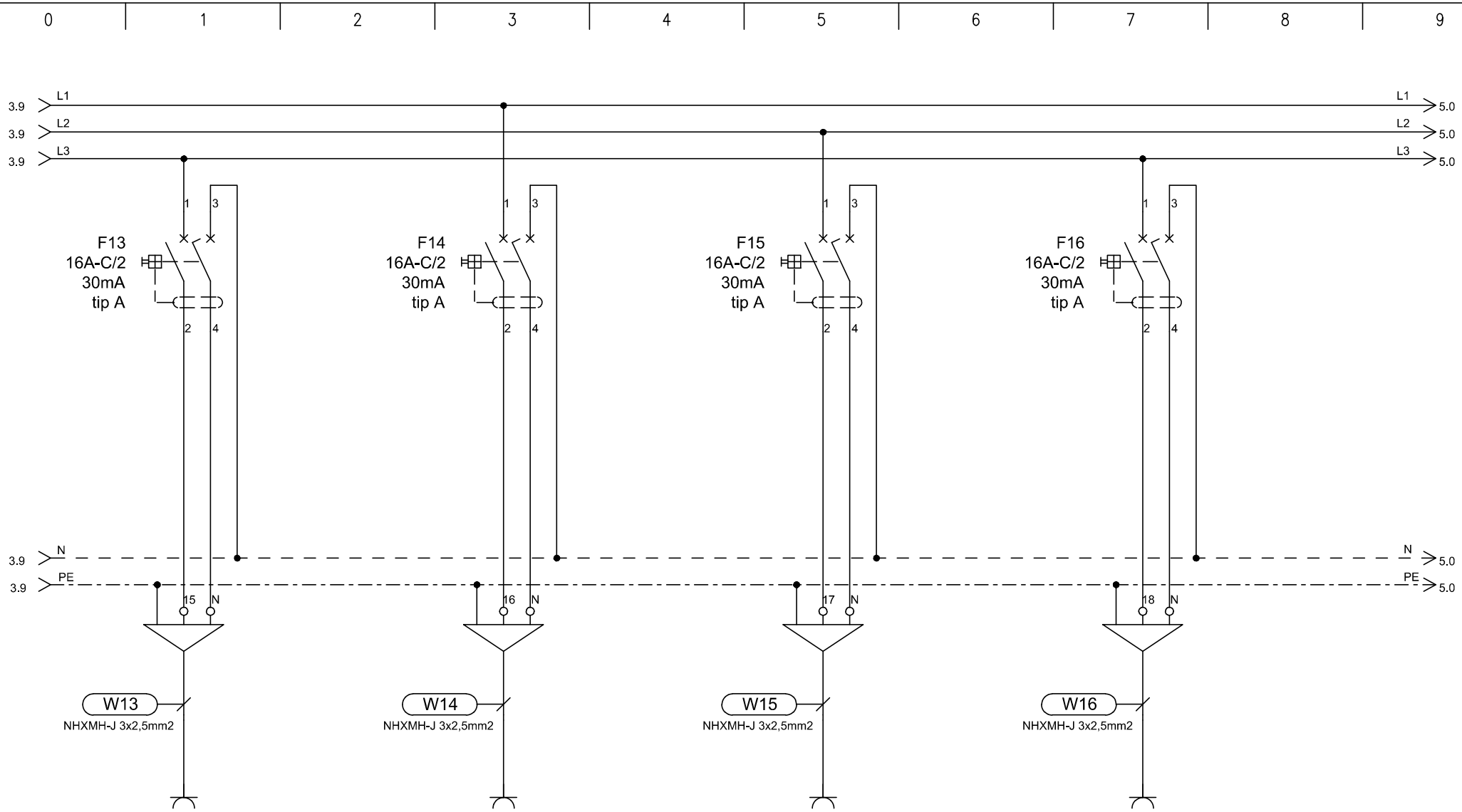

TIP	VTIČNICE		VTIČNICE		VTIČNICE		VTIČNICE
MOČ (W)	2000		2000		2000		2000
LOKACIJA	soba		soba		sobe-kopalnice		sobe-kopalnice

ELGOM	Marko GOLOB s.p. Maistrova ulica 16 1241 Kamnik	Datum: julij 2023	Številka projekta: 15/2023	Vsebina risbe:	ELEKTRIČNI RAZDELILNIK EM1Nd – MREŽNO NAP. 1. NADSTR.	Merilo:	
		Odgovorni projektant: Roman Golob, dipl. inž. el.	Številka načrta 23–060	Investitor:	DOM UPOKOJENCEV DOMŽALE, Karantanska cesta 5, 1230 Domžale	Številka risbe:	160
		Projektiral: Marko Golob, univ. dipl. inž. el.	Vrsta projekta: PZI				
Načrt:	NAČRT ELEKTROTEHNIKE 3.1, EL. INŠTALACIJE V OBJEKTU		Ime datoteke: print–2 eno du moravce 23–060 pzi	Objekt:	DOM STAREJŠIH OBČANOV MORAVČE	List:	4/7

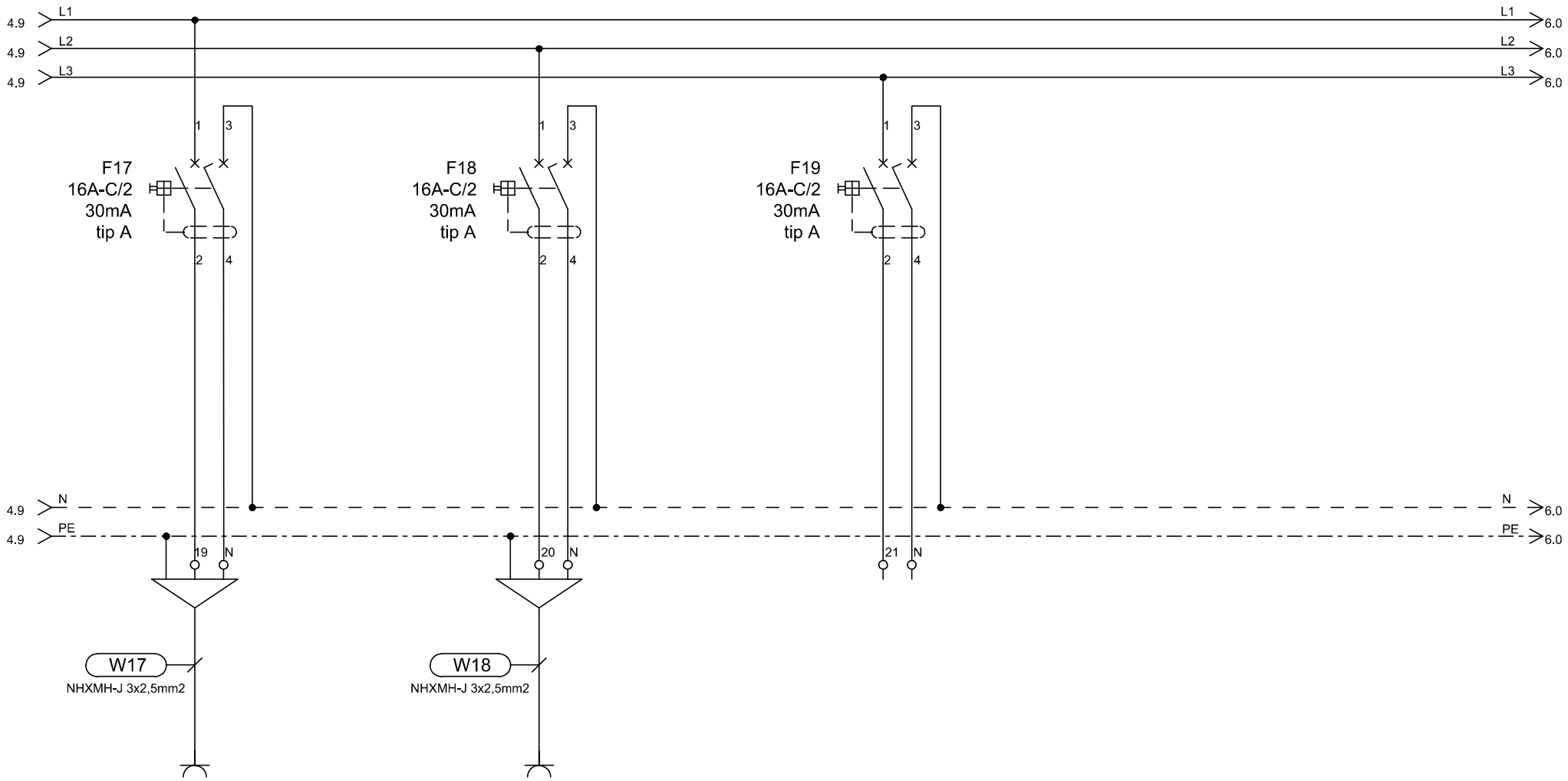

TIP	VTIČNICE		REZERVA		REZERVA
MOČ (W)	2000				
LOKACIJA	sobe - servisne vtičnice		sobe - servisne vtičnice		

ELGOM Marko GOLOB s.p. Maistrova ulica 16 1241 Kamnik	Datum: julij 2023	Številka projekta: 15/2023	Vsebina risbe:	ELEKTRIČNI RAZDELILNIK EM1Nd – MREŽNO NAP. 1. NADSTR.	Merilo:
	Odgovorni projektant: Roman Golob, dipl. inž. el.	Številka načrta 23–060	Investitor:	DOM UPOKOJENCEV DOMŽALE, Karantanska cesta 5, 1230 Domžale	Številka risbe: 160
	Projektiral: Marko Golob, univ. dipl. inž. el.	Vrsta projekta: PZI	Objekt:	DOM STAREJŠIH OBČANOV MORAVČE	List: 5/7
Načrt: NAČRT ELEKTROTEHNIKE 3.1, EL. INŠTALACIJE V OBJEKTU		Ime datoteke: print–2 eno du moravce 23–060 pzi			

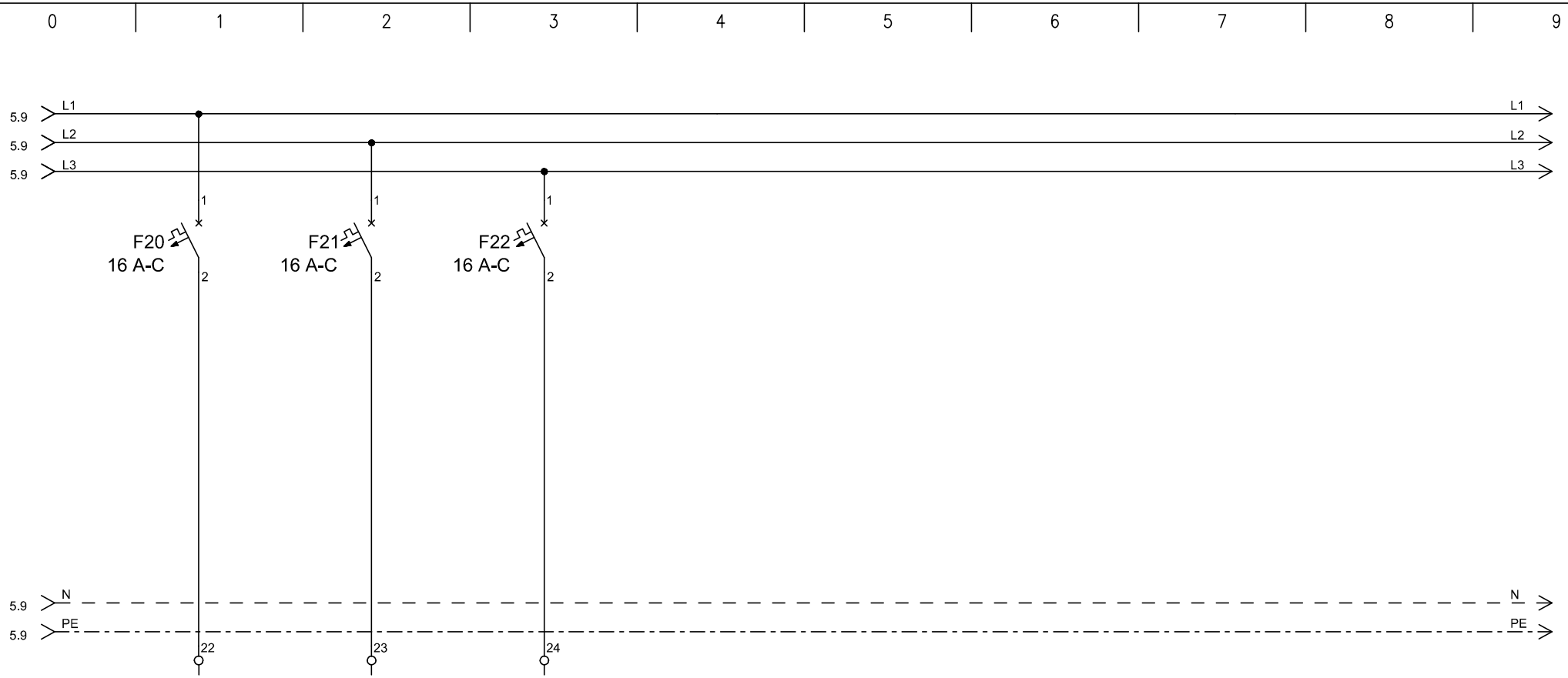

TIP	REZERVA	REZERVA	REZERVA				
MOČ (W)							
LOKACIJA							

ELGOM Marko GOLOB s.p. Maistrova ulica 16 1241 Kamnik	Datum: julij 2023	Številka projekta: 15/2023	Vsebina risbe:	ELEKTRIČNI RAZDELILNIK EM1Nd – MREŽNO NAP. 1. NADSTR.	Merilo:	
	Odgovorni projektant: Roman Golob, dipl. inž. el.	Številka načrta 23–060	Investitor:	DOM UPOKOJENCEV DOMŽALE, Karantanska cesta 5, 1230 Domžale	Številka risbe:	160
	Projektiral: Marko Golob, univ. dipl. inž. el.	Vrsta projekta: PZI				
Načrt:	NAČRT ELEKTROTEHNIKE 3.1, EL. INŠTALACIJE V OBJEKTU	Ime datoteke: print–2 eno du moravce 23–060 pzi	Objekt:	DOM STAREJŠIH OBČANOV MORAVČE	List:	6/7

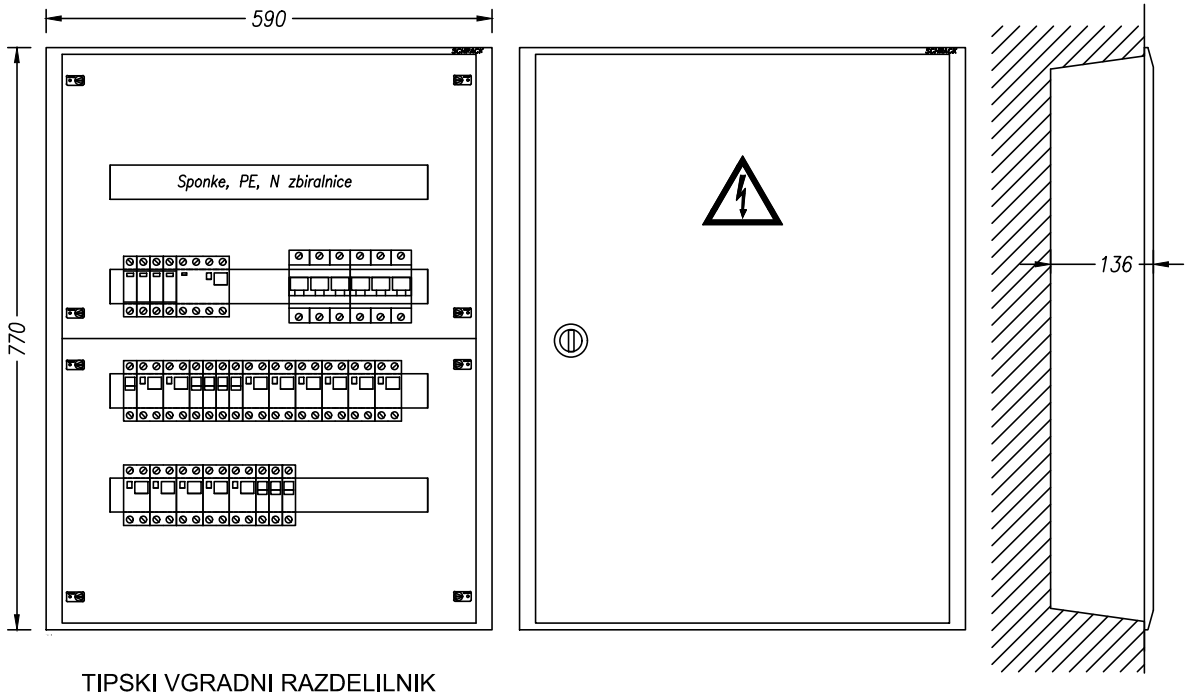

TIPSKI VGRADNI RAZDELILNIK
STOPNJA ZAŠČITE IP30

VIŠINA MONTAŽE 1,2 m SP. ROB

TEHNIČNI PODATKI:

Pinst=12 000W
fist= 0,8
fp= 0,8
Pk= 7 500W
cos fi= 0,95
Un= 400V
Ik= 20A
Iv= 3x40A

ZAŠČITA:
SAMODEJNI
ODKLOP
NAPAJANJA IN RCD

SISTEM INSTALACIJE:
TN-S

ELGOM Marko GOLOB s.p. Maistrova ulica 16 1241 Kamnik	Datum: julij 2023	Številka projekta: 15/2023	Vsebina risbe:	ELEKTRIČNI RAZDELILNIK EM1Nd – MREŽNO NAP. 1. NADSTR.	Merilo:
	Odgovorni projektant: Roman Golob, dipl. inž. el.	Številka načrta 23–060	Investitor:	DOM UPOKOJENCEV DOMŽALE, Karantanska cesta 5, 1230 Domžale	Številka risbe: 160
	Projektiral: Marko Golob, univ. dipl. inž. el.	Vrsta projekta: PZI	Objekt:	DOM STAREJŠIH OBČANOV MORAVČE	List: 7/7
Načrt: NAČRT ELEKTROTEHNIKE 3.1, EL. INŠTALACIJE V OBJEKTU		Ime datoteke: print–2 eno du moravce 23–060 pzi			

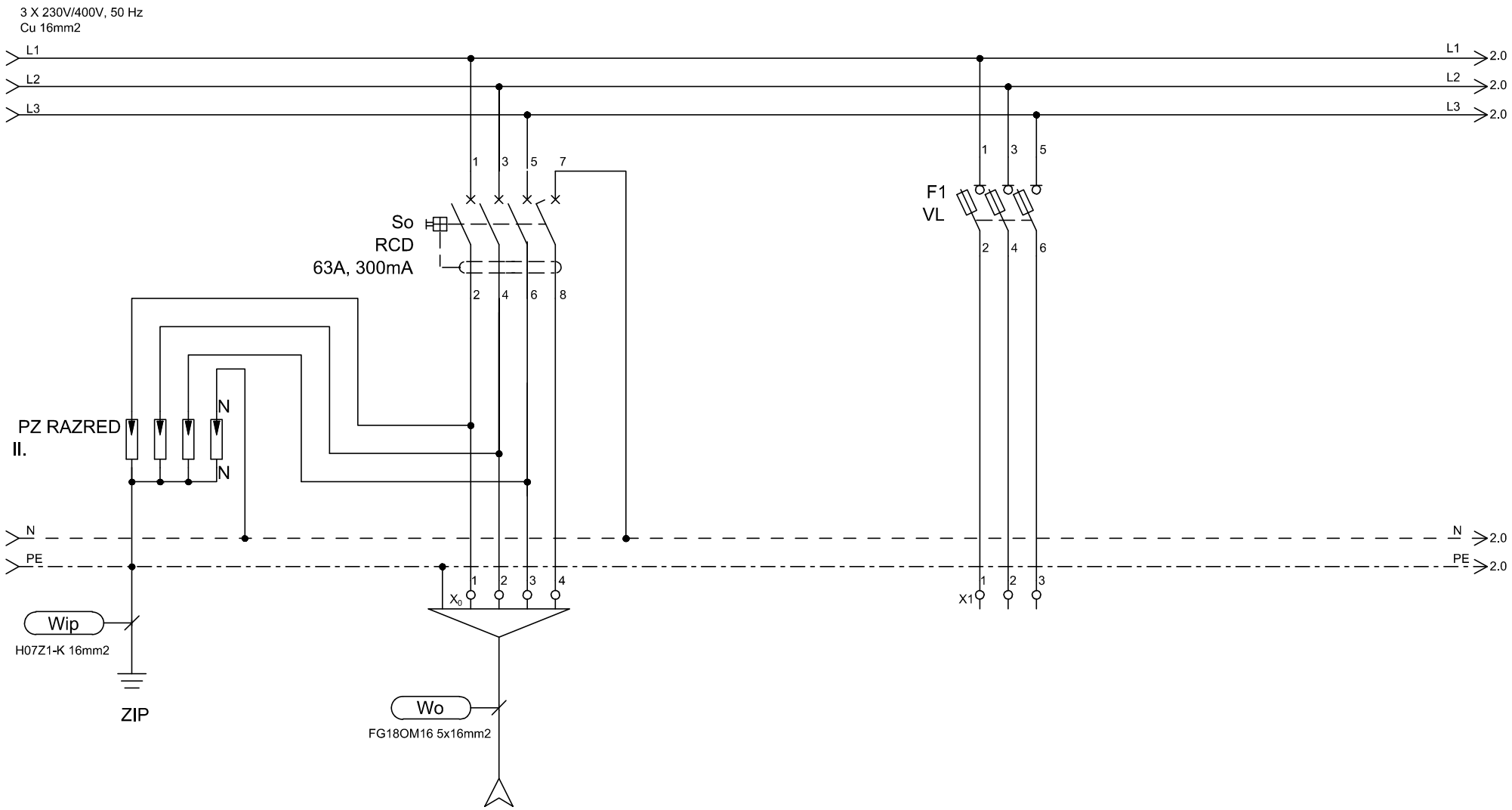

TIP	DOVOD			REZERVA
MOČ (W)	Iv=3x40A			
LOKACIJA	iz EM1Nd			

ELGOM Marko GOLOB s.p. Maistrova ulica 16 1241 Kamnik	Datum: julij 2023	Številka projekta: 15/2023	Vsebina risbe:	ELEKTRIČNI RAZDELILNIK EM2Nd – MREŽNO NAP. 2. NADSTR.	Merilo:
	Odgovorni projektant: Roman Golob, dipl. inž. el.	Številka načrta 23–060	Investitor:	DOM UPOKOJENCEV DOMŽALE, Karantanska cesta 5, 1230 Domžale	Številka risbe: 161
	Projektiral: Marko Golob, univ. dipl. inž. el.	Vrsta projekta: PZI			
Načrt:	NAČRT ELEKTROTEHNIKE 3.1, EL. INŠTALACIJE V OBJEKTU	Ime datoteke: print–2 eno du moravce 23–060 pzi	Objekt:	DOM STAREJŠIH OBČANOV MORAVČE	List: 1/9

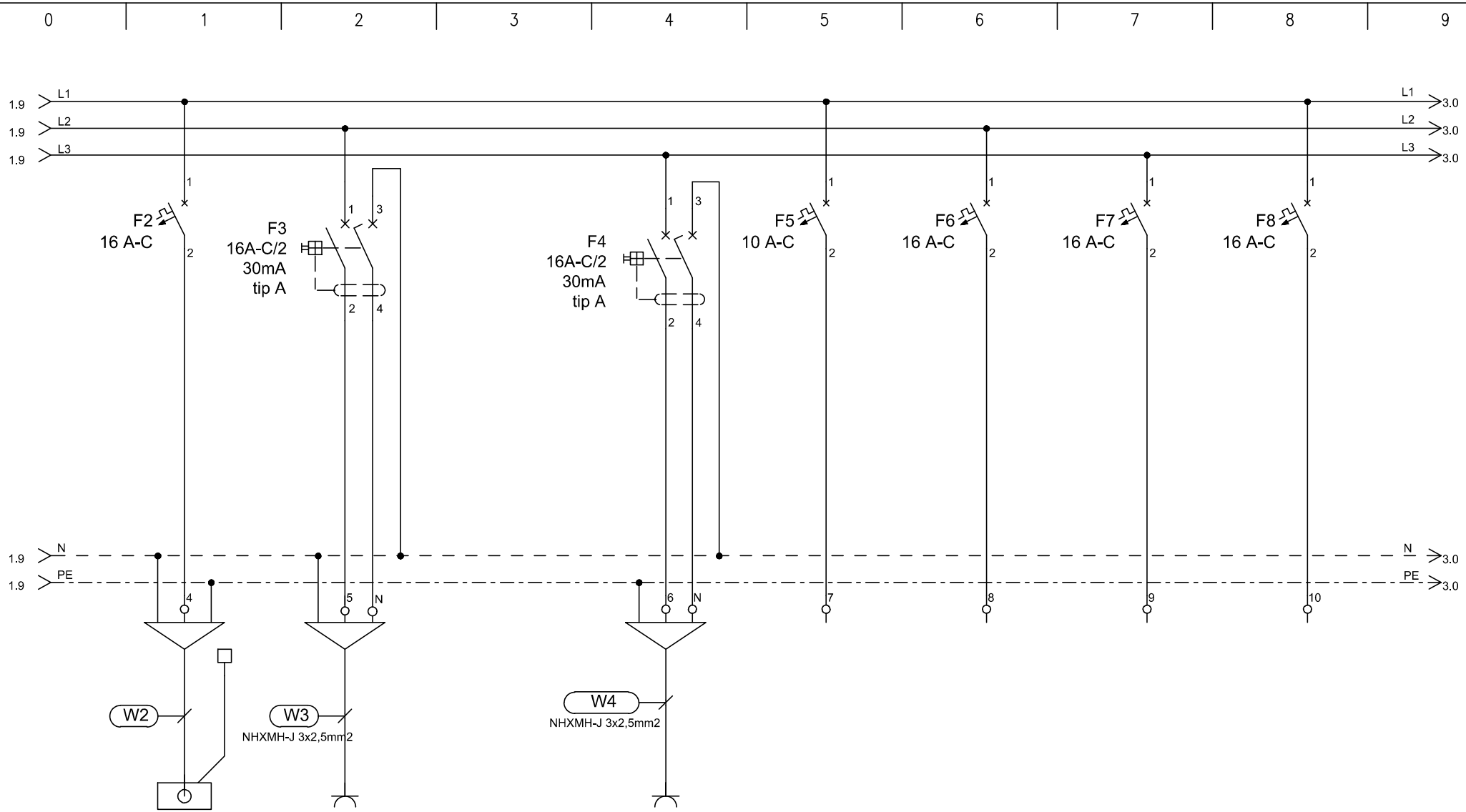

TIP	EP	VTIČNICA		VTIČNICE	REZERVA	REZERVA	REZERVA	REZERVA
MOČ (W)	1000	2000		2000				
LOKACIJA	VEČNAM. PR KUHINJA	Wi-fi - HODNIK		SERVISNE VTIČNICE HODNIK				

ELGOM	Marko GOLOB s.p. Maistrova ulica 16 1241 Kamnik	Datum: julij 2023	Številka projekta: 15/2023	Vsebina risbe:	ELEKTRIČNI RAZDELILNIK EM2Nd – MREŽNO NAP. 2. NADSTR.	Merilo:	
		Odgovorni projektant: Roman Golob, dipl. inž. el.	Številka načrta 23–060	Investitor:	DOM UPOKOJENCEV DOMŽALE, Karantanska cesta 5, 1230 Domžale	Številka risbe:	161
		Projektiral: Marko Golob, univ. dipl. inž. el.	Vrsta projekta: PZI				
Načrt:	NAČRT ELEKTROTEHNIKE 3.1, EL. INŠTALACIJE V OBJEKTU		Ime datoteke: print–2 eno du moravce 23–060 pzi	Objekt:	DOM STAREJŠIH OBČANOV MORAVČE	List:	2/8

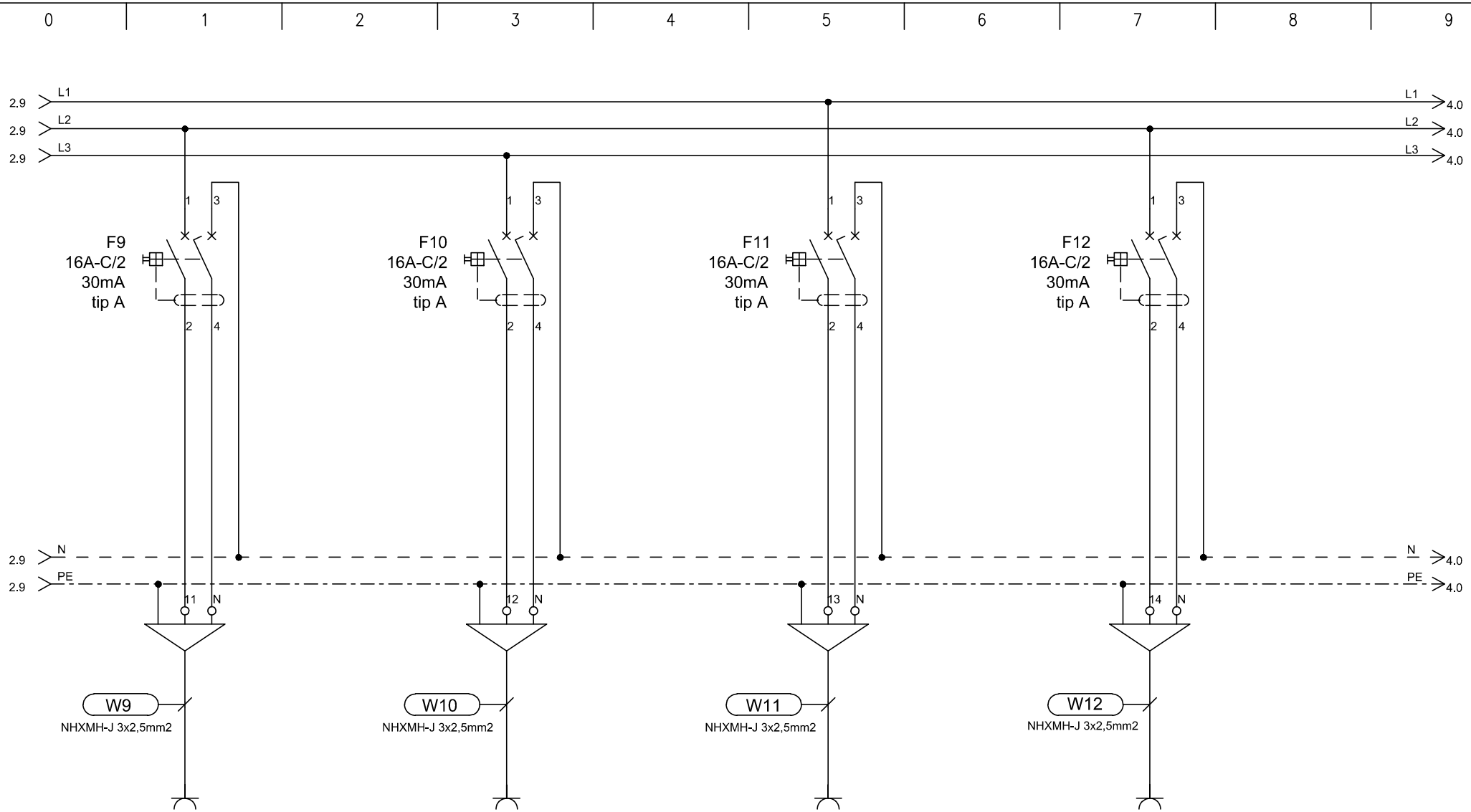

TIP	VTIČNICE		VTIČNICE		VTIČNICE		VTIČNICE	
MOČ (W)	2000		2000		2000		2000	
LOKACIJA	AM.25.1-servisne večnam. pr. -splošno		soba za počitek 1 AM 28.1		soba za počitek 2 AM 27.1		večnam. pr. -TV AM 25.1	

ELGOM	Marko GOLOB s.p. Maistrova ulica 16 1241 Kamnik	Datum: julij 2023	Številka projekta: 15/2023	Vsebina risbe:	ELEKTRIČNI RAZDELILNIK EM2Nd – MREŽNO NAP. 2. NADSTR.	Merilo:
		Odgovorni projektant: Roman Golob, dipl. inž. el.	Številka načrta 23–060	Investitor:	DOM UPOKOJENCEV DOMŽALE, Karantanska cesta 5, 1230 Domžale	Številka risbe: 161
		Projektiral: Marko Golob, univ. dipl. inž. el.	Vrsta projekta: PZI			
Načrt:	NAČRT ELEKTROTEHNIKE 3.1, EL. INŠTALACIJE V OBJEKTU		Ime datoteke: print–2 eno du moravce 23–060 pzi	Objekt:	DOM STAREJŠIH OBČANOV MORAVČE	List: 3/8

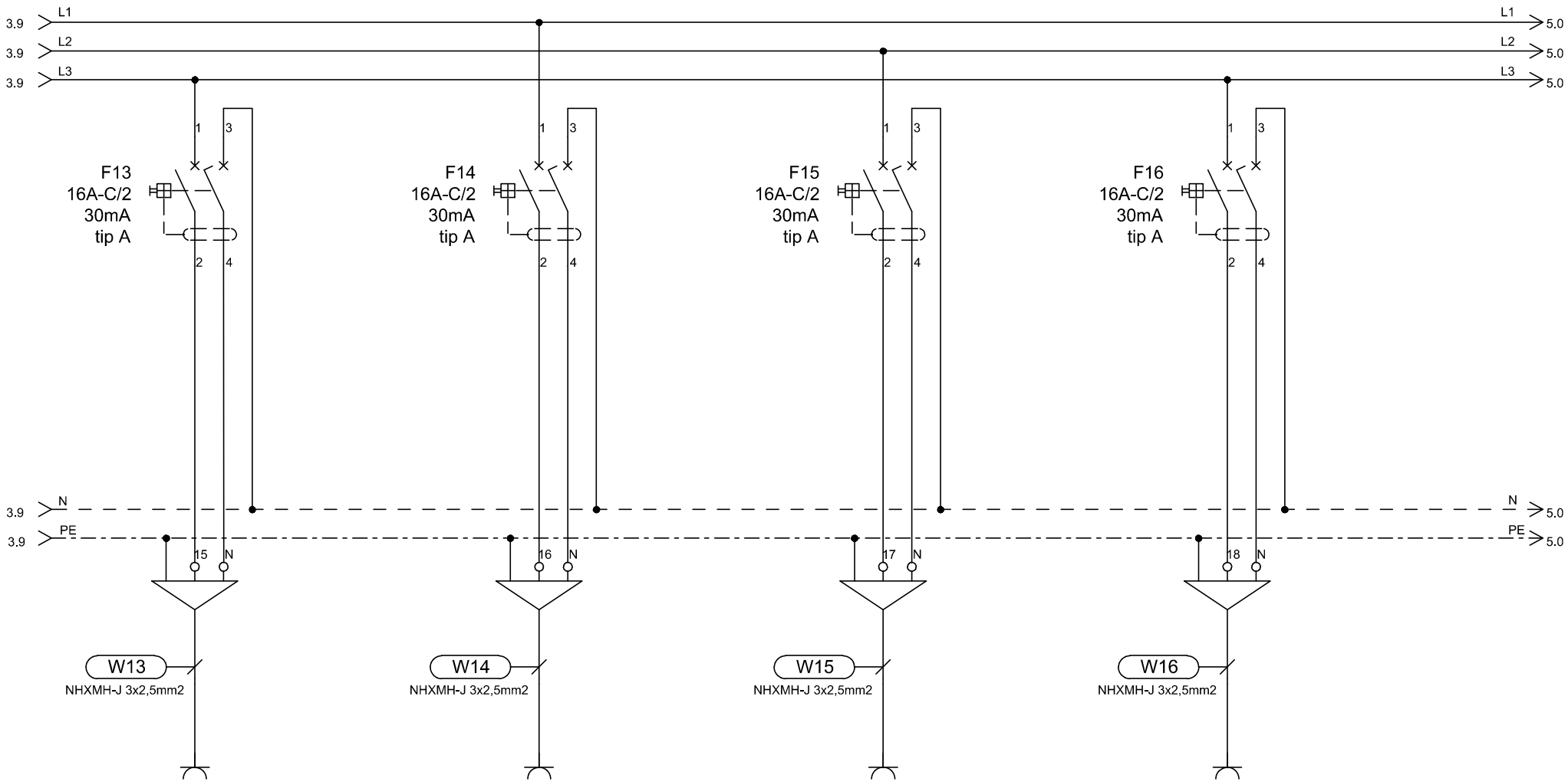

TIP	REZERVA		VTIČNICE		VTIČNICE		REZERVA	
MOČ (W)			2000		2000			
LOKACIJA			servisne-kuhinja		soba-kopalnica WC invalidi -AM 24.2			

ELGOM Marko GOLOB s.p. Maistrova ulica 16 1241 Kamnik	Datum: julij 2023	Številka projekta: 15/2023	Vsebina risbe:	ELEKTRIČNI RAZDELILNIK EM2Nd – MREŽNO NAP. 2. NADSTR.	Merilo:
	Odgovorni projektant: Roman Golob, dipl. inž. el.	Številka načrta 23–060	Investitor:	DOM UPOKOJENCEV DOMŽALE, Karantanska cesta 5, 1230 Domžale	Številka risbe: 161
	Projektiral: Marko Golob, univ. dipl. inž. el.	Vrsta projekta: PZI	Objekt:	DOM STAREJŠIH OBČANOV MORAVČE	List: 4/8
Načrt: NAČRT ELEKTROTEHNIKE 3.1, EL. INŠTALACIJE V OBJEKTU		Ime datoteke: print–2 eno du moravce 23–060 pzi			

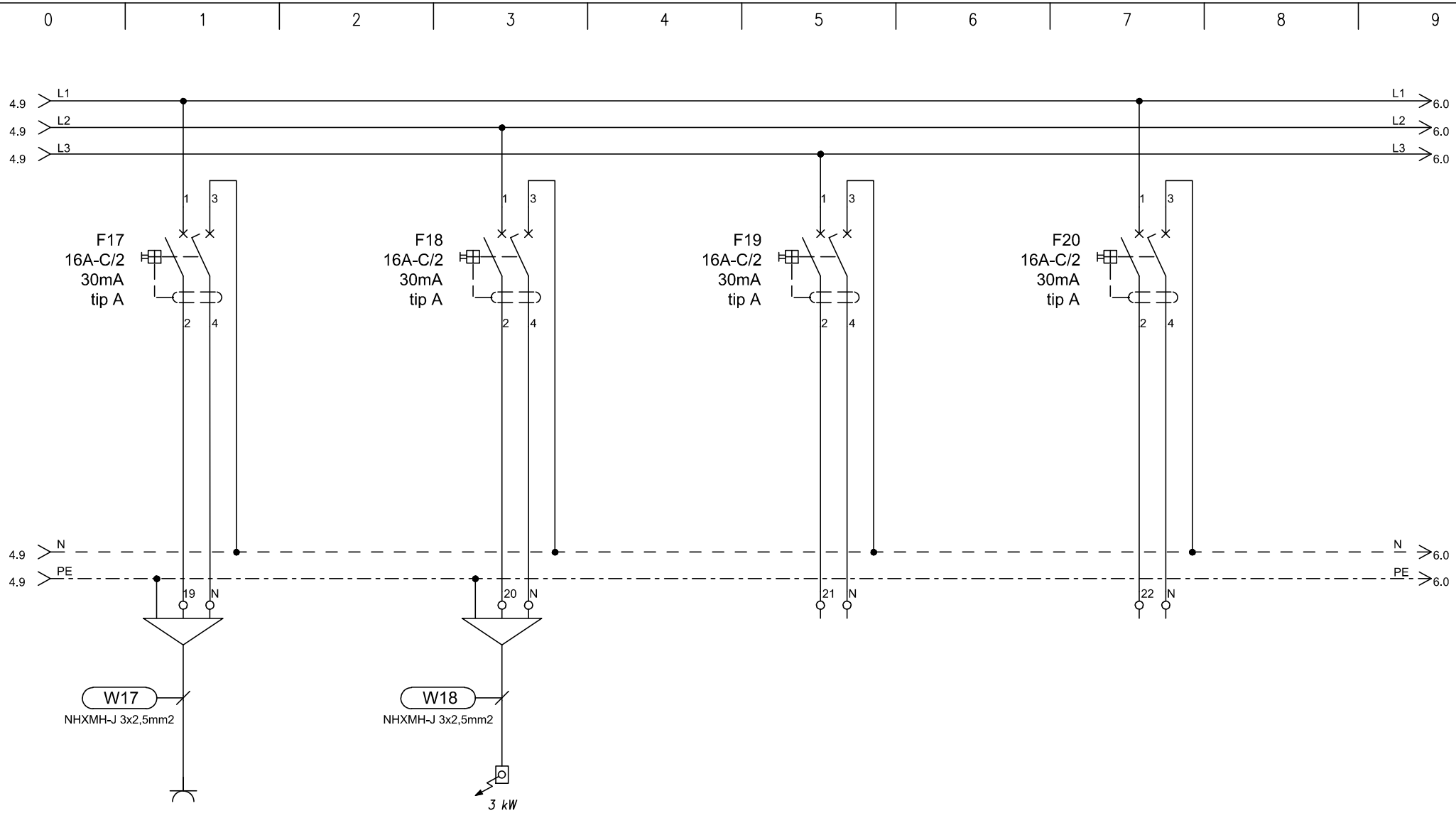

TIP	VTIČNICE		EP		REZERVA		REZERVA
MOČ (W)	2000		2000				
LOKACIJA	pult - čajna kuhinja in napa		pomivalni stroj				

ELGOM	Marko GOLOB s.p. Maistrova ulica 16 1241 Kamnik	Datum: julij 2023	Številka projekta: 15/2023	Vsebina risbe:	ELEKTRIČNI RAZDELILNIK EM2Nd – MREŽNO NAP. 2. NADSTR.	Merilo:	
		Odgovorni projektant: Roman Golob, dipl. inž. el.	Številka načrta 23–060	Investitor:	DOM UPOKOJENCEV DOMŽALE, Karantanska cesta 5, 1230 Domžale	Številka risbe:	161
		Projektiral: Marko Golob, univ. dipl. inž. el.	Vrsta projekta: PZI				
Načrt:	NAČRT ELEKTROTEHNIKE 3.1, EL. INŠTALACIJE V OBJEKTU		Ime datoteke: print–2 eno du moravce 23–060 pzi	Objekt:	DOM STAREJŠIH OBČANOV MORAVČE	List:	5/8

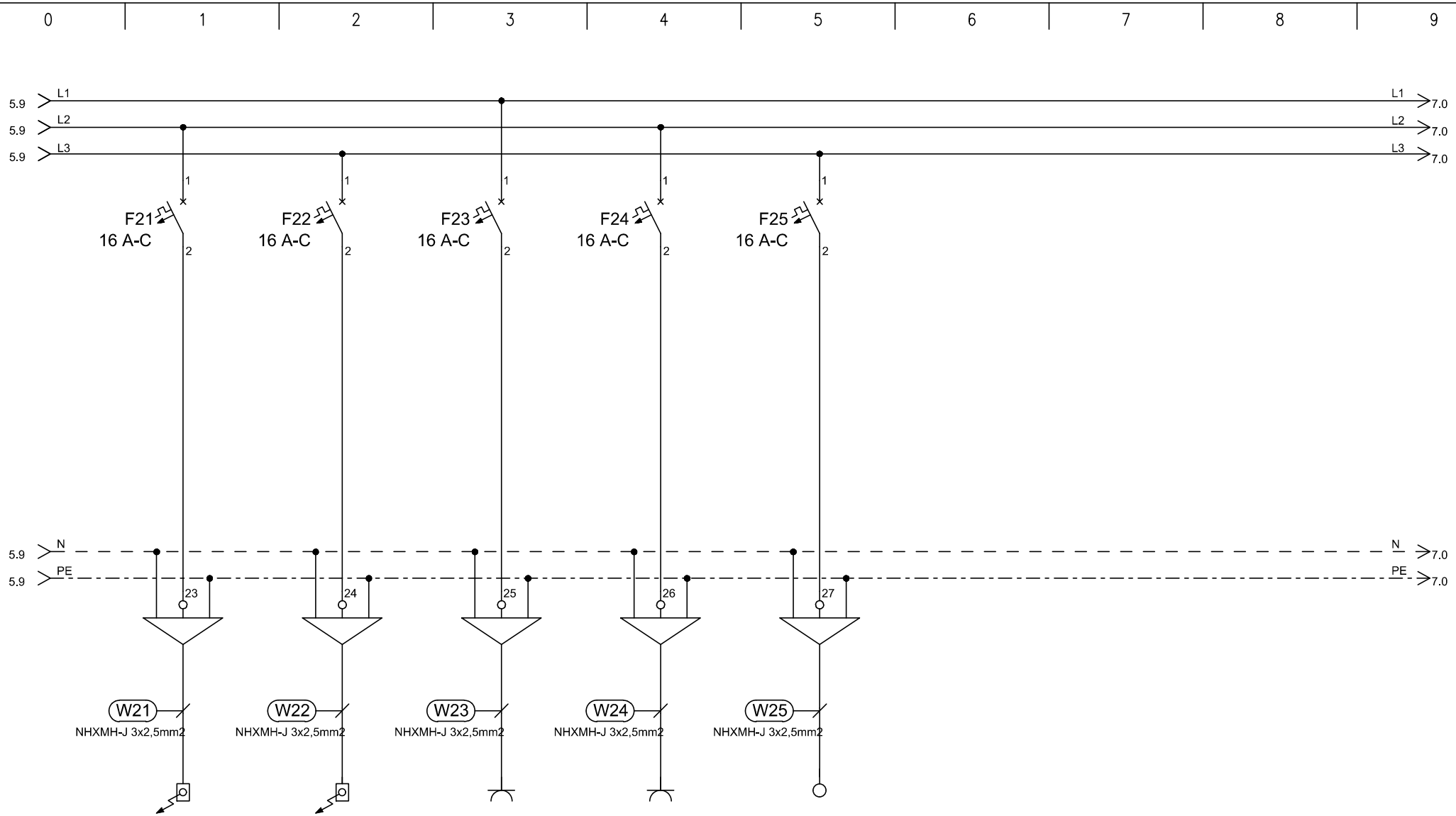

TIP	EP	EP	REZERVA	REZERVA	EP		
MOČ (W)	2000	2000			2000		
LOKACIJA	HLADILNIK	PEČICA			HLADILNIK - ČAJNA KUHINJA		

ELGOM Marko GOLOB s.p. Maistrova ulica 16 1241 Kamnik	Datum: julij 2023	Številka projekta: 15/2023	Vsebina risbe: ELEKTRIČNI RAZDELILNIK EM2Nd – MREŽNO NAP. 2. NADSTR.	Merilo:	
	Odgovorni projektant: Roman Golob, dipl. inž. el.	Številka načrta 23–060	Investitor: DOM UPOKOJENCEV DOMŽALE, Karantanska cesta 5, 1230 Domžale	Številka risbe:	161
	Projektiral: Marko Golob, univ. dipl. inž. el.	Vrsta projekta: PZI			
Načrt: NAČRT ELEKTROTEHNIKE 3.1, EL. INŠTALACIJE V OBJEKTU		Ime datoteke: print–2 eno du moravce 23–060 pzi	Objekt: DOM STAREJŠIH OBČANOV MORAVČE	List:	6/8

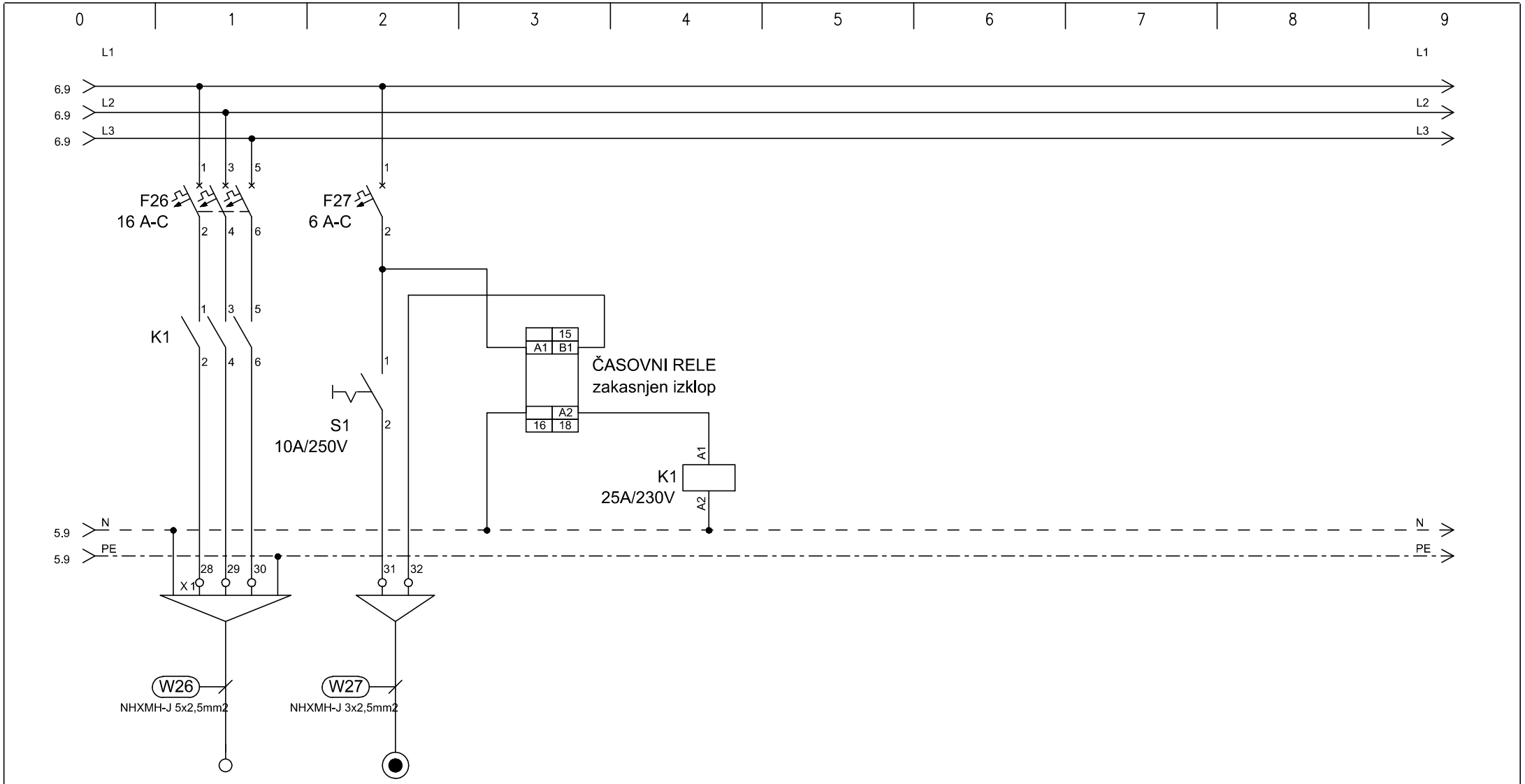

TIP	ŠTEDILNIK	T1
MOČ (W)	3000	
LOKACIJA		TIPKA ZA VKLOP ŠTEDILNIKA

ELGOM Marko GOLOB s.p. Maistrova ulica 16 1241 Kamnik	Datum: julij 2023	Številka projekta: 15/2023	Vsebina risbe:	ELEKTRIČNI RAZDELILNIK EM2Nd – MREŽNO NAP. 2. NADSTR.	Merilo:
	Odgovorni projektant: Roman Golob, dipl. inž. el.	Številka načrta 23–060	Investitor:	DOM UPOKOJENCEV DOMŽALE, Karantanska cesta 5, 1230 Domžale	Številka risbe: 161
	Projektiral: Marko Golob, univ. dipl. inž. el.	Vrsta projekta: PZI			
Načrt:	NAČRT ELEKTROTEHNIKE 3.1, EL. INŠTALACIJE V OBJEKTU	Ime datoteke: print–2 eno du moravce 23–060 pzi	Objekt:	DOM STAREJŠIH OBČANOV MORAVČE	List: 7/8

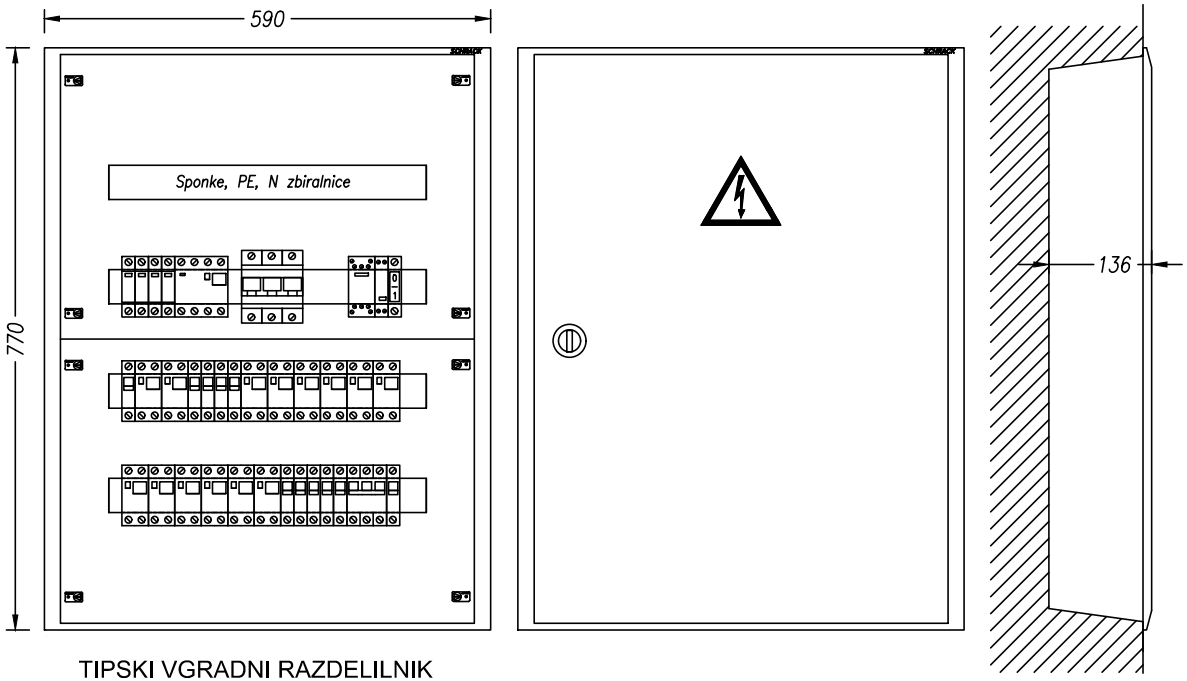

TIPSKI VGRADNI RAZDELILNIK
STOPNJA ZAŠČITE IP30

VIŠINA MONTAŽE 1,2 m SP. ROB

TEHNIČNI PODATKI:

Pinst=12 000W
fist= 0,8
fp= 0,8
Pk= 7 500W
cos fi= 0,95
Un= 400V
Ik= 20A
Iv= 3x40A

ZAŠČITA:
SAMODEJNI
ODKLOP
NAPAJANJA IN RCD

SISTEM INSTALACIJE:
TN-S

ELGOM Marko GOLOB s.p. Maistrova ulica 16 1241 Kamnik	Datum: julij 2023	Številka projekta: 15/2023	Vsebina risbe:	ELEKTRIČNI RAZDELILNIK EM2Nd – MREŽNO NAP. 2. NADSTR.	Merilo:
	Odgovorni projektant: Roman Golob, dipl. inž. el.	Številka načrta 23–060	Investitor:	DOM UPOKOJENCEV DOMŽALE, Karantanska cesta 5, 1230 Domžale	Številka risbe: 161
	Projektiral: Marko Golob, univ. dipl. inž. el.	Vrsta projekta: PZI	Objekt:	DOM STAREJŠIH OBČANOV MORAVČE	List: 8/8
Načrt: NAČRT ELEKTROTEHNIKE 3.1, EL. INŠTALACIJE V OBJEKTU		Ime datoteke: print–2 eno du moravce 23–060 pzi			

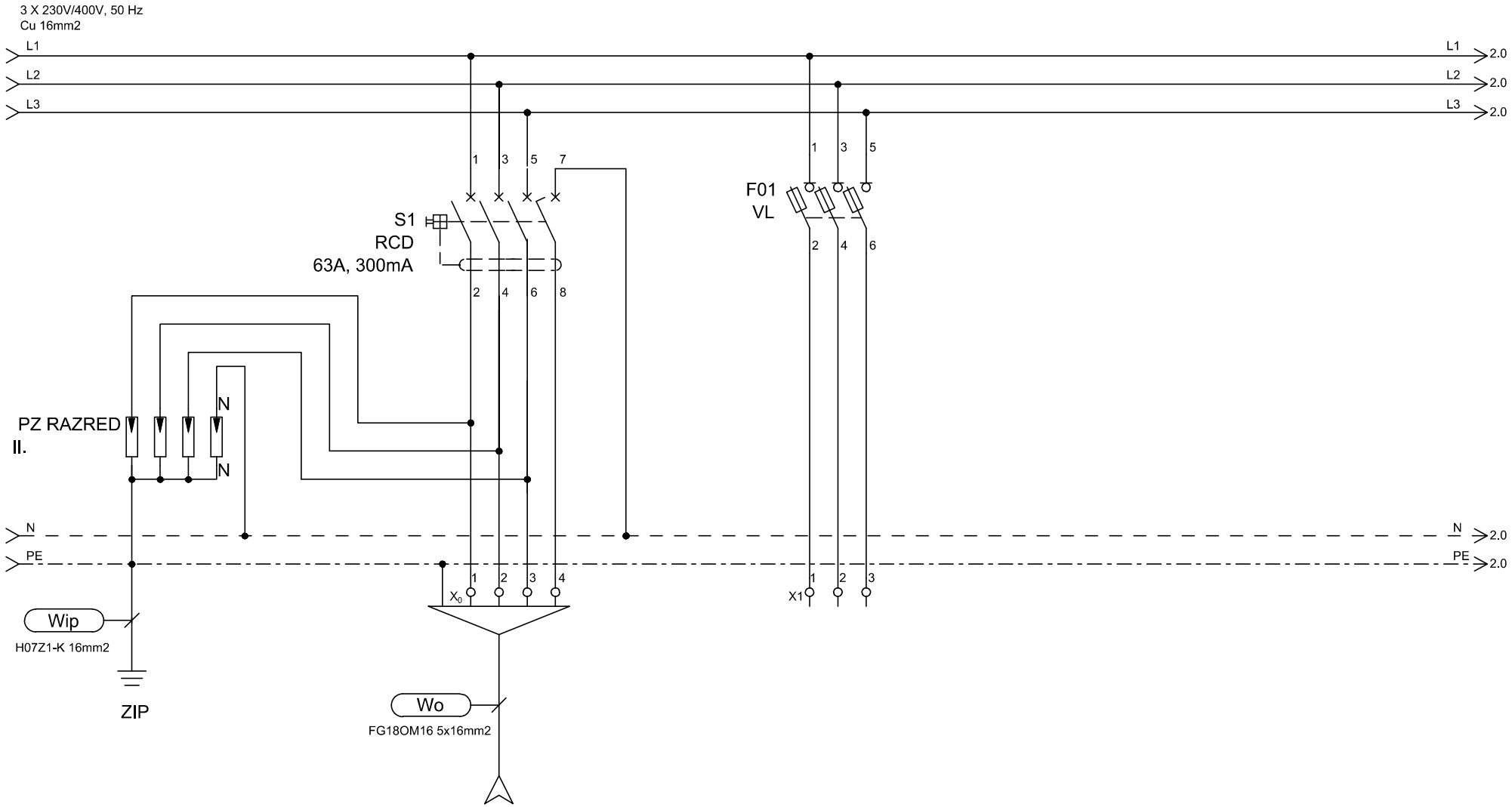

TIP	DOVOD		REZERVA
MOČ (W)	Iv=3x50A		
LOKACIJA	iz EGM		

ELGOM	Marko GOLOB s.p. Maistrova ulica 16 1241 Kamnik	Datum: julij 2023	Številka projekta: 15/2023	Vsebina risbe:	ELEKTRIČNI RAZDELILNIK EMPc – MREŽNO NAP. PRITLIČJE	Merilo:
		Odgovorni projektant: Roman Golob, dipl. inž. el.	Številka načrta 23–060	Investitor:	DOM UPOKOJENCEV DOMŽALE, Karantanska cesta 5, 1230 Domžale	Številka risbe: 162
		Projektiral: Marko Golob, univ. dipl. inž. el.	Vrsta projekta: PZI			
Načrt:	NAČRT ELEKTROTEHNIKE 3.1, EL. INŠTALACIJE V OBJEKTU		Ime datoteke: print–2 eno du moravce 23–060 pzi	Objekt:	DOM STAREJŠIH OBČANOV MORAVČE	List: 1/6

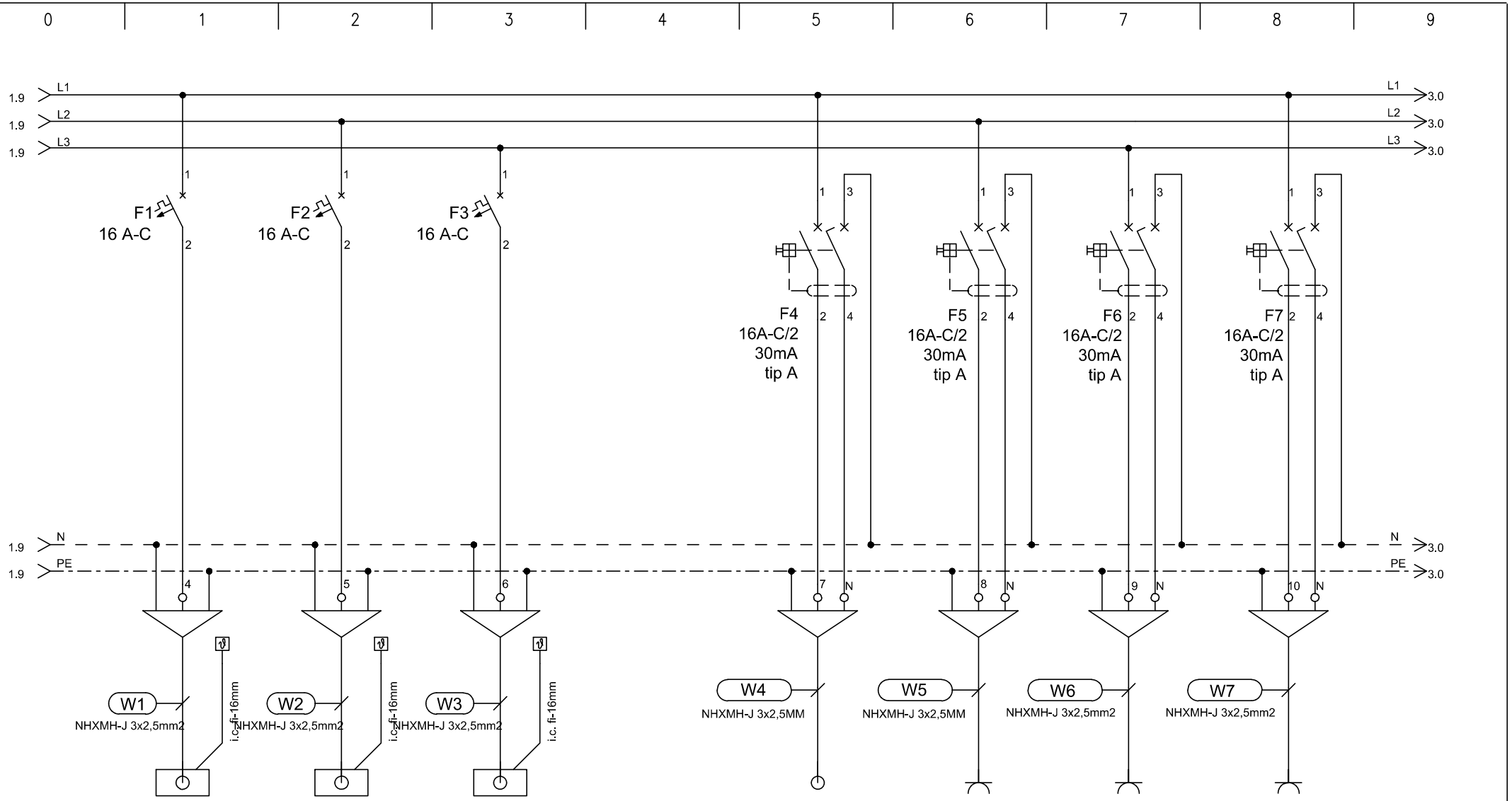

TIP	EP	EP	EP		EP	VTIČNICE	serv. VTIČNICE	VTIČNICE
MOČ (W)	1000	1000	1000		1000	2000	2000	2000
LOKACIJA	STROPNI KONVEKTOR	STROPNI KONVEKTOR	STROPNI KONVEKTOR		SUŠILEC ZA ROKE	SHRAMBA	avla, fizioterapija	BP.3 - fizioterapija

ELGOM Marko GOLOB s.p. Maistrova ulica 16 1241 Kamnik	Datum: julij 2023	Številka projekta: 15/2023	Vsebina risbe:	ELEKTRIČNI RAZDELILNIK EMPc – MREŽNO NAP. PRITLIČJE	Merilo:
	Odgovorni projektant: Roman Golob, dipl. inž. el.	Številka načrta 23–060	Investitor:	DOM UPOKOJENCEV DOMŽALE, Karantanska cesta 5, 1230 Domžale	Številka risbe: 162
	Projektiral: Marko Golob, univ. dipl. inž. el.	Vrsta projekta: PZI	Objekt:	DOM STAREJŠIH OBČANOV MORAVČE	List: 2/6
Načrt: NAČRT ELEKTROTEHNIKE 3.1, EL. INŠTALACIJE V OBJEKTU		Ime datoteke: print–2 eno du moravce 23–060 pzi			

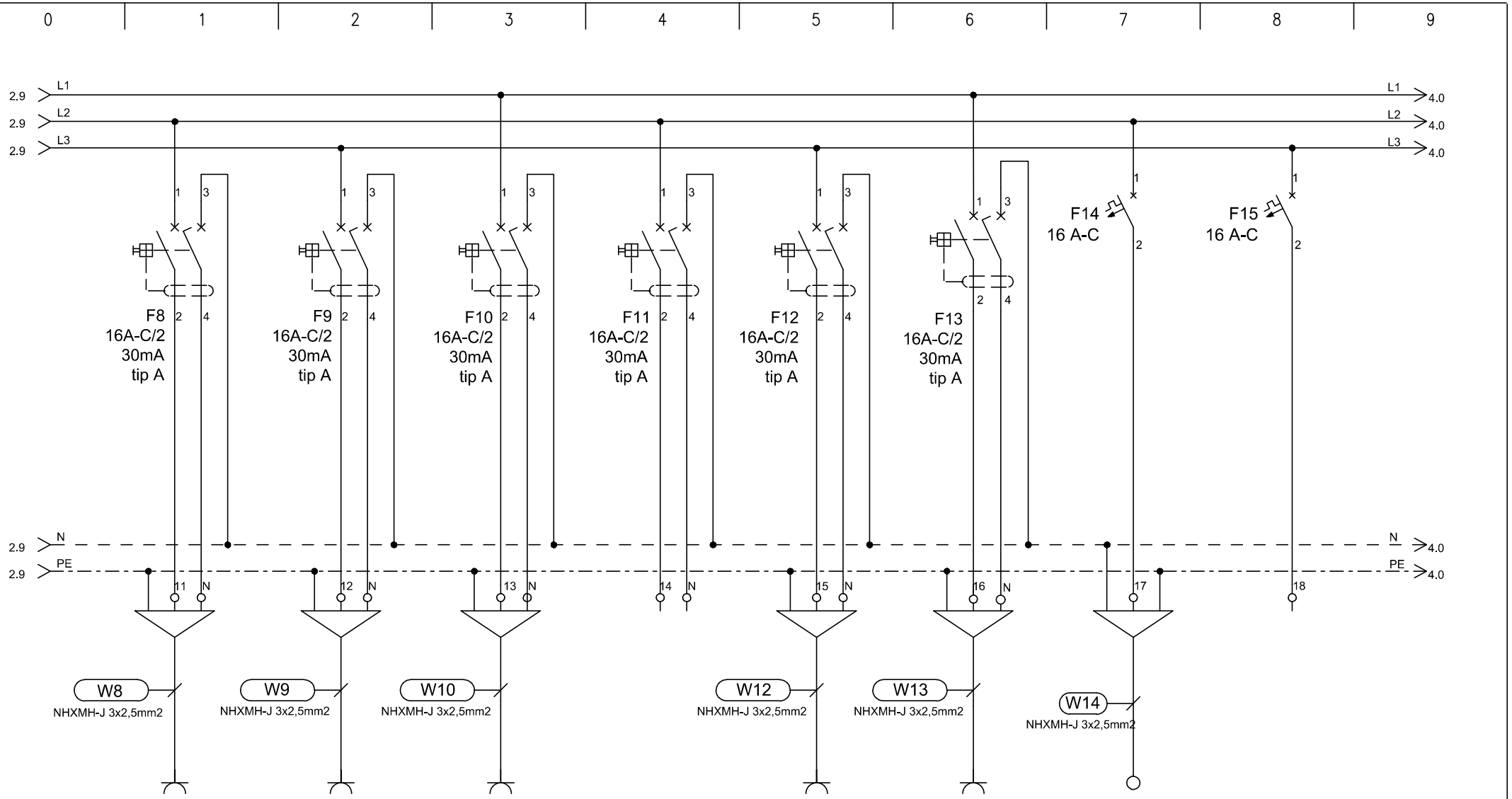

TIP	VTIČNICE	VTIČNICE	VTIČNICE	REZERVA	VTIČNICE	VTIČNICE	EP	REZERVA
MOČ (W)	2000	2000	2000		2000	500	2000	
LOKACIJA	BP.3 - fizioterapija	CP.2	CP.1		AP.20 arhiv BP.4b shramba	TV, Wi-fi	HLADILNIK FIZIOTERAPIJA	

ELGOM Marko GOLOB s.p. Maistrova ulica 16 1241 Kamnik	Datum: julij 2023	Številka projekta: 15/2023	Vsebina risbe:	ELEKTRIČNI RAZDELILNIK EMPc – MREŽNO NAP. PRITLIČJE	Merilo:
	Odgovorni projektant: Roman Golob, dipl. inž. el.	Številka načrta 23–060	Investitor:	DOM UPOKOJENCEV DOMŽALE, Karantanska cesta 5, 1230 Domžale	Številka risbe: 162
	Projektiral: Marko Golob, univ. dipl. inž. el.	Vrsta projekta: PZI	Objekt:	DOM STAREJŠIH OBČANOV MORAVČE	List: 3/6
Načrt: NAČRT ELEKTROTEHNIKE 3.1, EL. INŠTALACIJE V OBJEKTU		Ime datoteke: print–2 eno du moravce 23–060 pzi			

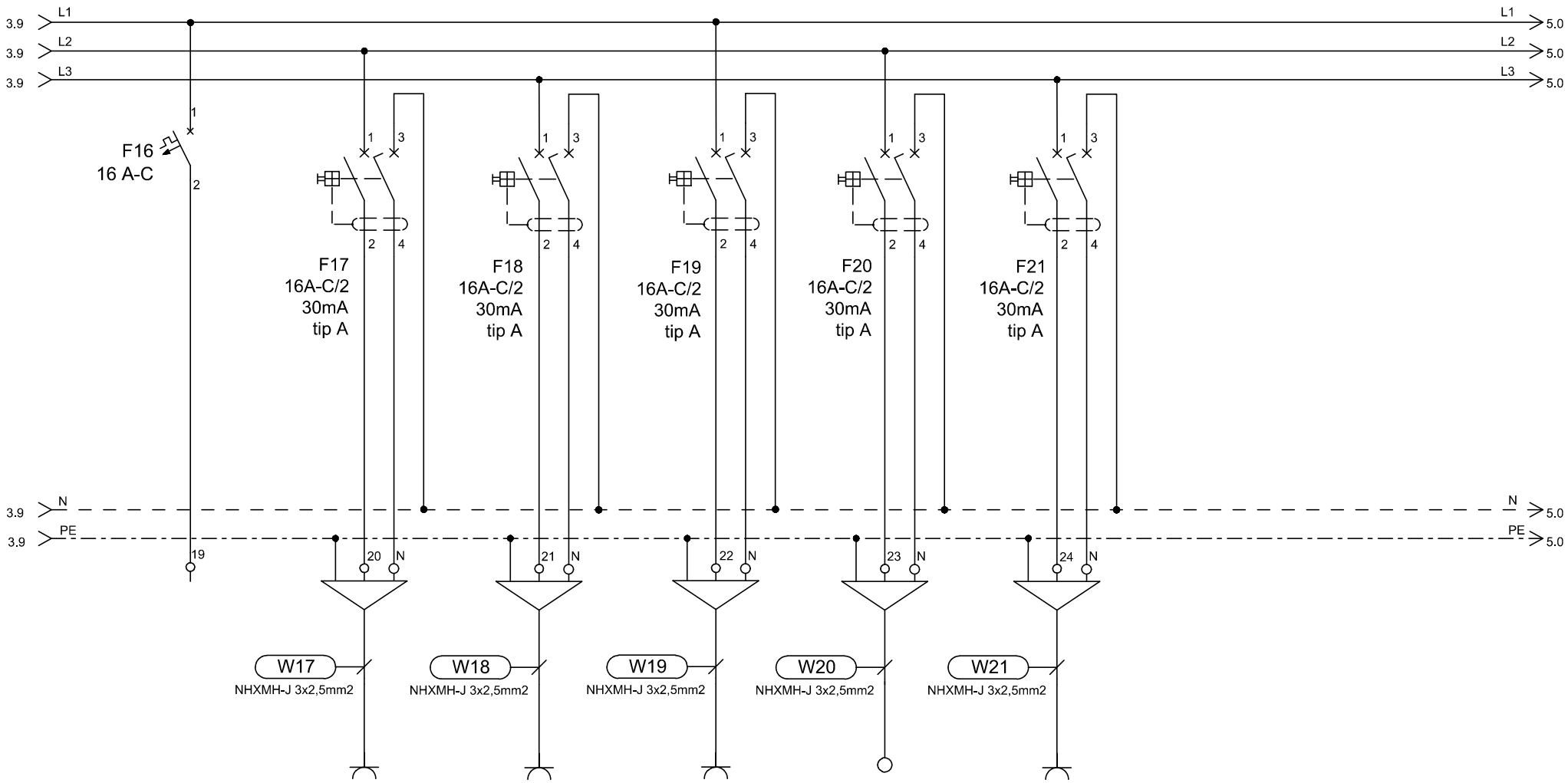

TIP	REZERVA	VTIČNICE	VTIČNICE	VTIČNICE	EP	REZERVA	
MOČ (W)		2000	2000	2000	500		
LOKACIJA		kavarna	kavarna	kavarna, vitrina za sladice	hladilni pult, vtičnice kavarna		

ELGOM Marko GOLOB s.p. Maistrova ulica 16 1241 Kamnik	Datum: julij 2023	Številka projekta: 15/2023	Vsebina risbe:	ELEKTRIČNI RAZDELILNIK EMPc – MREŽNO NAP. PRITLIČJE	Merilo:
	Odgovorni projektant: Roman Golob, dipl. inž. el.	Številka načrta 23–060	Investitor:	DOM UPOKOJENCEV DOMŽALE, Karantanska cesta 5, 1230 Domžale	Številka risbe: 162
	Projektiral: Marko Golob, univ. dipl. inž. el.	Vrsta projekta: PZI	Objekt:	DOM STAREJŠIH OBČANOV MORAVČE	List: 4/6
Načrt: NAČRT ELEKTROTEHNIKE 3.1, EL. INŠTALACIJE V OBJEKTU		Ime datoteke: print–2 eno du moravce 23–060 pzi			

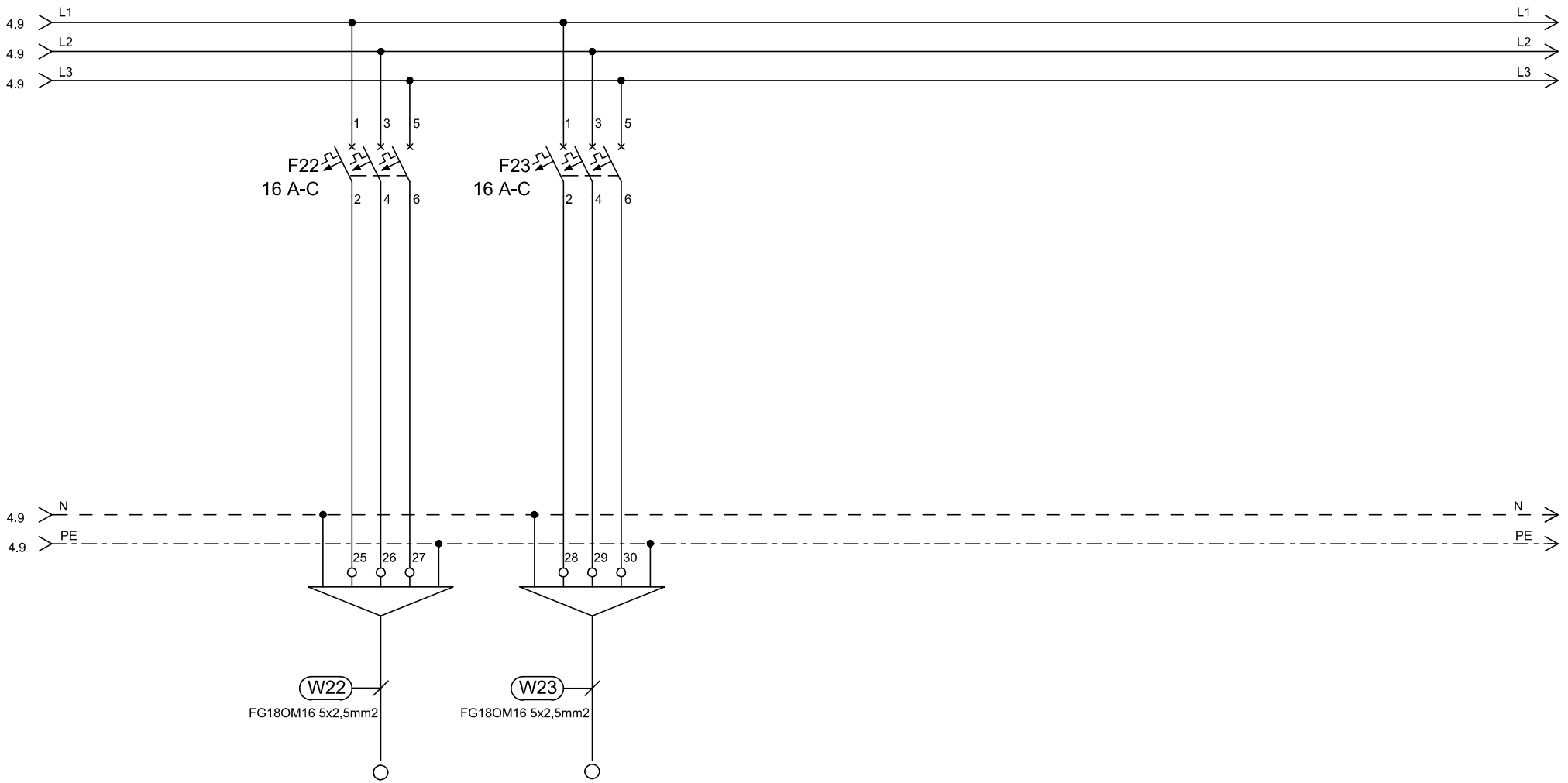

TIP		PRIKLJUČEK	PRIKLJUČEK
MOČ (W)		3000	7900
LOKACIJA		kavni aparat	stroj za pomivanje kozarcev

ELGOM Marko GOLOB s.p. Maistrova ulica 16 1241 Kamnik	Datum: julij 2023	Številka projekta: 15/2023	Vsebina risbe:	ELEKTRIČNI RAZDELILNIK EMPc – MREŽNO NAP. PRITLIČJE	Merilo:
	Odgovorni projektant: Roman Golob, dipl. inž. el.	Številka načrta 23–060	Investitor:	DOM UPOKOJENCEV DOMŽALE, Karantanska cesta 5, 1230 Domžale	Številka risbe: 162
	Projektiral: Marko Golob, univ. dipl. inž. el.	Vrsta projekta: PZI			
Načrt:	NAČRT ELEKTROTEHNIKE 3.1, EL. INŠTALACIJE V OBJEKTU	Ime datoteke: print–2 eno du moravce 23–060 pzi	Objekt:	DOM STAREJŠIH OBČANOV MORAVČE	List: 5/6

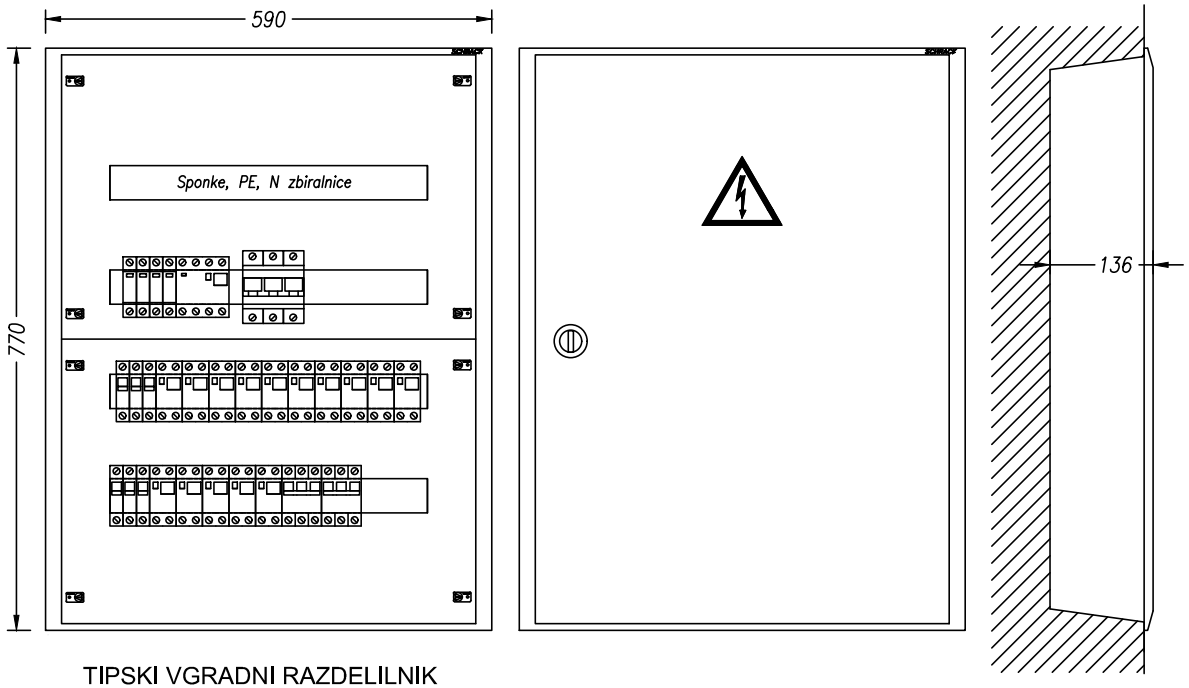

TIPSKI VGRADNI RAZDELILNIK
STOPNJA ZAŠČITE IP30

VIŠINA MONTAŽE 1,2 m SP. ROB

TEHNIČNI PODATKI:

Pinst=12 000W
fist= 0,8
fp= 0,8
Pk= 7 500W
cos fi= 0,95
Un= 400V
Ik= 20A
Iv= 3x40A

ZAŠČITA:
SAMODEJNI
ODKLOP
NAPAJANJA IN RCD

SISTEM INSTALACIJE:
TN-S

ELGOM Marko GOLOB s.p. Maistrova ulica 16 1241 Kamnik	Datum: julij 2023	Številka projekta: 15/2023	Vsebina risbe:	ELEKTRIČNI RAZDELILNIK EMPc – MREŽNO NAP. PRITLIČJE	Merilo:
	Odgovorni projektant: Roman Golob, dipl. inž. el.	Številka načrta 23–060	Investitor:	DOM UPOKOJENCEV DOMŽALE, Karantanska cesta 5, 1230 Domžale	Številka risbe: 162
	Projektiral: Marko Golob, univ. dipl. inž. el.	Vrsta projekta: PZI			
Načrt:	NAČRT ELEKTROTEHNIKE 3.1, EL. INŠTALACIJE V OBJEKTU	Ime datoteke: print–2 eno du moravce 23–060 pzi	Objekt:	DOM STAREJŠIH OBČANOV MORAVČE	List: 6/6

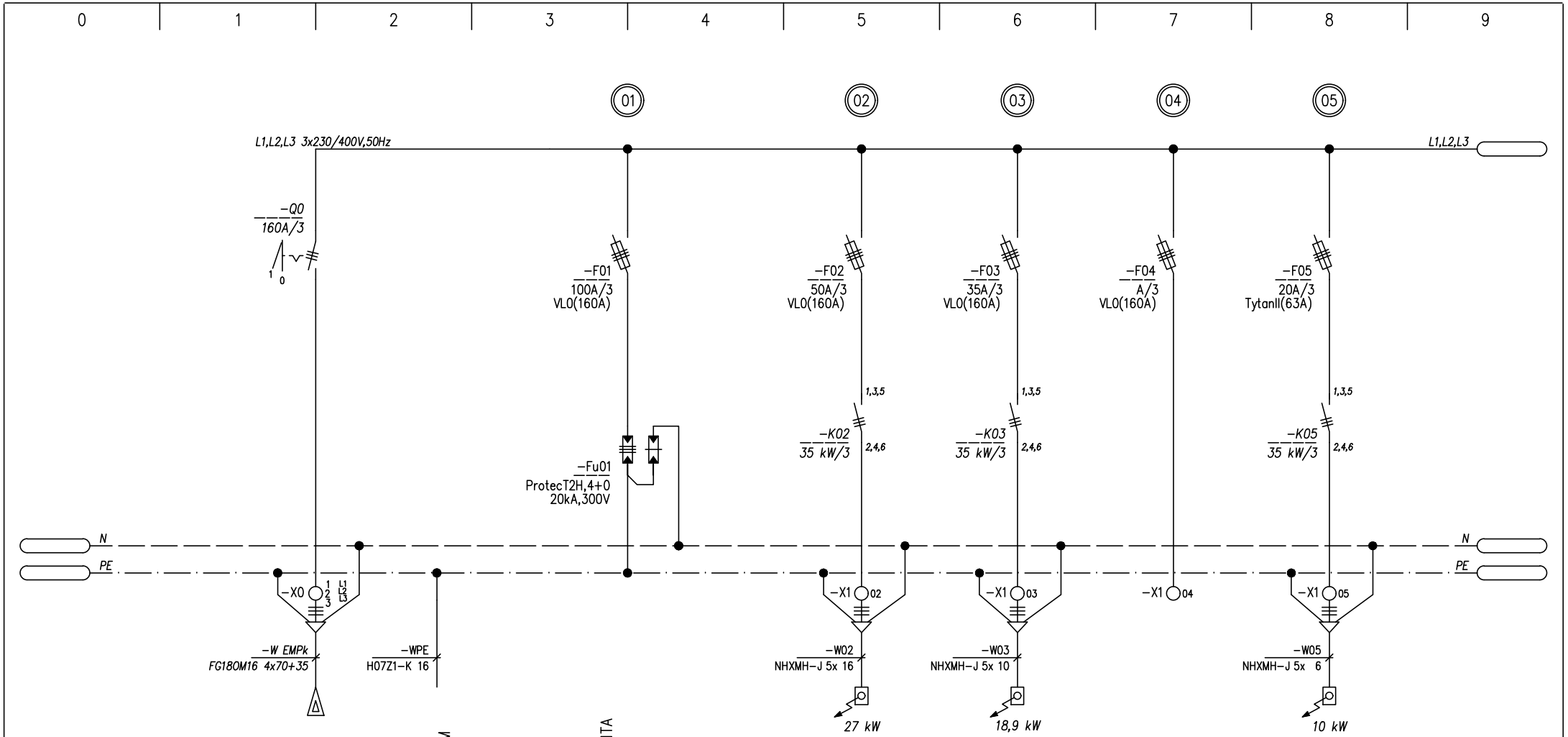

$P_{inst.} = 121,6$ kW
$\cos\varphi = 0,95$
$P_{kon.} = 70$ Kw
$I_{kon.} = 106$ A

ELGOM Marko GOLOB s.p. Maistrova ulica 16 1241 Kamnik	Datum: julij 2023	Številka projekta: 15/2023	Vsebina risbe:	ELEKTRIČNI RAZDELILNIK EMPk – MREŽNO NAP. PRITLIČJE KUHINJA	Merilo:
	Odgovorni projektant: Roman Golob, dipl. inž. el.	Številka načrta 23–060	Investitor:	DOM UPOKOJENCEV DOMŽALE, Karantanska cesta 5, 1230 Domžale	Številka risbe: 163
	Projektiral: Marko Golob, univ. dipl. inž. el.	Vrsta projekta: PZI	Objekt:	DOM STAREJŠIH OBČANOV MORAVČE	List: 1/8
Načrt: NAČRT ELEKTROTEHNIKE 3.1, EL. INŠTALACIJE V OBJEKTU		Ime datoteke: print–2 eno du moravce 23–060 pzi			

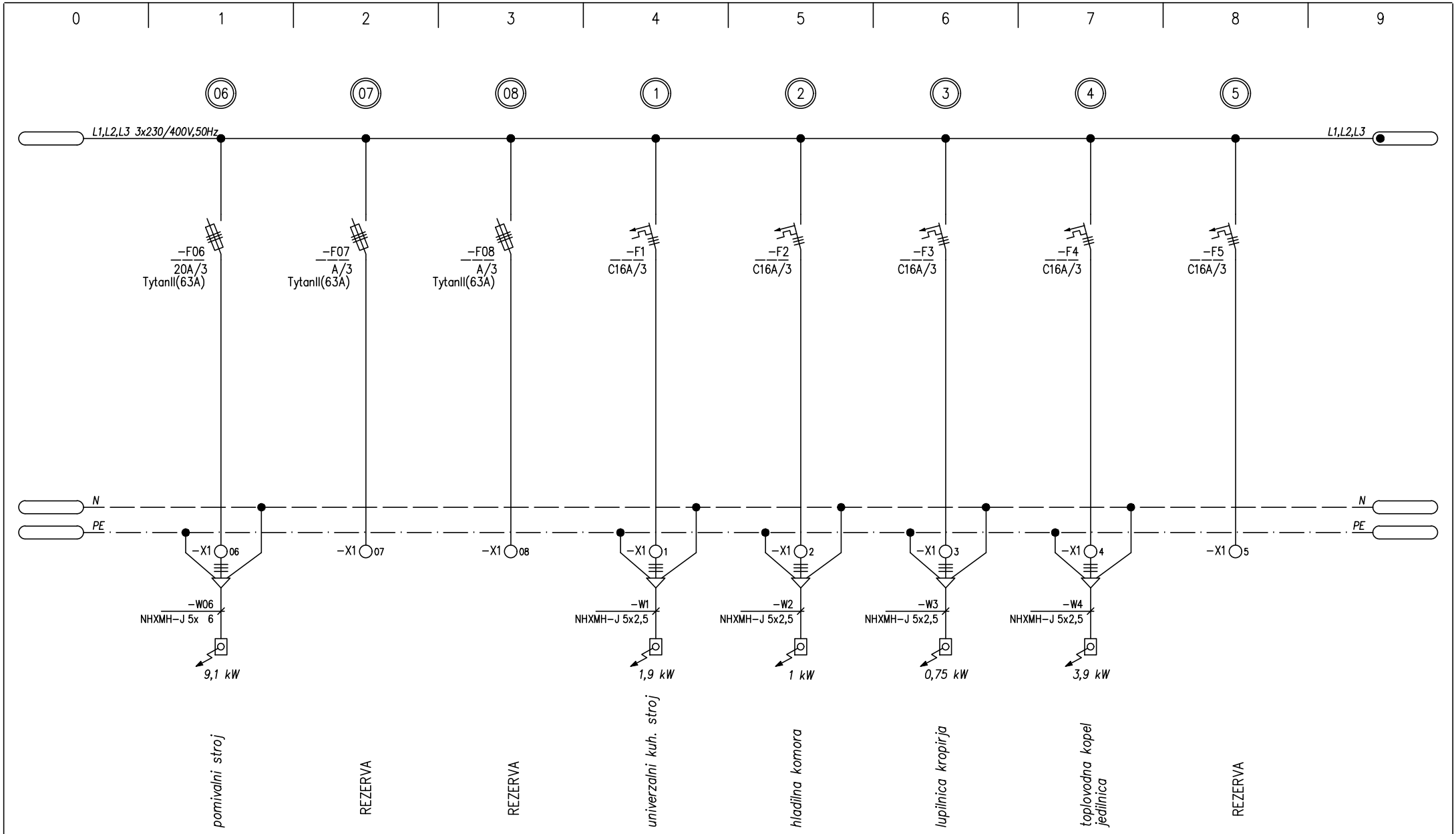

ELGOM Marko GOLOB s.p. Maistrova ulica 16 1241 Kamnik	Datum: julij 2023	Številka projekta: 15/2023	Vsebina risbe:	ELEKTRIČNI RAZDELILNIK EMPk – MREŽNO NAP. PRITLIČJE KUHINJA	Merilo:
	Odgovorni projektant: Roman Golob, dipl. inž. el.	Številka načrta 23–060	Investitor:	DOM UPOKOJENCEV DOMŽALE, Karantanska cesta 5, 1230 Domžale	Številka risbe: 163
	Projektiral: Marko Golob, univ. dipl. inž. el.	Vrsta projekta: PZI	Objekt:	DOM STAREJŠIH OBČANOV MORAVČE	List: 2/8
Načrt:	NAČRT ELEKTROTEHNIKE 3.1, EL. INŠTALACIJE V OBJEKTU	Ime datoteke: print–2 eno du moravce 23–060 pzi			

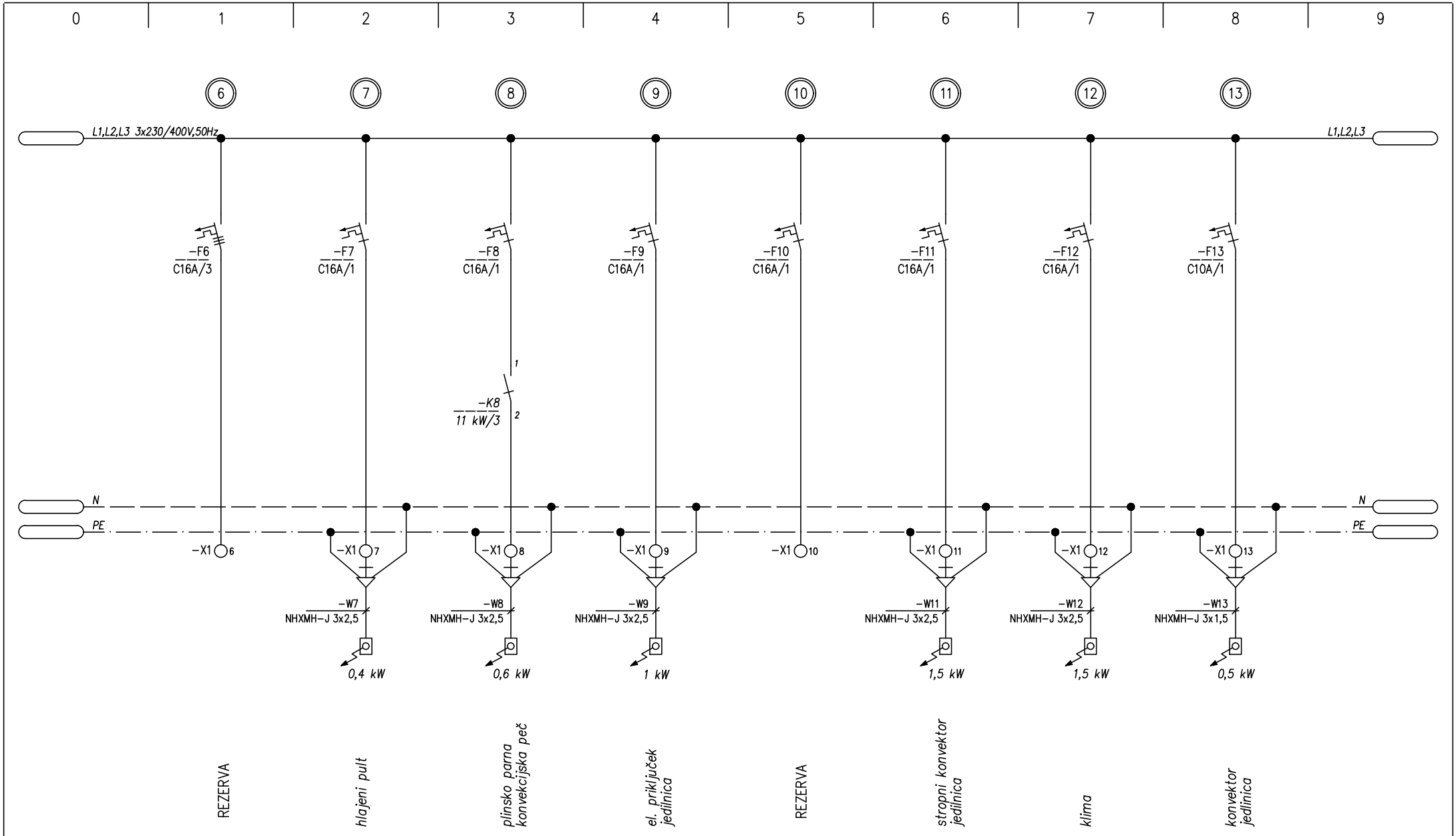

ELGOM Marko GOLOB s.p. Maistrova ulica 16 1241 Kamnik	Datum: julij 2023	Številka projekta: 15/2023	Vsebina risbe: ELEKTRIČNI RAZDELILNIK EMPk – MREŽNO NAP. PRITLIČJE KUHINJA		Merilo:
	Odgovorni projektant: Roman Golob, dipl. inž. el.	Številka načrta 23–060	Investitor: DOM UPOKOJENCEV DOMŽALE, Karantanska cesta 5, 1230 Domžale		Številka risbe: 163
	Projektiral: Marko Golob, univ. dipl. inž. el.	Vrsta projekta: PZI	Objekt: DOM STAREJŠIH OBČANOV MORAVČE		List: 3/8
Načrt: NAČRT ELEKTROTEHNIKE 3.1, EL. INŠTALACIJE V OBJEKTU		Ime datoteke: print–2 eno du moravce 23–060 pzi			

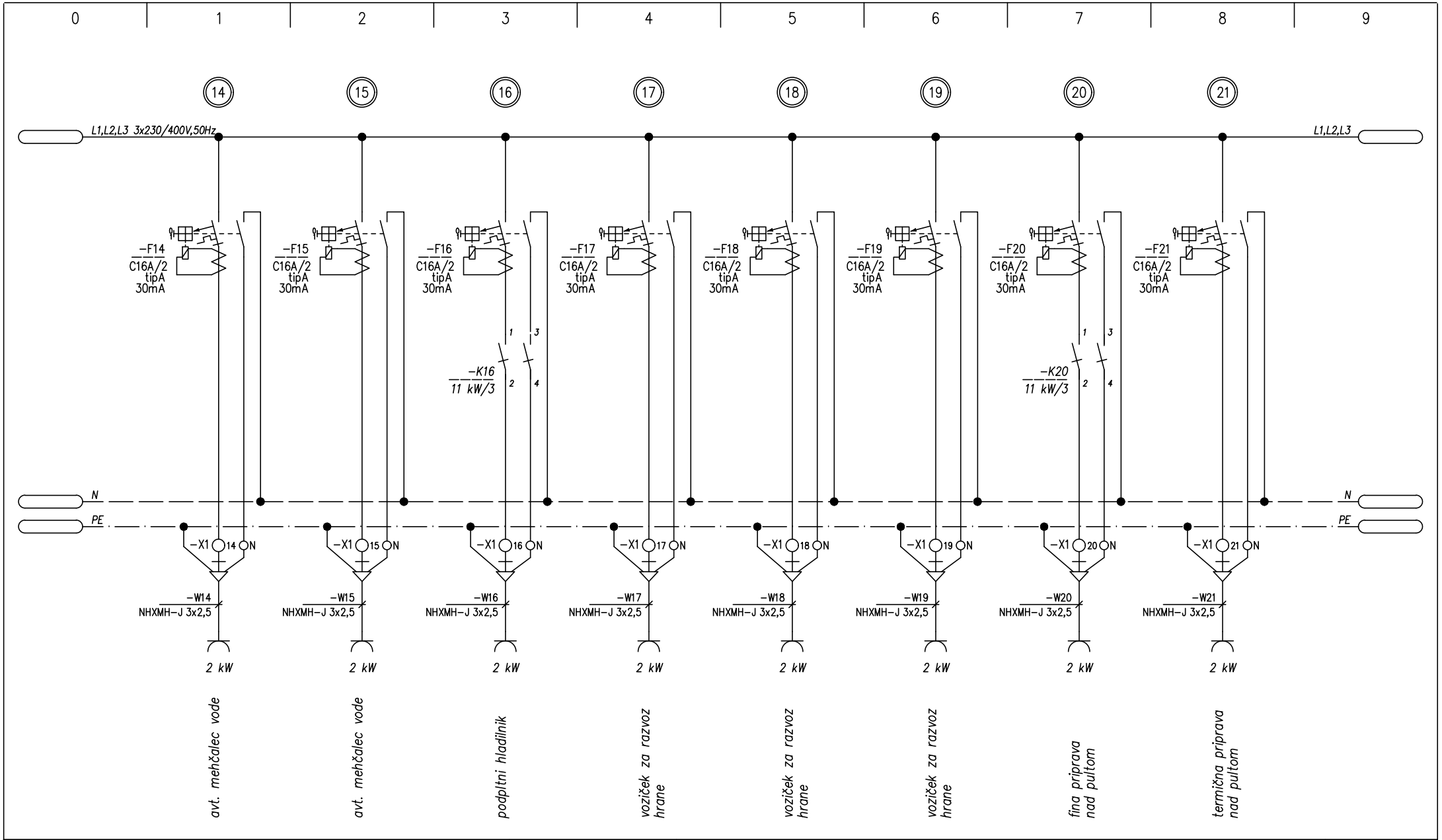

ELGOM Marko GOLOB s.p. Maistrova ulica 16 1241 Kamnik	Datum: julij 2023	Številka projekta: 15/2023	Vsebina risbe:	ELEKTRIČNI RAZDELILNIK EMPk – MREŽNO NAP. PRITLIČJE KUHINJA	Merilo:
	Odgovorni projektant: Roman Golob, dipl. inž. el.	Številka načrta 23–060	Investitor:	DOM UPOKOJENCEV DOMŽALE, Karantanska cesta 5, 1230 Domžale	Številka risbe: 163
	Projektiral: Marko Golob, univ. dipl. inž. el.	Vrsta projekta: PZI	Objekt:	DOM STAREJŠIH OBČANOV MORAVČE	List: 4/8
Načrt: NAČRT ELEKTROTEHNIKE 3.1, EL. INŠTALACIJE V OBJEKTU		Ime datoteke: print–2 eno du moravce 23–060 pzi			

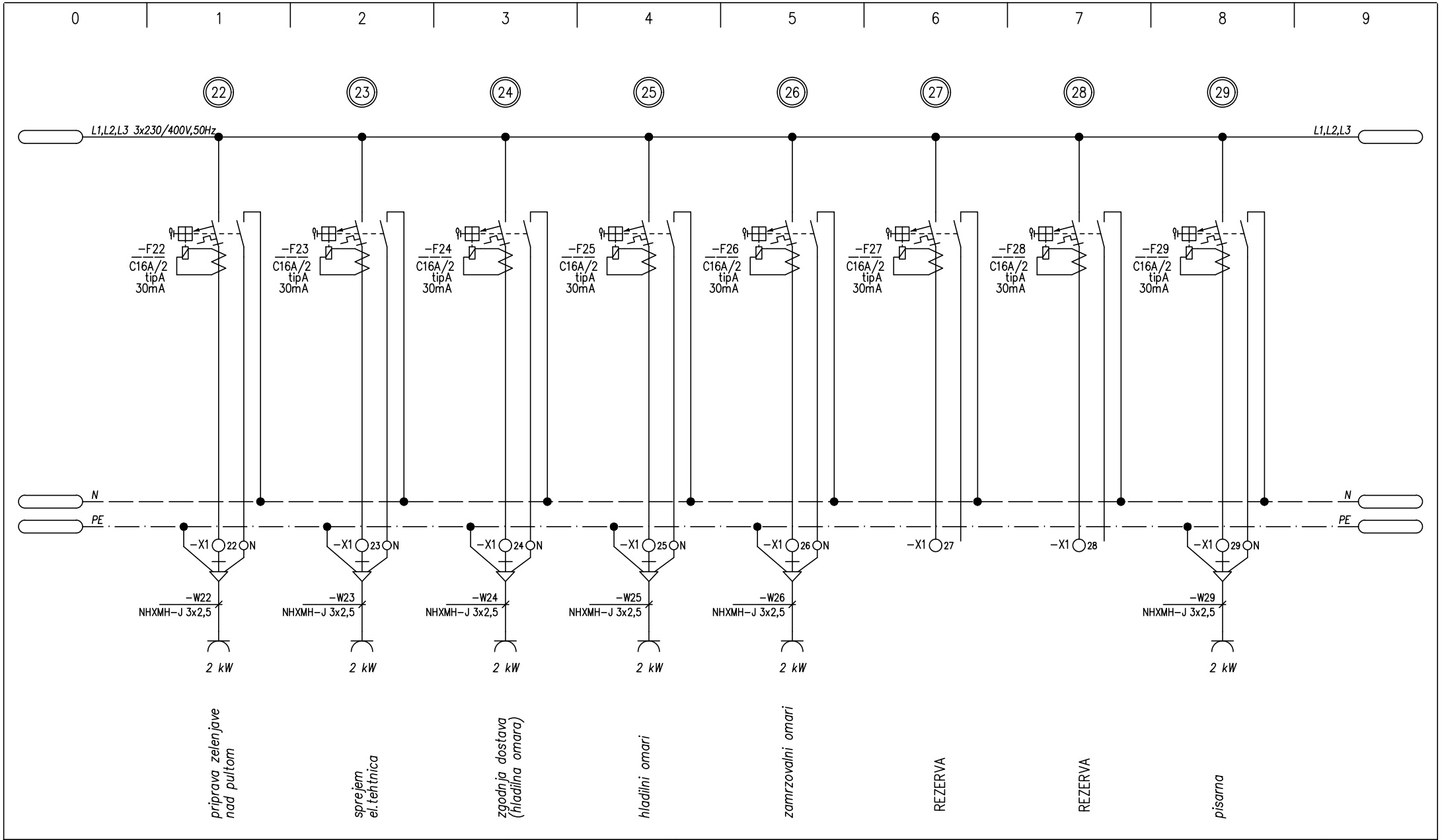

ELGOM Marko GOLOB s.p. Maistrova ulica 16 1241 Kamnik	Datum: julij 2023	Številka projekta: 15/2023	Vsebina risbe:	ELEKTRIČNI RAZDELILNIK EMPk – MREŽNO NAP. PRITLIČJE KUHINJA	Merilo:
	Odgovorni projektant: Roman Golob, dipl. inž. el.	Številka načrta 23–060	Investitor:	DOM UPOKOJENCEV DOMŽALE, Karantanska cesta 5, 1230 Domžale	Številka risbe: 163
	Projektiral: Marko Golob, univ. dipl. inž. el.	Vrsta projekta: PZI	Objekt:	DOM STAREJŠIH OBČANOV MORAVČE	List: 5/8
Načrt:	NAČRT ELEKTROTEHNIKE 3.1, EL. INŠTALACIJE V OBJEKTU	Ime datoteke: print–2 eno du moravce 23–060 pzi			

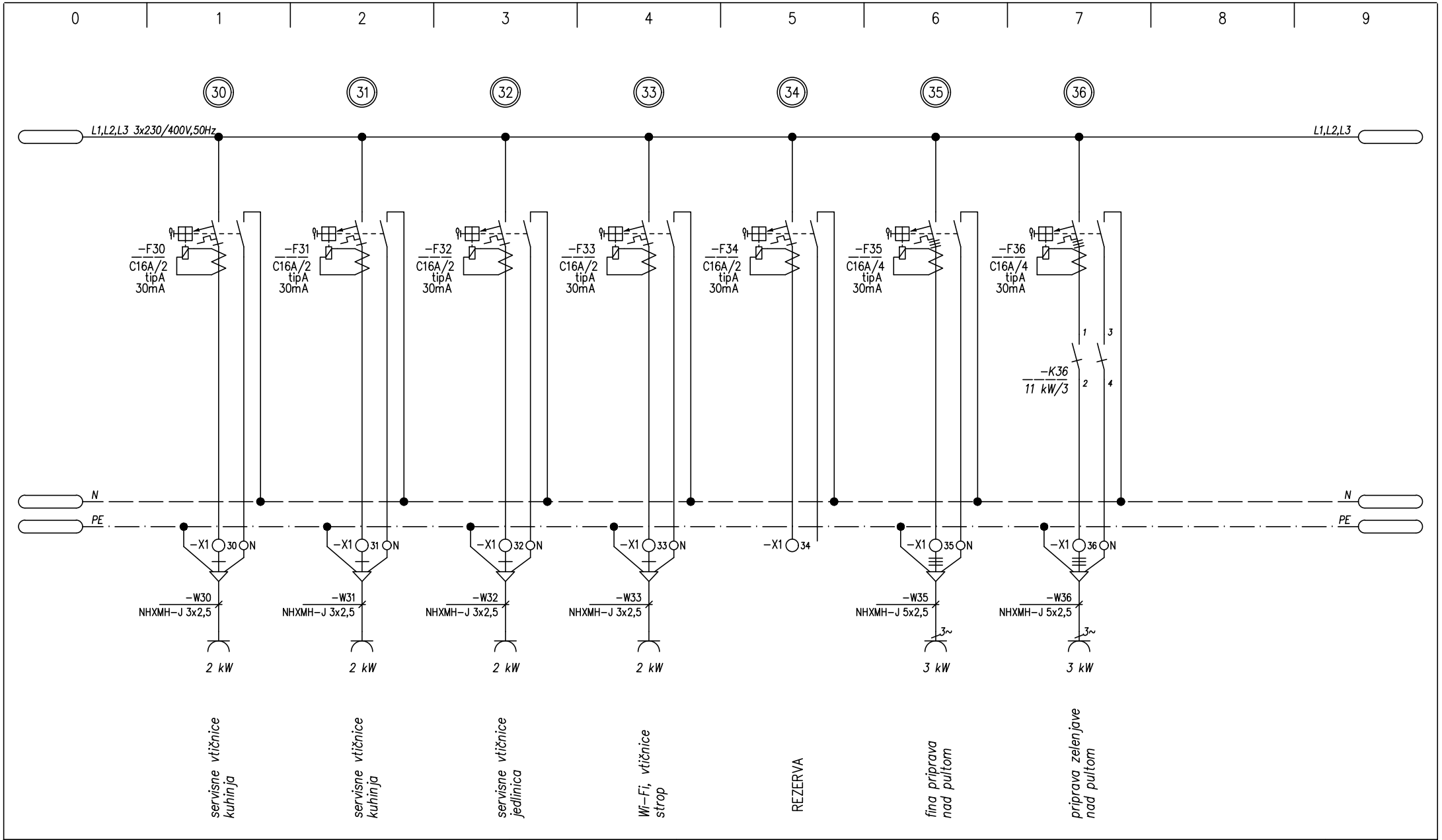

ELGOM Marko GOLOB s.p. Maistrova ulica 16 1241 Kamnik	Datum: julij 2023	Številka projekta: 15/2023	Vsebina risbe:	ELEKTRIČNI RAZDELILNIK EMPk – MREŽNO NAP. PRITLIČJE KUHINJA	Merilo:
	Odgovorni projektant: Roman Golob, dipl. inž. el.	Številka načrta 23–060	Investitor:	DOM UPOKOJENCEV DOMŽALE, Karantanska cesta 5, 1230 Domžale	Številka risbe: 163
	Projektiral: Marko Golob, univ. dipl. inž. el.	Vrsta projekta: PZI	Objekt:	DOM STAREJŠIH OBČANOV MORAVČE	List: 6/8
Načrt:	NAČRT ELEKTROTEHNIKE 3.1, EL. INŠTALACIJE V OBJEKTU	Ime datoteke: print−2 eno du moravce 23−060 pzi			

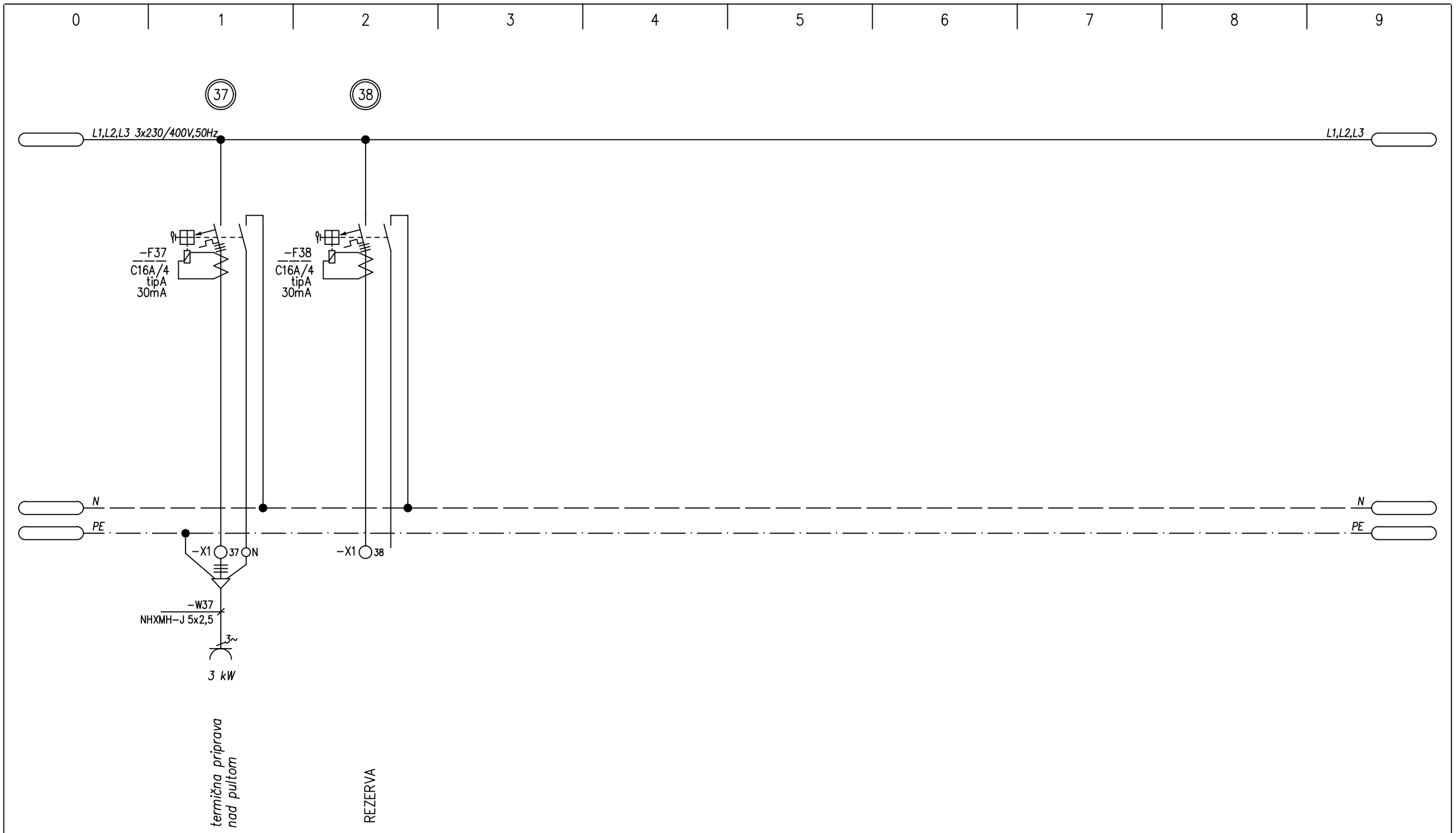

ELGOM Marko GOLOB s.p. Maistrova ulica 16 1241 Kamnik	Datum: julij 2023	Številka projekta: 15/2023	Vsebina risbe:	ELEKTRIČNI RAZDELILNIK EMPk – MREŽNO NAP. PRITLIČJE KUHINJA	Merilo:
	Odgovorni projektant: Roman Golob, dipl. inž. el.	Številka načrta 23–060	Investitor:	DOM UPOKOJENCEV DOMŽALE, Karantanska cesta 5, 1230 Domžale	Številka risbe: 163
	Projektiral: Marko Golob, univ. dipl. inž. el.	Vrsta projekta: PZI			
Načrt:	NAČRT ELEKTROTEHNIKE 3.1, EL. INŠTALACIJE V OBJEKTU	Ime datoteke: print–2 eno du moravce 23–060 pzi	Objekt:	DOM STAREJŠIH OBČANOV MORAVČE	List: 7/8

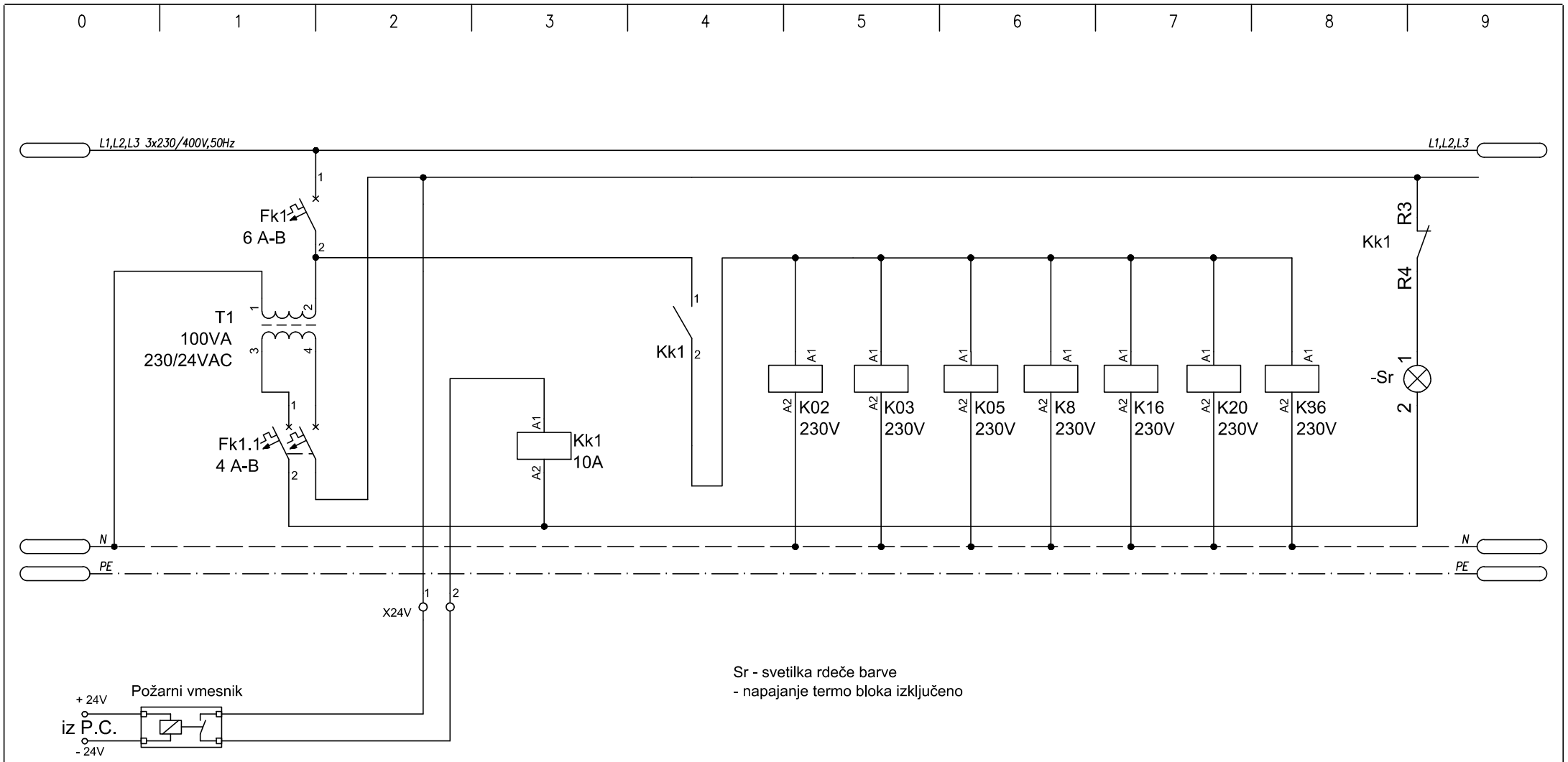

ELGOM Marko GOLOB s.p. Maistrova ulica 16 1241 Kamnik	Datum: julij 2023	Številka projekta: 15/2023	Vsebina risbe: ELEKTRIČNI RAZDELILNIK EMPk – MREŽNO NAP. PRITLIČJE KUHINJA	Merilo:	
	Odgovorni projektant: Roman Golob, dipl. inž. el.	Številka načrta 23–060	Investitor: DOM UPOKOJENCEV DOMŽALE, Karantanska cesta 5, 1230 Domžale	Številka risbe:	163
	Projektiral: Marko Golob, univ. dipl. inž. el.	Vrsta projekta: PZI			
Načrt: NAČRT ELEKTROTEHNIKE 3.1, EL. INŠTALACIJE V OBJEKTU		Ime datoteke: print–2 eno du moravce 23–060 pzi	Objekt: DOM STAREJŠIH OBČANOV MORAVČE	List:	8/8

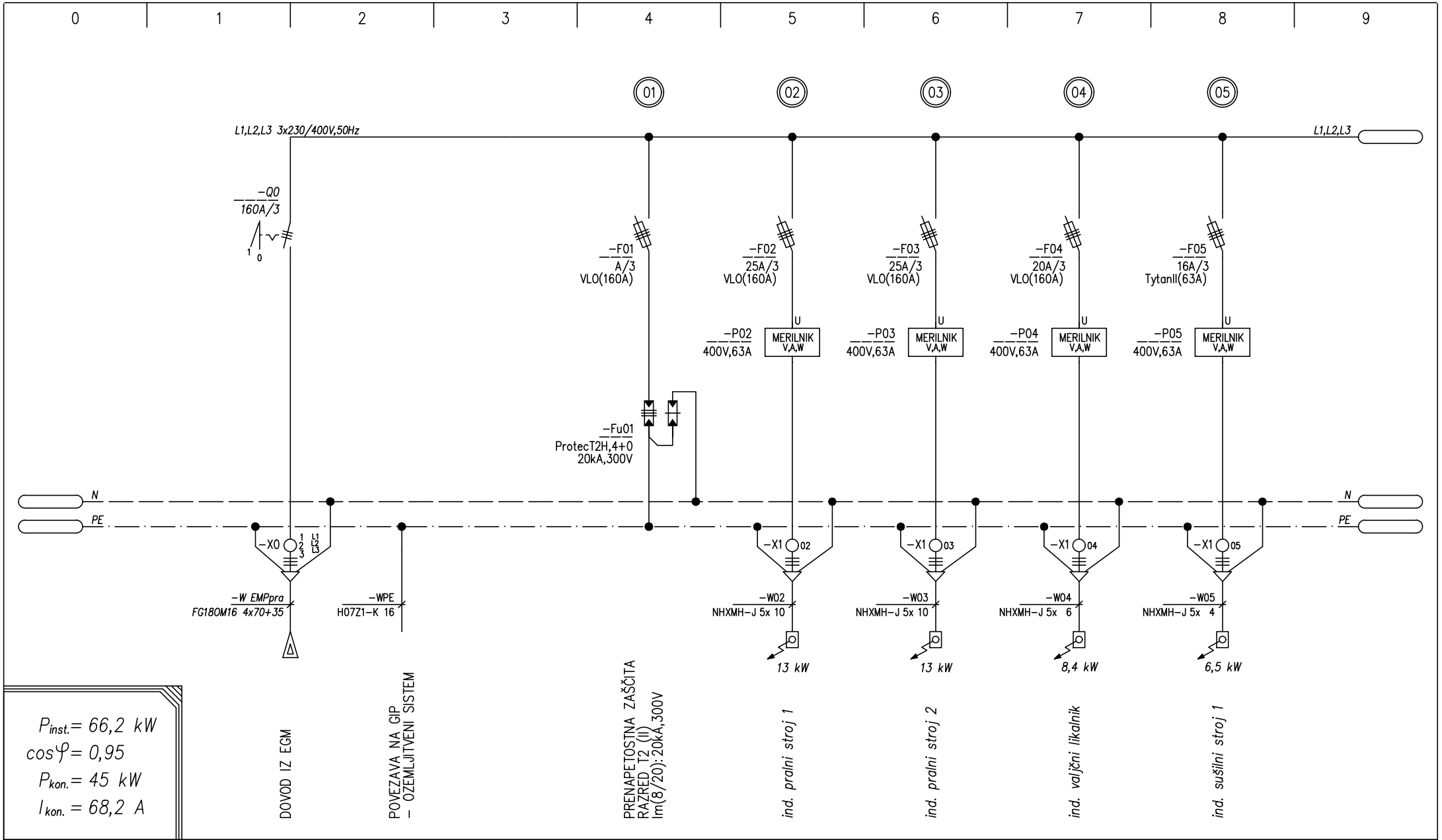

$P_{inst.} = 66,2$ kW
$\cos\varphi = 0,95$
$P_{kon.} = 45$ kW
$I_{kon.} = 68,2$ A

ELGOM Marko GOLOB s.p. Maistrova ulica 16 1241 Kamnik	Datum: julij 2023	Številka projekta: 15/2023	Vsebina risbe: ELEKTRIČNI RAZDELILNIK EMPpra – MREŽNO NAP. PRITLIČJE – PRALNICA	Merilo:	
	Odgovorni projektant: Roman Golob, dipl. inž. el.	Številka načrta 23-060	Investitor: DOM UPOKOJENCEV DOMŽALE, Karantanska cesta 5, 1230 Domžale	Številka risbe:	164
	Projektiral: Marko Golob, univ. dipl. inž. el.	Vrsta projekta: PZI			
Načrt: NAČRT ELEKTROTEHNIKE 3.1, EL. INŠTALACIJE V OBJEKTU		Ime datoteke: print-2 eno du moravce 23-060 pzi	Objekt: DOM STAREJŠIH OBČANOV MORAVČE	List:	1/3

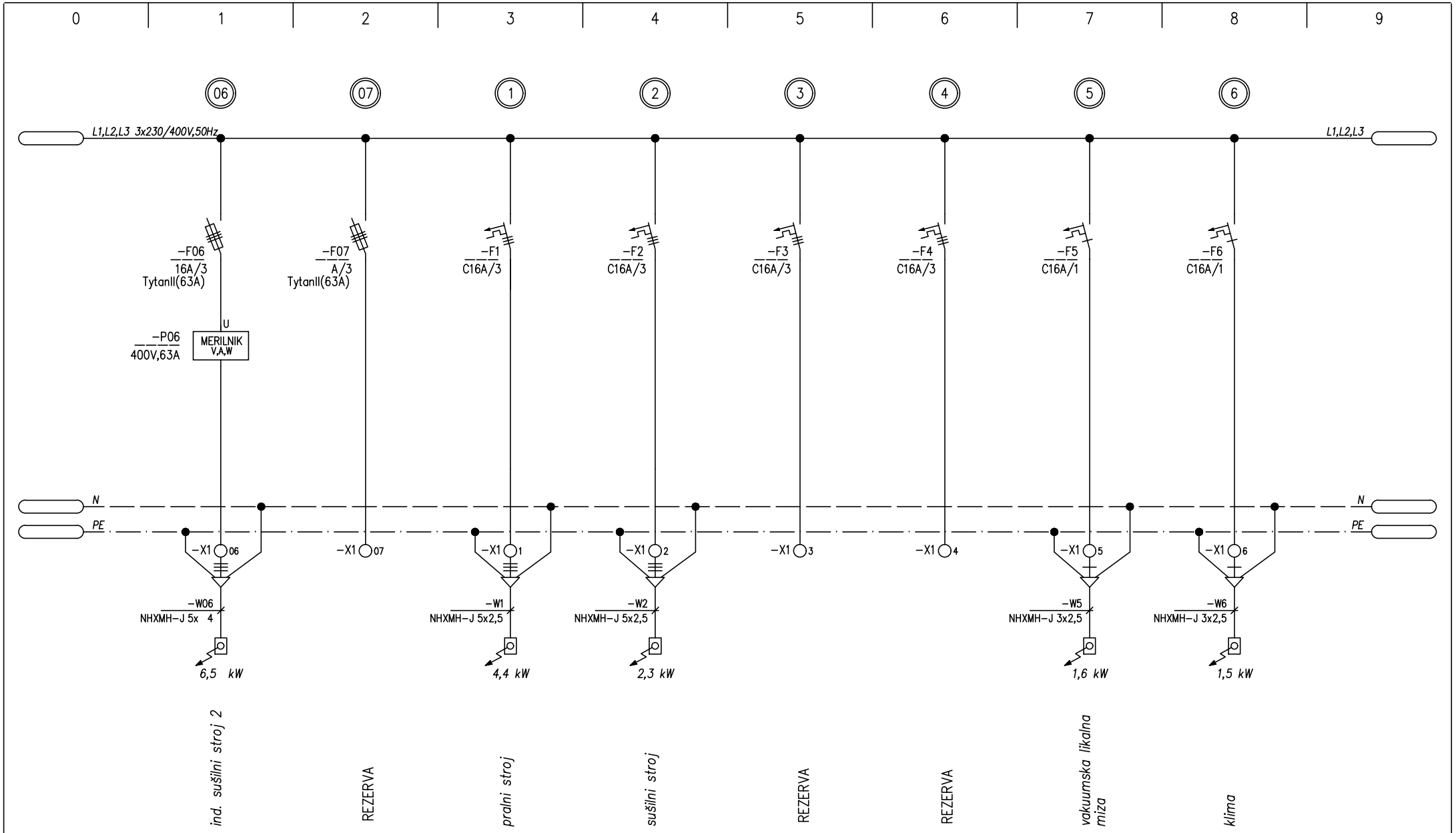

ELGOM Marko GOLOB s.p. Maistrova ulica 16 1241 Kamnik	Datum: julij 2023	Številka projekta: 15/2023	Vsebina risbe: ELEKTRIČNI RAZDELILNIK EMPpra – MREŽNO NAP. PRITLIČJE – PRALNICA	Merilo:	
	Odgovorni projektant: Roman Golob, dipl. inž. el.	Številka načrta 23–060	Investitor: DOM UPOKOJENCEV DOMŽALE, Karantanska cesta 5, 1230 Domžale	Številka risbe:	164
	Projektiral: Marko Golob, univ. dipl. inž. el.	Vrsta projekta: PZI			
Načrt: NAČRT ELEKTROTEHNIKE 3.1, EL. INŠTALACIJE V OBJEKTU		Ime datoteke: print–2 eno du moravce 23–060 pzi	Objekt: DOM STAREJŠIH OBČANOV MORAVČE	List:	2/3

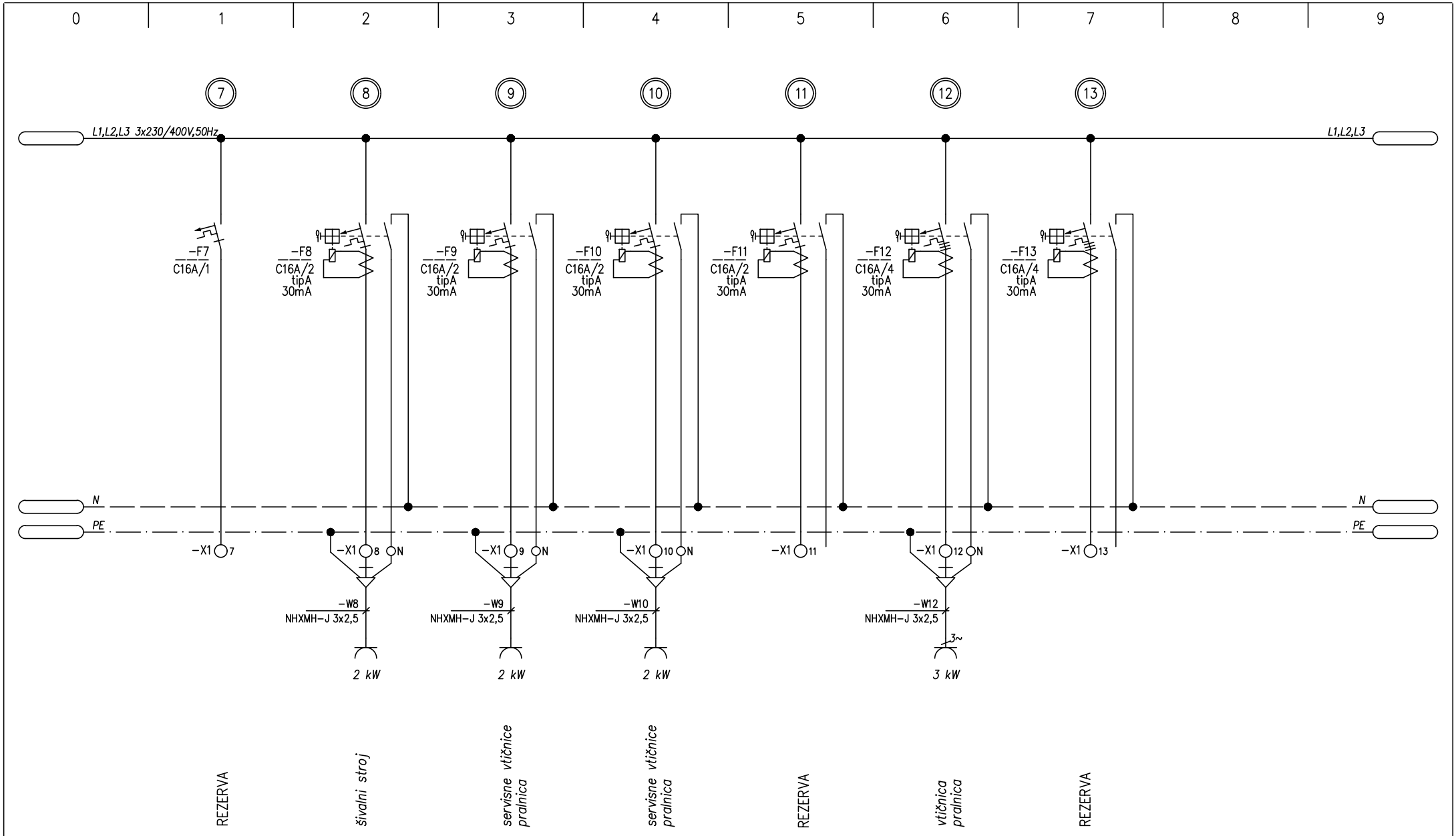

ELGOM Marko GOLOB s.p. Maistrova ulica 16 1241 Kamnik	Datum: julij 2023	Številka projekta: 15/2023	Vsebina risbe: ELEKTRIČNI RAZDELILNIK EMPpra – MREŽNO NAP. PRITLIČJE – PRALNICA	Merilo:	
	Odgovorni projektant: Roman Golob, dipl. inž. el.	Številka načrta 23–060	Investitor: DOM UPOKOJENCEV DOMŽALE, Karantanska cesta 5, 1230 Domžale	Številka risbe:	164
	Projektiral: Marko Golob, univ. dipl. inž. el.	Vrsta projekta: PZI			
Načrt: NAČRT ELEKTROTEHNIKE 3.1, EL. INŠTALACIJE V OBJEKTU		Ime datoteke: print–2 eno du moravce 23–060 pzi	Objekt: DOM STAREJŠIH OBČANOV MORAVČE	List:	3/3

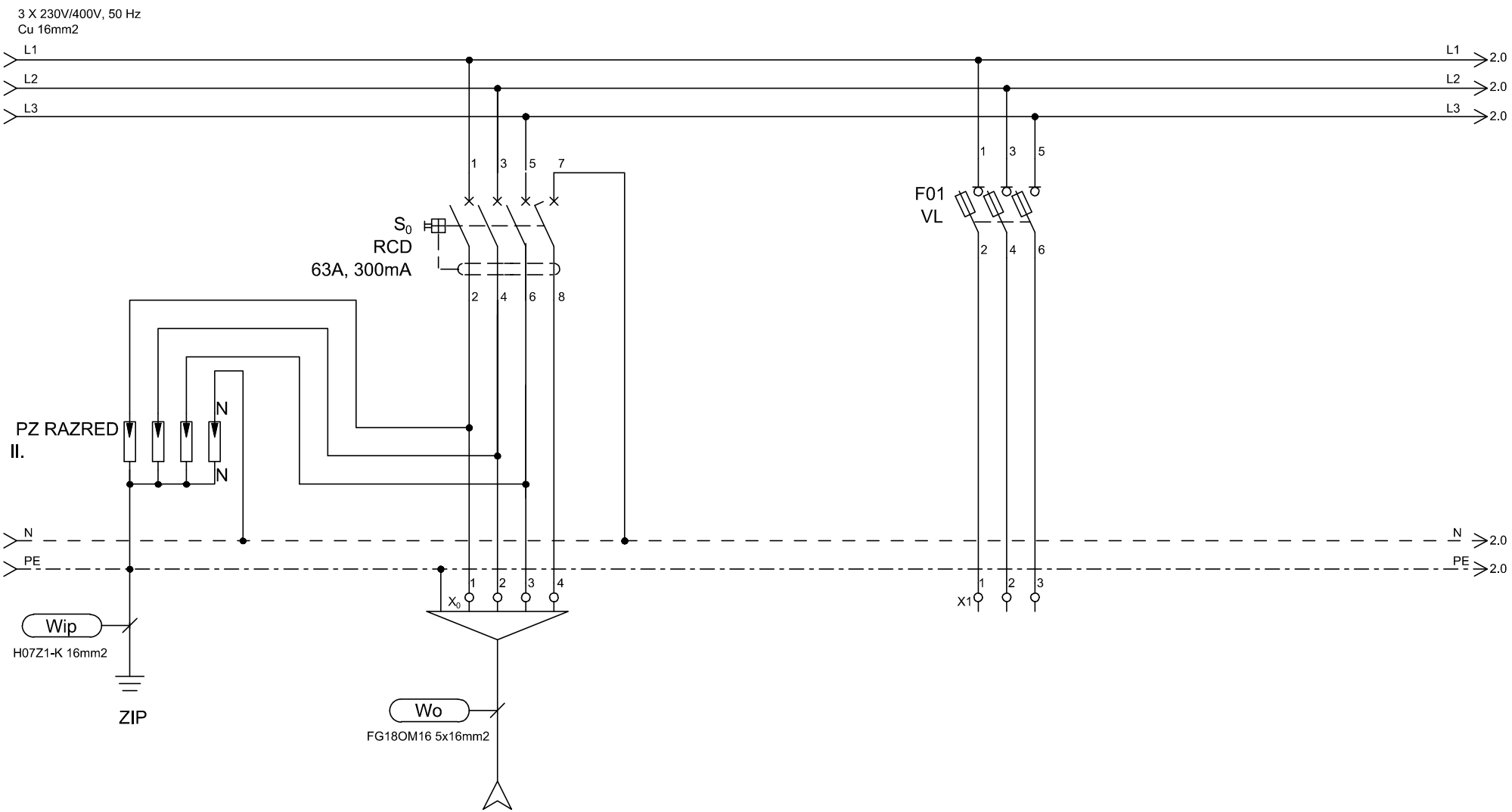

TIP	DOVOD			REZERVA
MOČ (W)	Iv=3x50A			
LOKACIJA	iz EGM			

ELGOM Marko GOLOB s.p. Maistrova ulica 16 1241 Kamnik	Datum: julij 2023	Številka projekta: 15/2023	Vsebina risbe:	ELEKTRIČNI RAZDELILNIK EMPs – MREŽNO NAP. PRITLIČJE	Merilo:
	Odgovorni projektant: Roman Golob, dipl. inž. el.	Številka načrta 23–060	Investitor:	DOM UPOKOJENCEV DOMŽALE, Karantanska cesta 5, 1230 Domžale	Številka risbe: 165
	Projektiral: Marko Golob, univ. dipl. inž. el.	Vrsta projekta: PZI	Objekt:	DOM STAREJŠIH OBČANOV MORAVČE	List: 1/10
Načrt: NAČRT ELEKTROTEHNIKE 3.1, EL. INŠTALACIJE V OBJEKTU		Ime datoteke: print–2 eno du moravce 23–060 pzi			

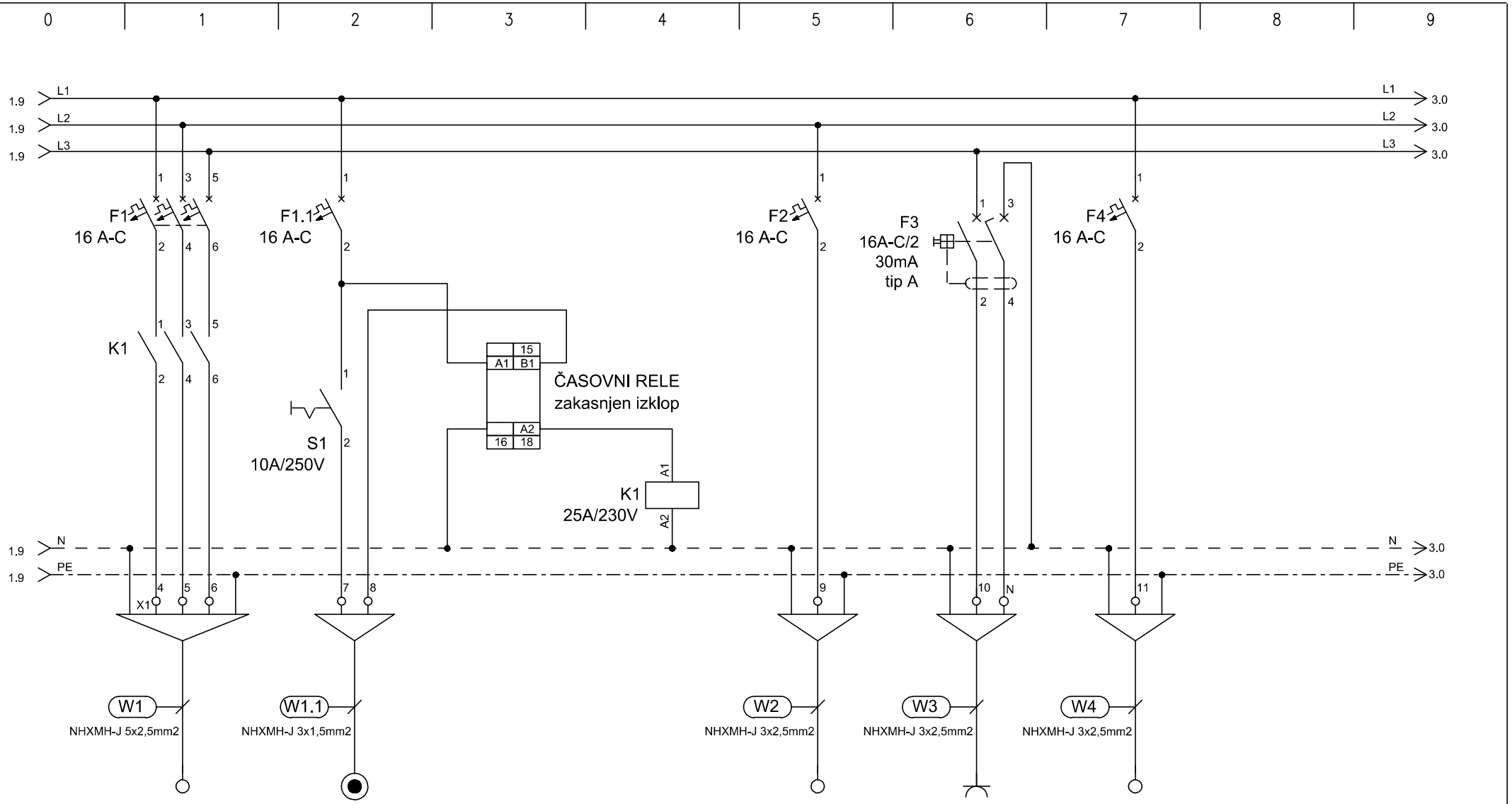

TIP	ŠTEDILNIK	T1	Časovni rele	K	PEČICA	VTIČNICA	HLADILNIK 1
MOČ (W)	3000				2000	2000	200
LOKACIJA	sesterski pult	Tipka za vklop štedilnika	zakasnjen izklop	kontaktor		pult	

ELGOM	Marko GOLOB s.p. Maistrova ulica 16 1241 Kamnik	Datum: julij 2023	Številka projekta: 15/2023	Vsebina risbe:	ELEKTRIČNI RAZDELILNIK EMPs – MREŽNO NAP. PRITLIČJE	Merilo:	
		Odgovorni projektant: Roman Golob, dipl. inž. el.	Številka načrta 23–060	Investitor:	DOM UPOKOJENCEV DOMŽALE, Karantanska cesta 5, 1230 Domžale	Številka risbe:	165
		Projektiral: Marko Golob, univ. dipl. inž. el.	Vrsta projekta: PZI				
Načrt:	NAČRT ELEKTROTEHNIKE 3.1, EL. INŠTALACIJE V OBJEKTU		Ime datoteke: print–2 eno du moravce 23–060 pzi	Objekt:	DOM STAREJŠIH OBČANOV MORAVČE	List:	2/10

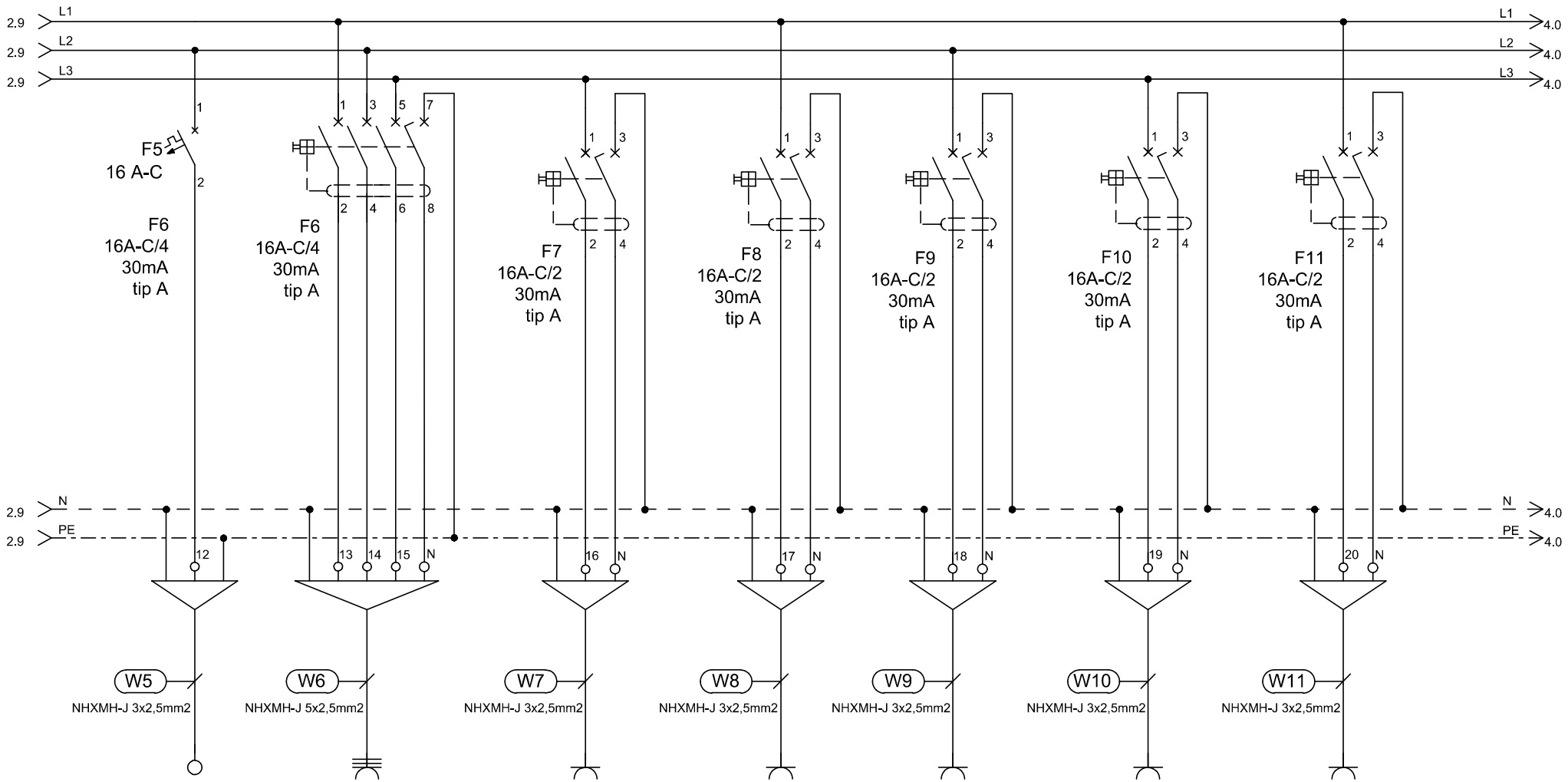

TIP	POM. STROJ	VTIČNICA/3F	VTIČNICA	VTIČNICE	VTIČNICE	VTIČNICE	VTIČNICE
MOČ (W)	2000	2000	500	2000	2000	500	500
LOKACIJA	kuhinja	el. prostor	napa kuhinja	avla	parapet	Wi-fi	umrli

ELGOM	Marko GOLOB s.p. Maistrova ulica 16 1241 Kamnik	Datum: julij 2023	Številka projekta: 15/2023	Vsebina risbe:	ELEKTRIČNI RAZDELILNIK EMPs – MREŽNO NAP. PRITLIČJE	Merilo:	
		Odgovorni projektant: Roman Golob, dipl. inž. el.	Številka načrta 23–060	Investitor:	DOM UPOKOJENCEV DOMŽALE, Karantanska cesta 5, 1230 Domžale	Številka risbe:	165
		Projektiral: Marko Golob, univ. dipl. inž. el.	Vrsta projekta: PZI				
Načrt:	NAČRT ELEKTROTEHNIKE 3.1, EL. INŠTALACIJE V OBJEKTU		Ime datoteke: print–2 eno du moravce 23–060 pzi	Objekt:	DOM STAREJŠIH OBČANOV MORAVČE	List:	3/10

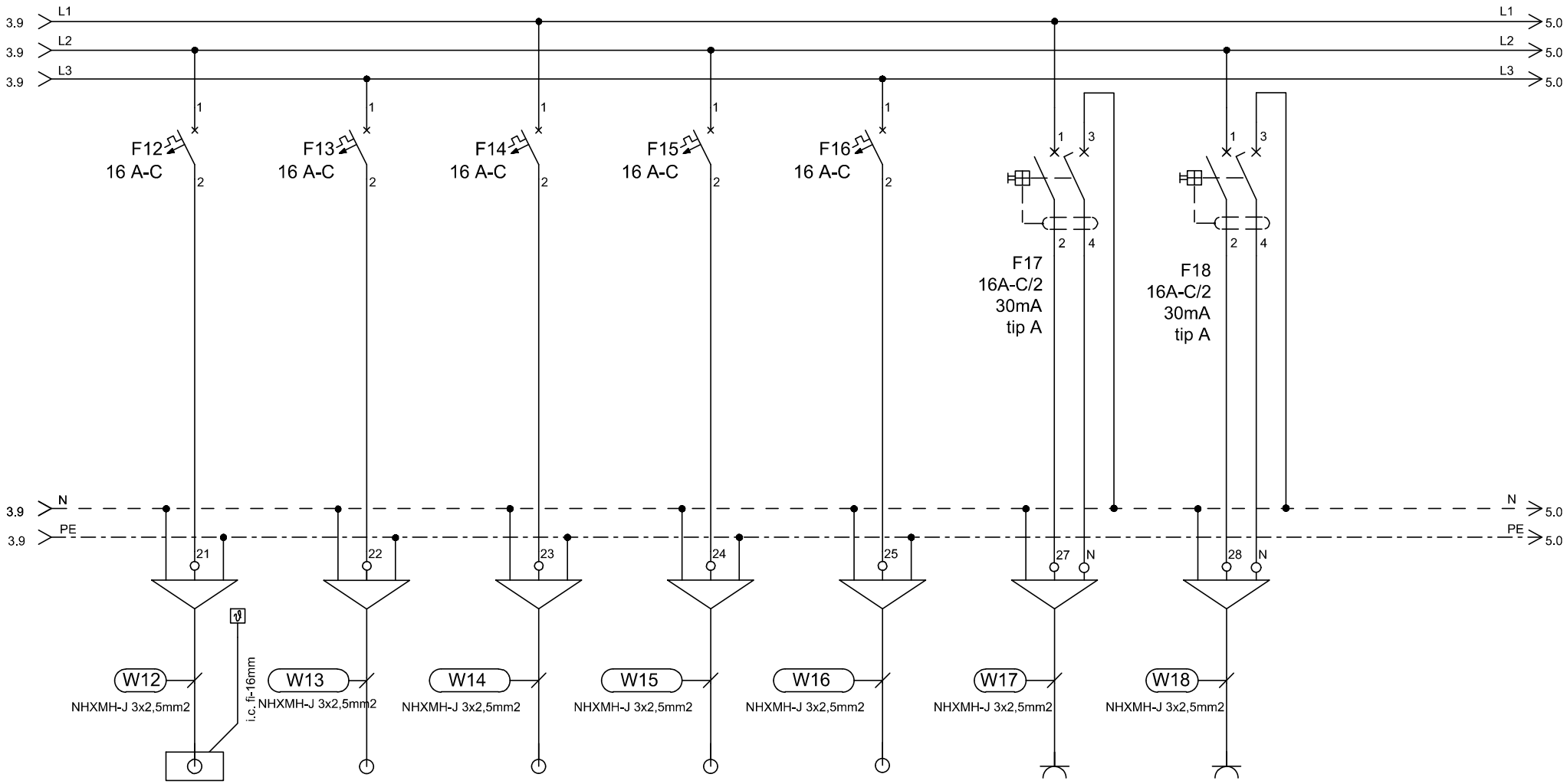

TIP	EP	HLADILNIK 2	EP	EP	EP	VTIČNICE	VTIČNICE
MOČ (W)	1000	200	1000	1000	1000	2000	2000
LOKACIJA	split		split EP.7 - skladiše za opremo	split enota EP.6 - umrli	na fasadi EP.6 in EP.7	el. prostor	TV

ELGOM — Marko GOLOB s.p., Maistrova ulica 16, 1241 Kamnik	Datum: julij 2023	Številka projekta: 15/2023	Vsebina risbe:	ELEKTRIČNI RAZDELILNIK EMPs – MREŽNO NAP. PRITLIČJE	Merilo:
	Odgovorni projektant: Roman Golob, dipl. inž. el.	Številka načrta 23–060	Investitor:	DOM UPOKOJENCEV DOMŽALE, Karantanska cesta 5, 1230 Domžale	Številka risbe: 165
	Projektiral: Marko Golob, univ. dipl. inž. el.	Vrsta projekta: PZI	Objekt:	DOM STAREJŠIH OBČANOV MORAVČE	List: 4/10
Načrt: NAČRT ELEKTROTEHNIKE 3.1, EL. INŠTALACIJE V OBJEKTU		Ime datoteke: print–2 eno du moravce 23–060 pzi			

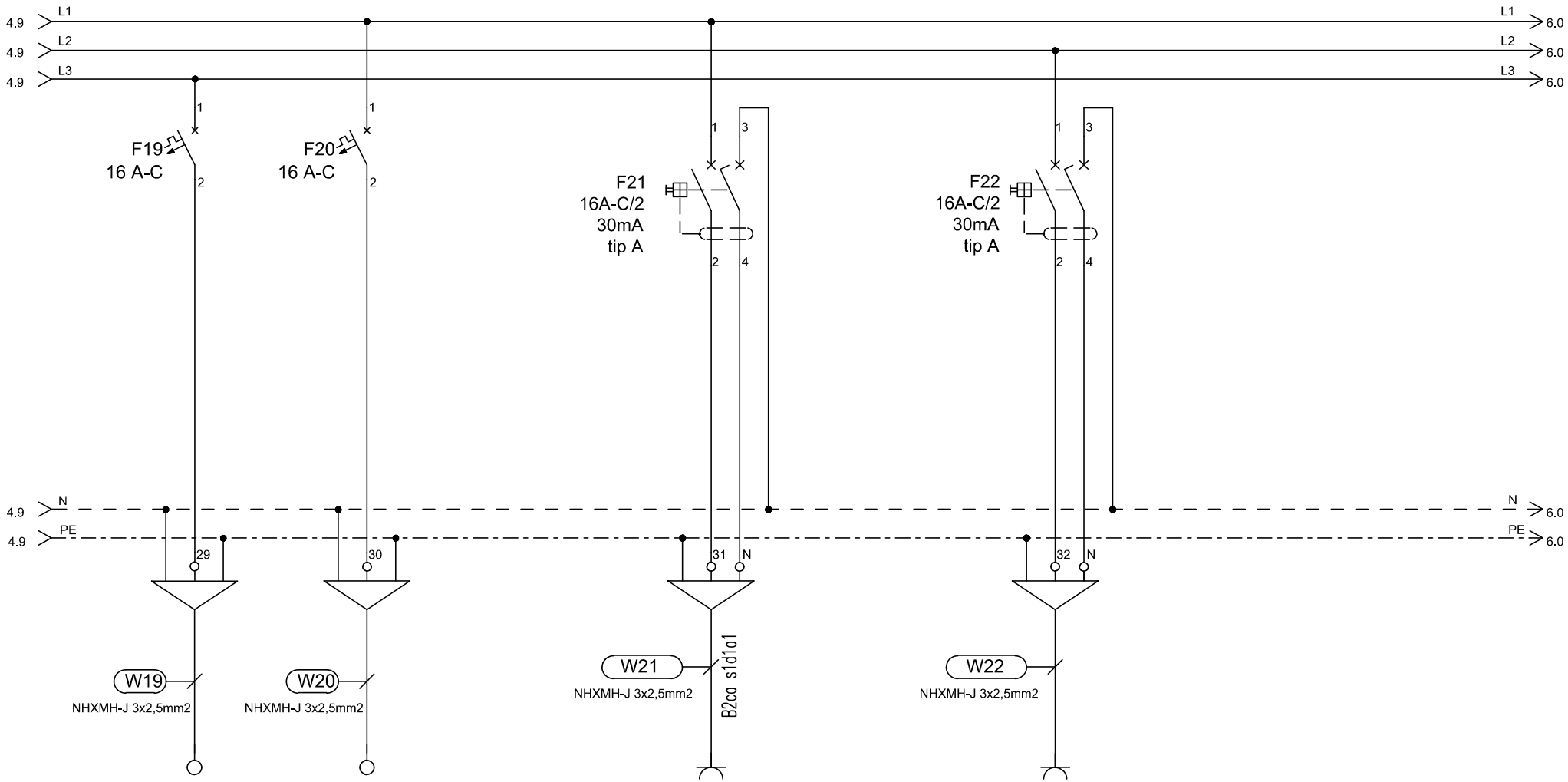

TIP	PEČICA 2	REZERVA		SERVISNE VTIČNICE		SERVISNE VTIČNICE
MOČ (W)	2000			2000		2000
LOKACIJA				stopnišče		avla

ELGOM Marko GOLOB s.p. Maistrova ulica 16 1241 Kamnik	Datum: julij 2023	Številka projekta: 15/2023	Vsebina risbe:	ELEKTRIČNI RAZDELILNIK EMPs – MREŽNO NAP. PRITLIČJE	Merilo:
	Odgovorni projektant: Roman Golob, dipl. inž. el.	Številka načrta 23–060	Investitor:	DOM UPOKOJENCEV DOMŽALE, Karantanska cesta 5, 1230 Domžale	Številka risbe: 165
	Projektiral: Marko Golob, univ. dipl. inž. el.	Vrsta projekta: PZI	Objekt:	DOM STAREJŠIH OBČANOV MORAVČE	List: 5/10
Načrt: NAČRT ELEKTROTEHNIKE 3.1, EL. INŠTALACIJE V OBJEKTU		Ime datoteke: print–2 eno du moravce 23–060 pzi			

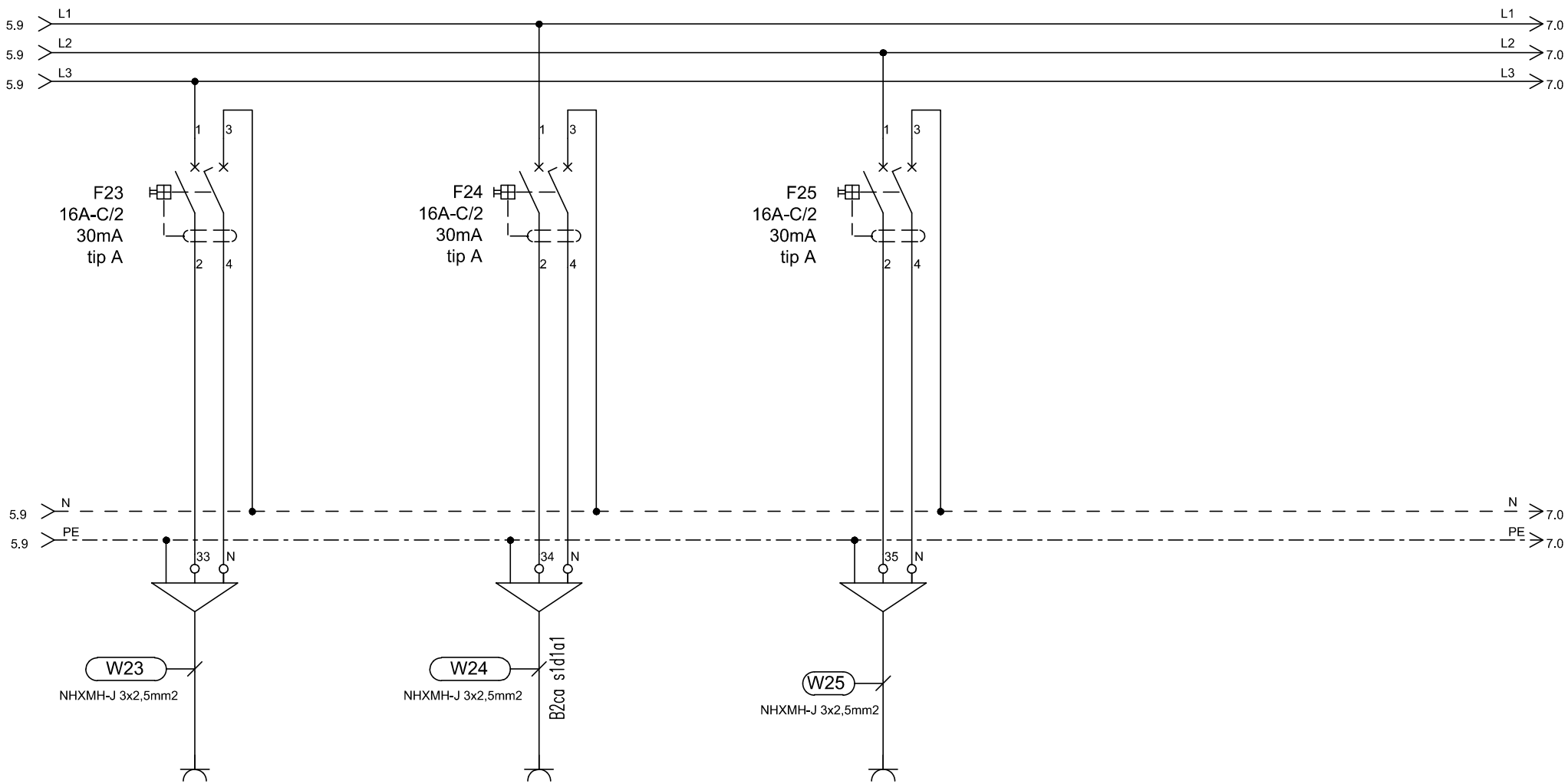

TIP	SERVISNE VTIČNICE		SERVISNE VTIČNICE		SERVISNE VTIČNICE
MOČ (W)	2000		2000		2000
LOKACIJA	garderobe		EP.6 in EP.7 - umrli		hodnik, pr. za vzdrževanje

ELGOM Marko GOLOB s.p. Maistrova ulica 16 1241 Kamnik	Datum: julij 2023	Številka projekta: 15/2023	Vsebina risbe:	ELEKTRIČNI RAZDELILNIK EMPs – MREŽNO NAP. PRITLIČJE	Merilo:
	Odgovorni projektant: Roman Golob, dipl. inž. el.	Številka načrta 23–060	Investitor:	DOM UPOKOJENCEV DOMŽALE, Karantanska cesta 5, 1230 Domžale	Številka risbe: 165
	Projektiral: Marko Golob, univ. dipl. inž. el.	Vrsta projekta: PZI	Objekt:	DOM STAREJŠIH OBČANOV MORAVČE	List: 6/10
Načrt:	NAČRT ELEKTROTEHNIKE 3.1, EL. INŠTALACIJE V OBJEKTU	Ime datoteke: print–2 eno du moravce 23–060 pzi			

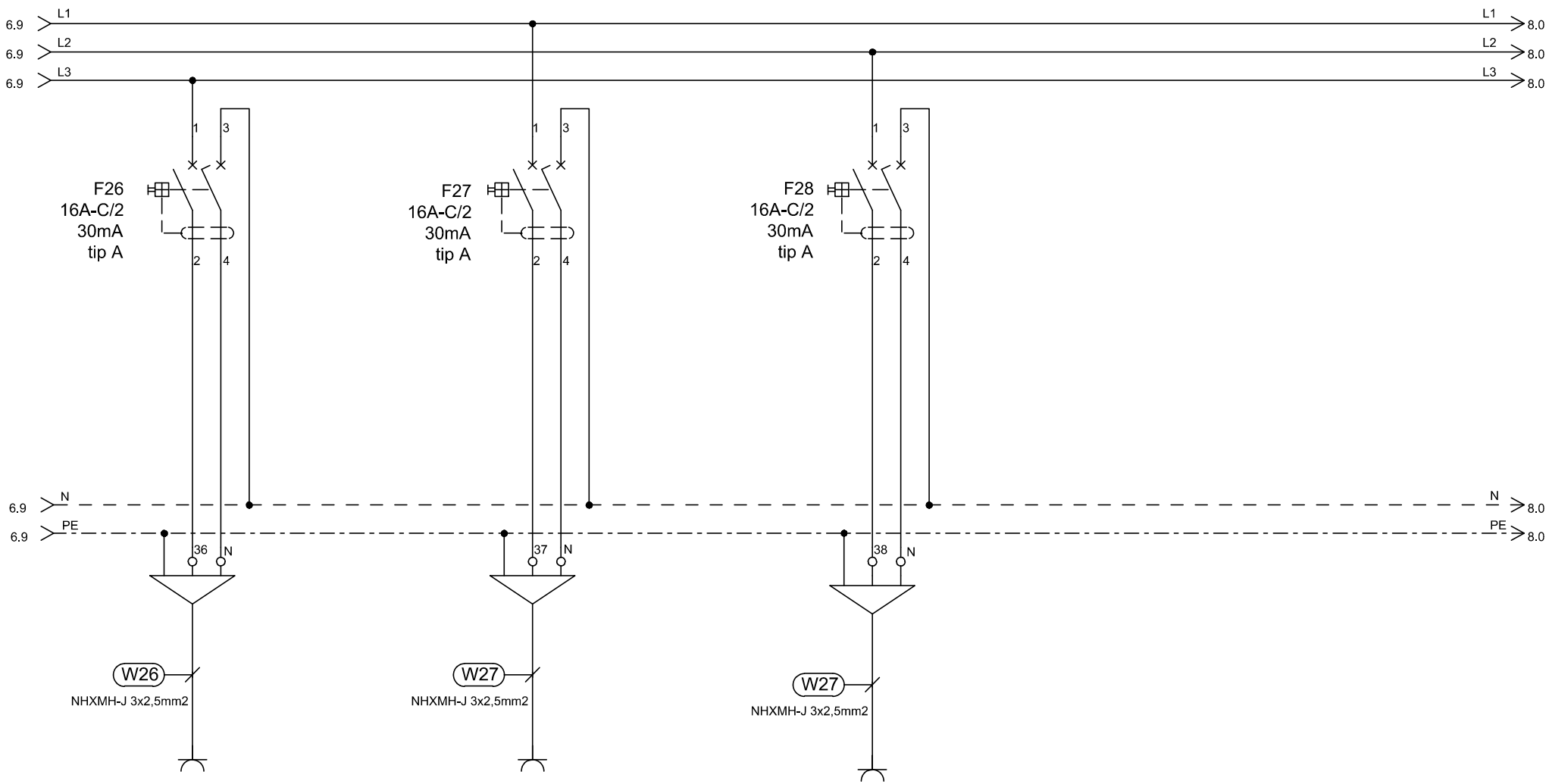

TIP	SERVISNE VTIČNICE		SERVISNE VTIČNICE		REZERVA
MOČ (W)	2000		2000		
LOKACIJA	AP.16 - servisne, čistila,		AP.16 - servisne		

ELGOM umazano perilo Marko GOLOB s.p. Maistrova ulica 16 1241 Kamnik	Datum: julij 2023	Odgovorni projektant: Roman Golob, dipl. inž. el.	Projektiral: Marko Golob, univ. dipl. inž. el.	Št. projekta: 15/2023	Št. načrta 23-060	Vrsta projekta: PZI	Ime datoteke: print-2 eno du moravce 23-060 pzi
Vsebina risbe:	ELEKTRIČNI RAZDELILNIK EMPs – MREŽNO NAP. PRITLIČJE			Merilo:			
Investitor:	DOM UPOKOJENCEV DOMŽALE, Karantanska cesta 5, 1230 Domžale			Št. risbe:	165		
Objekt:	DOM STAREJŠIH OBČANOV MORAVČE			List:	7/10		
Načrt:	NAČRT ELEKTROTEHNIKE 3.1, EL. INŠTALACIJE V OBJEKTU						

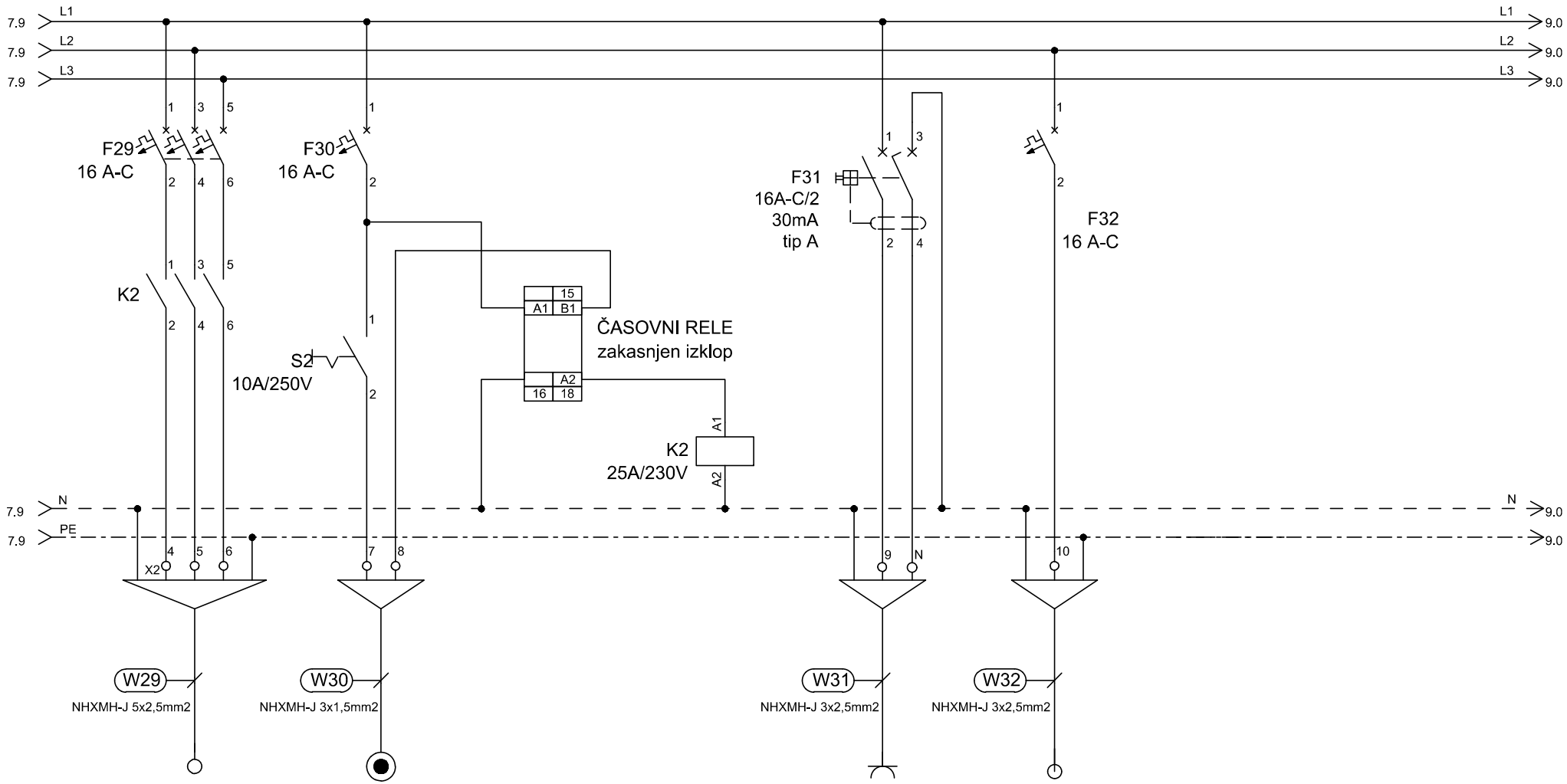

TIP	ŠTEDILNIK	T29	ČASOVNI RELE	K	VTIČNICA	EP
MOČ (W)	3000				2000	2000
LOKACIJA	steklokeramična plošča	Tipka za vklop štedilnika	zakasnjen izklop	kontaktor	pult	pomivalni stroj

ELGOM Marko GOLOB s.p. Maistrova ulica 16 1241 Kamnik	Datum: julij 2023	Številka projekta: 15/2023	Vsebina risbe: ELEKTRIČNI RAZDELILNIK EMPs – MREŽNO NAP. PRITLIČJE	Merilo:	
	Odgovorni projektant: Roman Golob, dipl. inž. el.	Številka načrta 23–060	Investitor: DOM UPOKOJENCEV DOMŽALE, Karantanska cesta 5, 1230 Domžale	Številka risbe:	165
	Projektiral: Marko Golob, univ. dipl. inž. el.	Vrsta projekta: PZI			
Načrt: NAČRT ELEKTROTEHNIKE 3.1, EL. INŠTALACIJE V OBJEKTU		Ime datoteke: print–2 eno du moravce 23–060 pzi	Objekt: DOM STAREJŠIH OBČANOV MORAVČE	List:	8/10

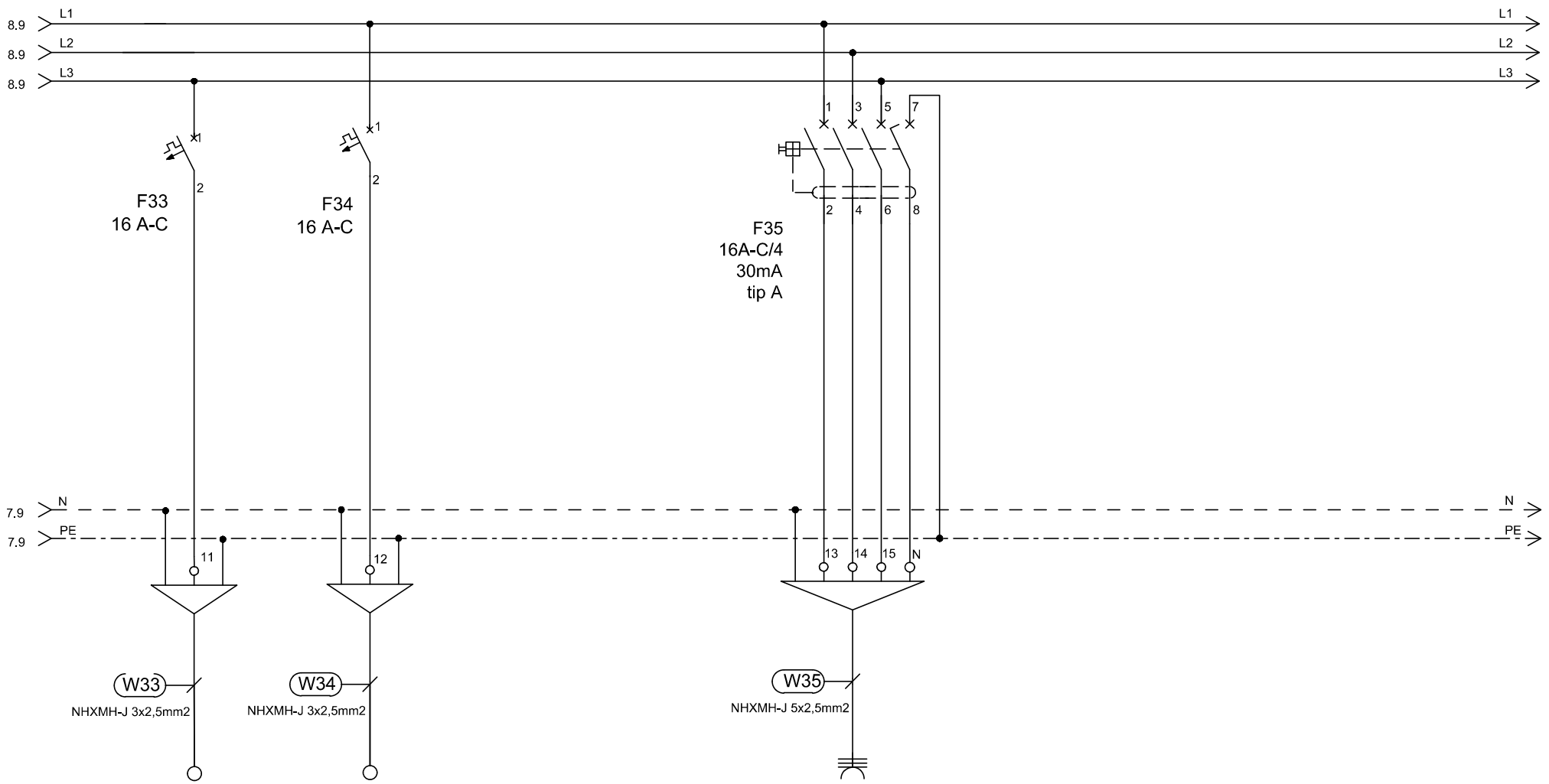

TIP	REZERVA	REZERVA		VTIČNICA 3F
MOČ (W)				2000
LOKACIJA				čistilni stroj, sklad. za opremo

ELGOM Marko GOLOB s.p. Maistrova ulica 16 1241 Kamnik	Datum: julij 2023	Številka projekta: 15/2023	Vsebina risbe: ELEKTRIČNI RAZDELILNIK EMPs – MREŽNO NAP. PRITLIČJE	Merilo:	
	Odgovorni projektant: Roman Golob, dipl. inž. el.	Številka načrta 23–060	Investitor: DOM UPOKOJENCEV DOMŽALE, Karantanska cesta 5, 1230 Domžale	Številka risbe:	165
	Projektiral: Marko Golob, univ. dipl. inž. el.	Vrsta projekta: PZI			
Načrt: NAČRT ELEKTROTEHNIKE 3.1, EL. INŠTALACIJE V OBJEKTU		Ime datoteke: print–2 eno du moravce 23–060 pzi	Objekt: DOM STAREJŠIH OBČANOV MORAVČE	List:	9/10

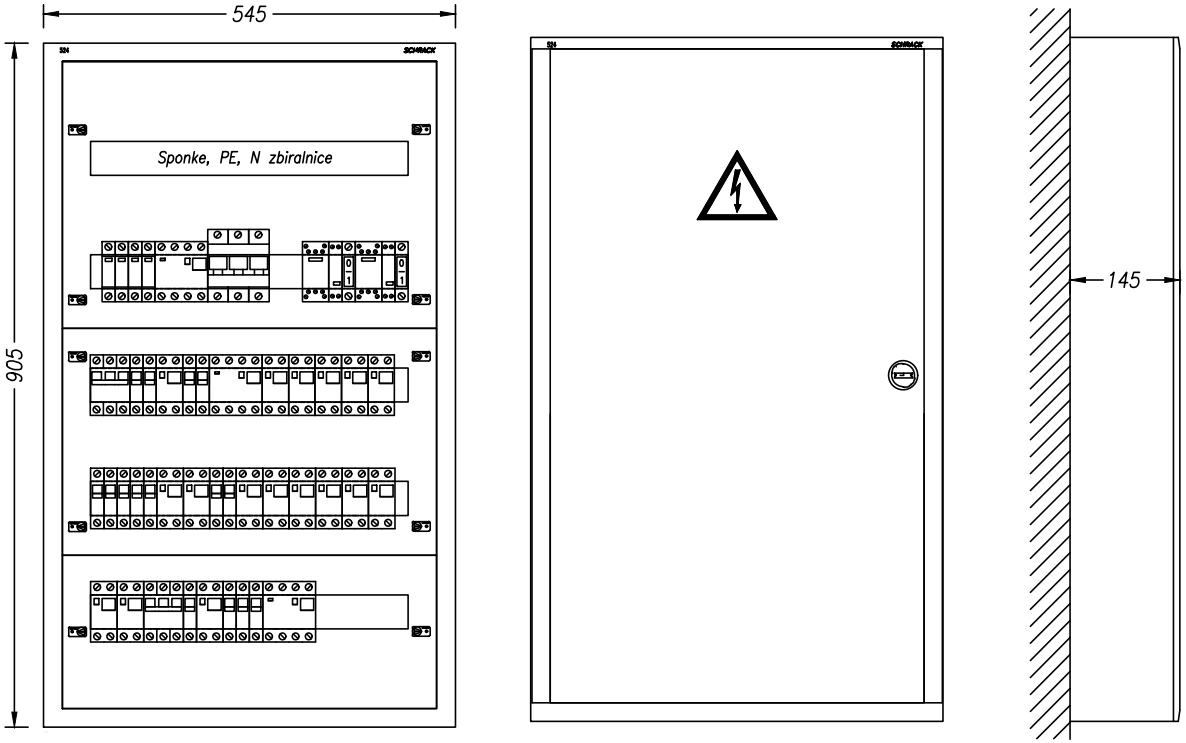

TEHNIČNI PODATKI:

Pinst= 25 000W
fist= 0,8
fp= 1,0
Pk= 2 000W
cos fi= 0,9
Un= 400V
Ik= 28,8A
Iv= 3x50A

ZAŠČITA:
SAMODEJNI
ODKLOP
NAPAJANJA

SISTEM INSTALACIJE:
TN-S

ELGOM Marko GOLOB s.p. Maistrova ulica 16 1241 Kamnik	Datum: julij 2023	Številka projekta: 15/2023	Vsebina risbe:	ELEKTRIČNI RAZDELILNIK EMPs – MREŽNO NAP. PRITLIČJE	Merilo:
	Odgovorni projektant: Roman Golob, dipl. inž. el.	Številka načrta 23–060	Investitor:	DOM UPOKOJENCEV DOMŽALE, Karantanska cesta 5, 1230 Domžale	Številka risbe: 165
	Projektiral: Marko Golob, univ. dipl. inž. el.	Vrsta projekta: PZI	Objekt:	DOM STAREJŠIH OBČANOV MORAVČE	List: 10/10
Načrt: NAČRT ELEKTROTEHNIKE 3.1, EL. INŠTALACIJE V OBJEKTU		Ime datoteke: print–2 eno du moravce 23–060 pzi			

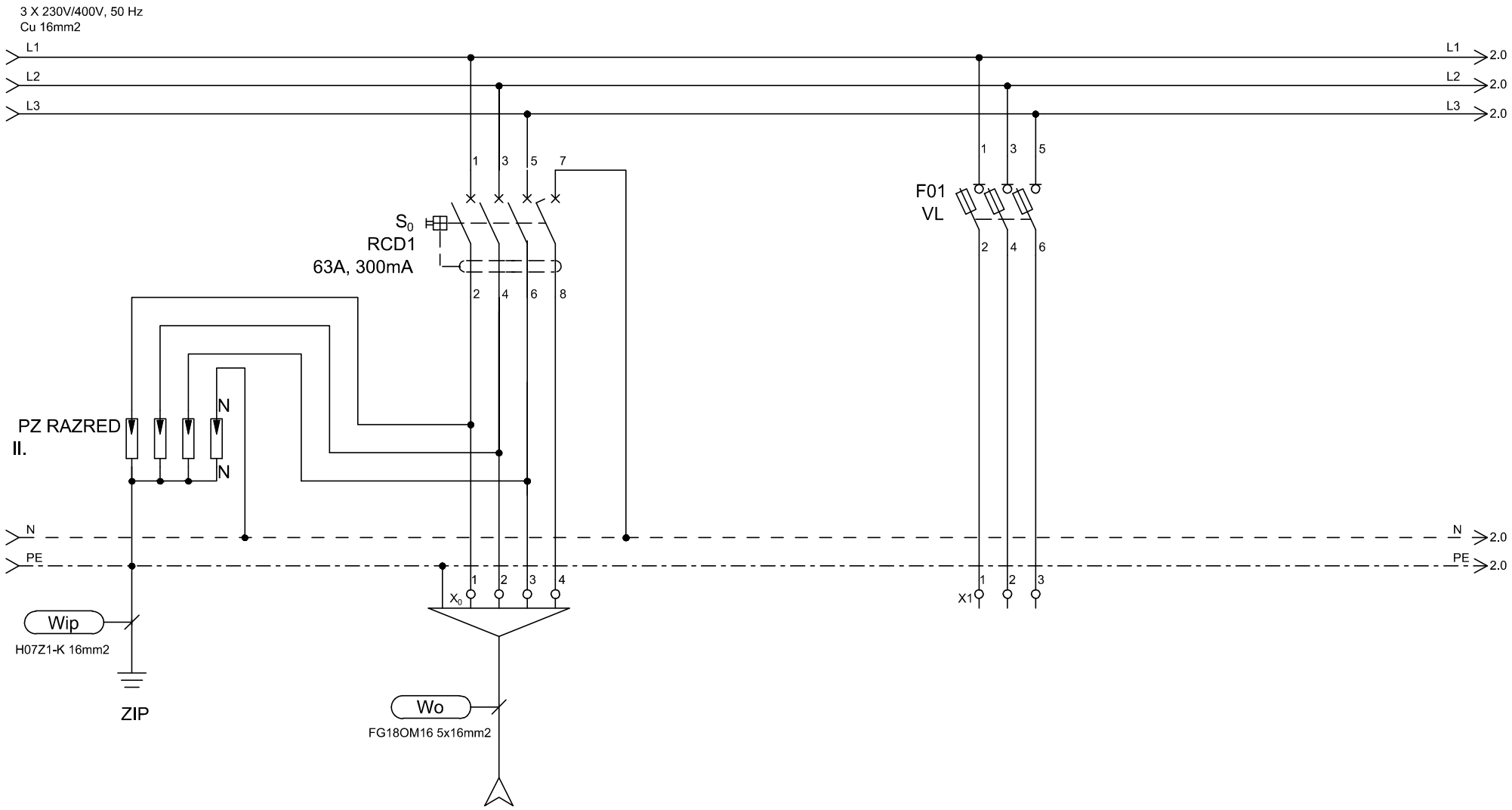

TIP	DOVOD			REZERVA
MOČ (W)	Iv=3x50A			
LOKACIJA	iz EGM			

ELGOM Marko GOLOB s.p. Maistrova ulica 16 1241 Kamnik	Datum: julij 2023	Številka projekta: 15/2023	Vsebina risbe: ELEKTRIČNI RAZDELILNIK EM1Ns – MREŽNO NAP. 1. NADSTR.	Merilo:	
	Odgovorni projektant: Roman Golob, dipl. inž. el.	Številka načrta 23–060	Investitor: DOM UPOKOJENCEV DOMŽALE, Karantanska cesta 5, 1230 Domžale	Številka risbe:	166
	Projektiral: Marko Golob, univ. dipl. inž. el.	Vrsta projekta: PZI			
Načrt: NAČRT ELEKTROTEHNIKE 3.1, EL. INŠTALACIJE V OBJEKTU		Ime datoteke: print–2 eno du moravce 23–060 pzi	Objekt: DOM STAREJŠIH OBČANOV MORAVČE	List:	1/8

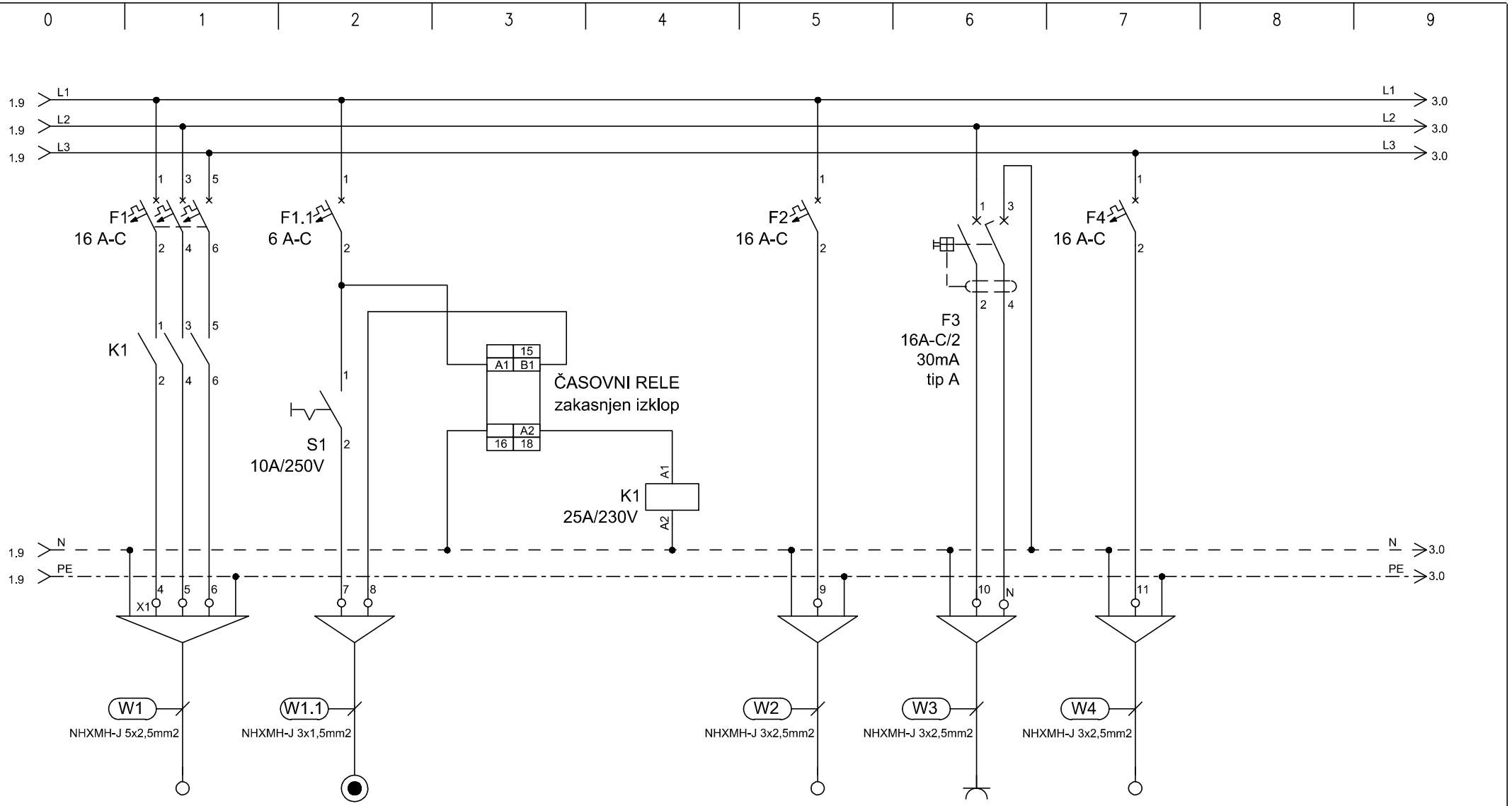

TIP	ŠTEDILNIK	T1	Časovni rele	K	EP	VTIČNICA	EP
MOČ (W)	3000				2000	2000	2000
LOKACIJA		Tipka za vklop štedilnika	zakasnjen izklop	kontaktor	pečica	pult, napa	hladilnik

ELGOM Marko GOLOB s.p. Maistrova ulica 16 1241 Kamnik	Datum: julij 2023	Številka projekta: 15/2023	Vsebina risbe: ELEKTRIČNI RAZDELILNIK EM1Ns – MREŽNO NAP. 1. NADSTR.	Merilo:	
	Odgovorni projektant: Roman Golob, dipl. inž. el.	Številka načrta 23–060	Investitor: DOM UPOKOJENCEV DOMŽALE, Karantanska cesta 5, 1230 Domžale	Številka risbe:	166
	Projektiral: Marko Golob, univ. dipl. inž. el.	Vrsta projekta: PZI			
Načrt: NAČRT ELEKTROTEHNIKE 3.1, EL. INŠTALACIJE V OBJEKTU		Ime datoteke: print–2 eno du moravce 23–060 pzi	Objekt: DOM STAREJŠIH OBČANOV MORAVČE	List:	2/8

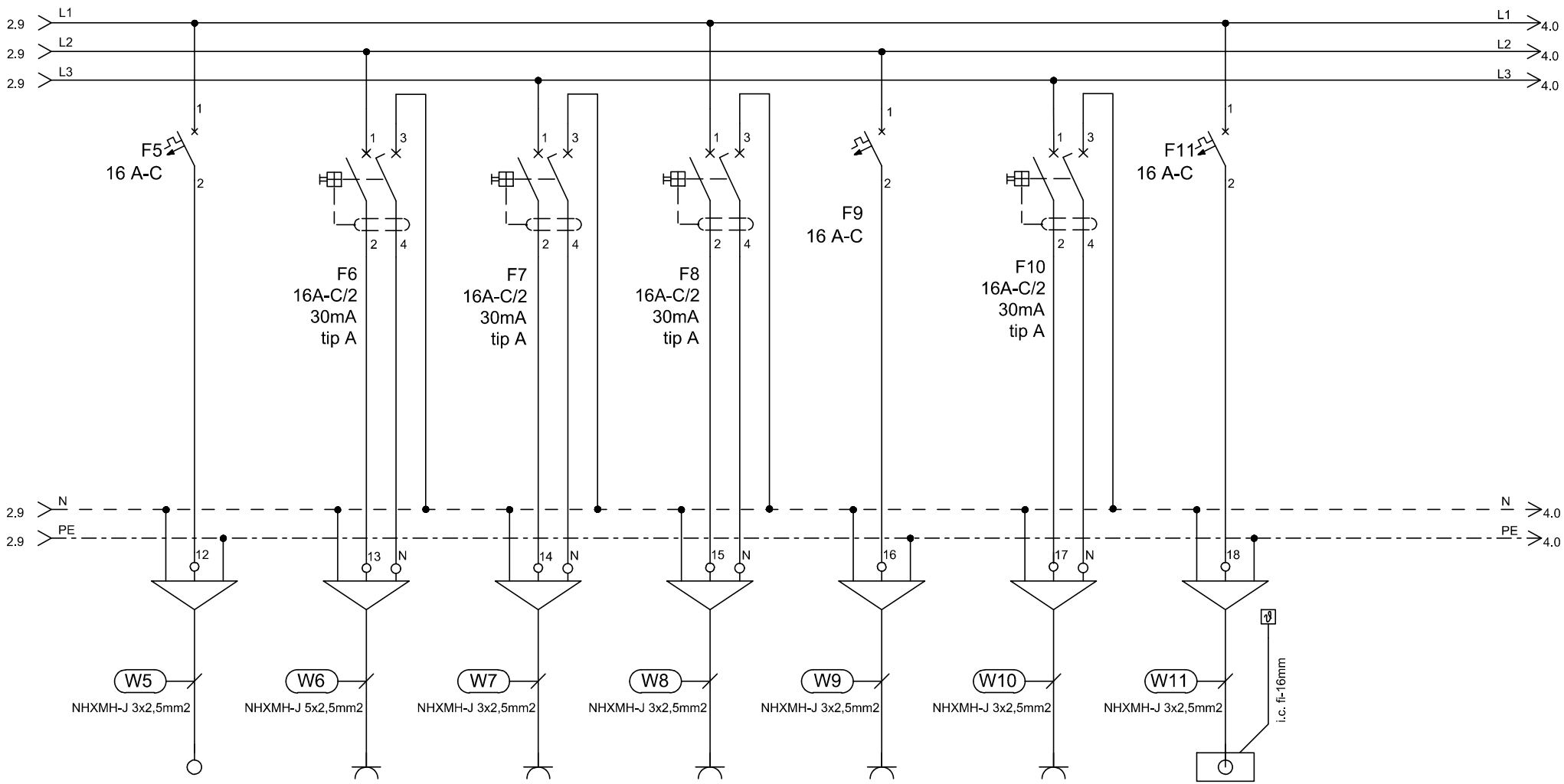

TIP	VTIČNICA	VTIČNICA	VTIČNICA	VTIČNICA	VTIČNICE	VTIČNICE	EP
MOČ (W)	2000	2000	500	500	200	2000	1000
LOKACIJA	pomivalni stroj kuhinja	sestrski pult	TV	AVLA	Wi - fi	1N.37	avla

ELGOM	Marko GOLOB s.p. Maistrova ulica 16 1241 Kamnik	Datum: julij 2023	Številka projekta: 15/2023	Vsebina risbe:	ELEKTRIČNI RAZDELILNIK EM1Ns – MREŽNO NAP. 1. NADSTR.	Merilo:	
		Odgovorni projektant: Roman Golob, dipl. inž. el.	Številka načrta 23–060	Investitor:	DOM UPOKOJENCEV DOMŽALE, Karantanska cesta 5, 1230 Domžale	Številka risbe:	166
		Projektiral: Marko Golob, univ. dipl. inž. el.	Vrsta projekta: PZI				
Načrt:	NAČRT ELEKTROTEHNIKE 3.1, EL. INŠTALACIJE V OBJEKTU		Ime datoteke: print–2 eno du moravce 23–060 pzi	Objekt:	DOM STAREJŠIH OBČANOV MORAVČE	List:	3/8

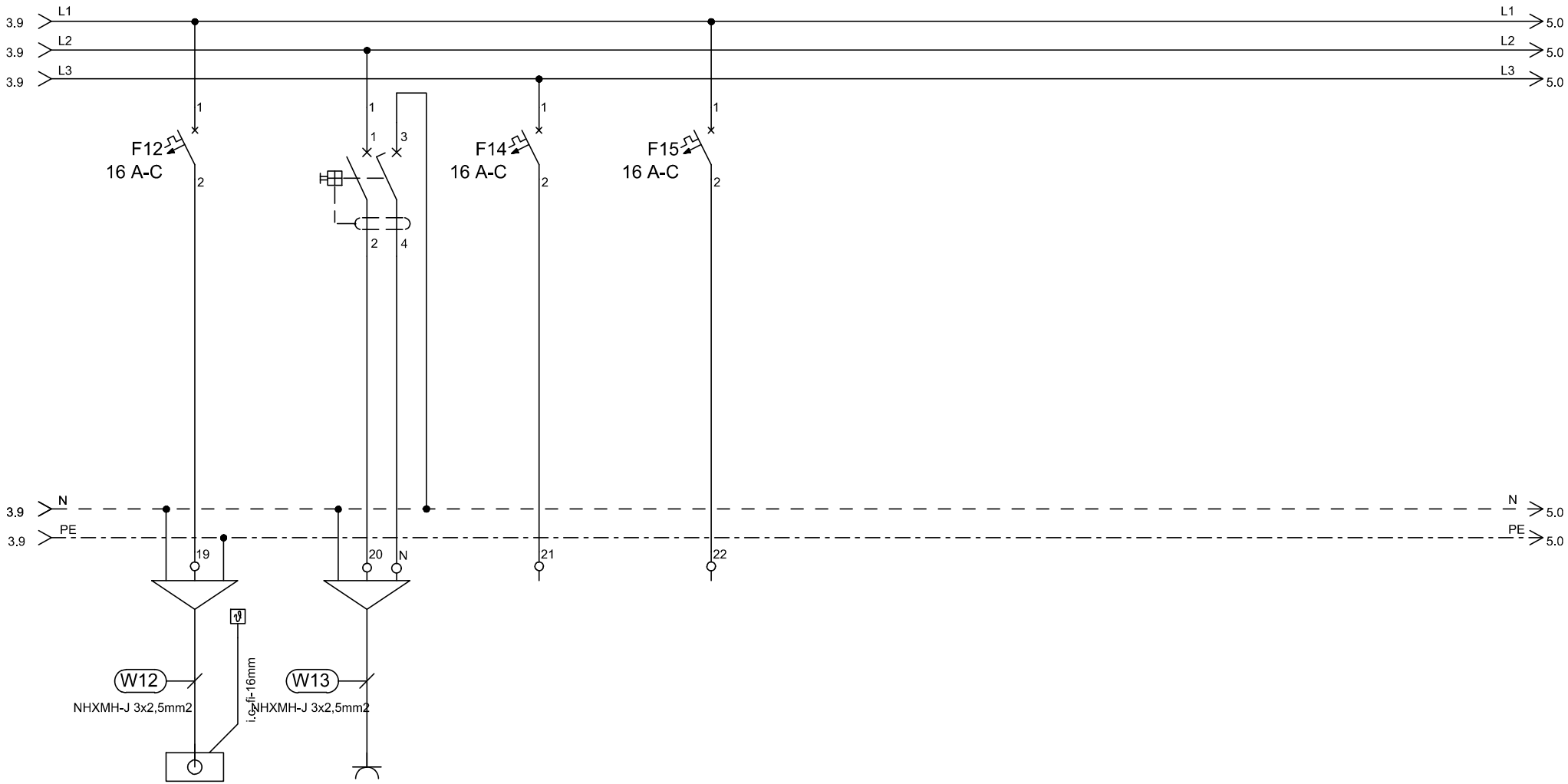

TIP	EP	VTIČNICA	REZERVA	REZERVA
MOČ (W)	1000	2000		
LOKACIJA	hodnik	AN.33 - delovni pult		

ELGOM	Marko GOLOB s.p. Maistrova ulica 16 1241 Kamnik	Datum: julij 2023	Številka projekta: 15/2023	Vsebina risbe: ELEKTRIČNI RAZDELILNIK EM1Ns – MREŽNO NAP. 1. NADSTR.	Merilo:
		Odgovorni projektant: Roman Golob, dipl. inž. el.	Številka načrta 23–060	Investitor: DOM UPOKOJENCEV DOMŽALE, Karantanska cesta 5, 1230 Domžale	Številka risbe: 166
		Projektiral: Marko Golob, univ. dipl. inž. el.	Vrsta projekta: PZI		
Načrt: NAČRT ELEKTROTEHNIKE 3.1, EL. INŠTALACIJE V OBJEKTU			Ime datoteke: print–2 eno du moravce 23–060 pzi	Objekt: DOM STAREJŠIH OBČANOV MORAVČE	List: 4/8

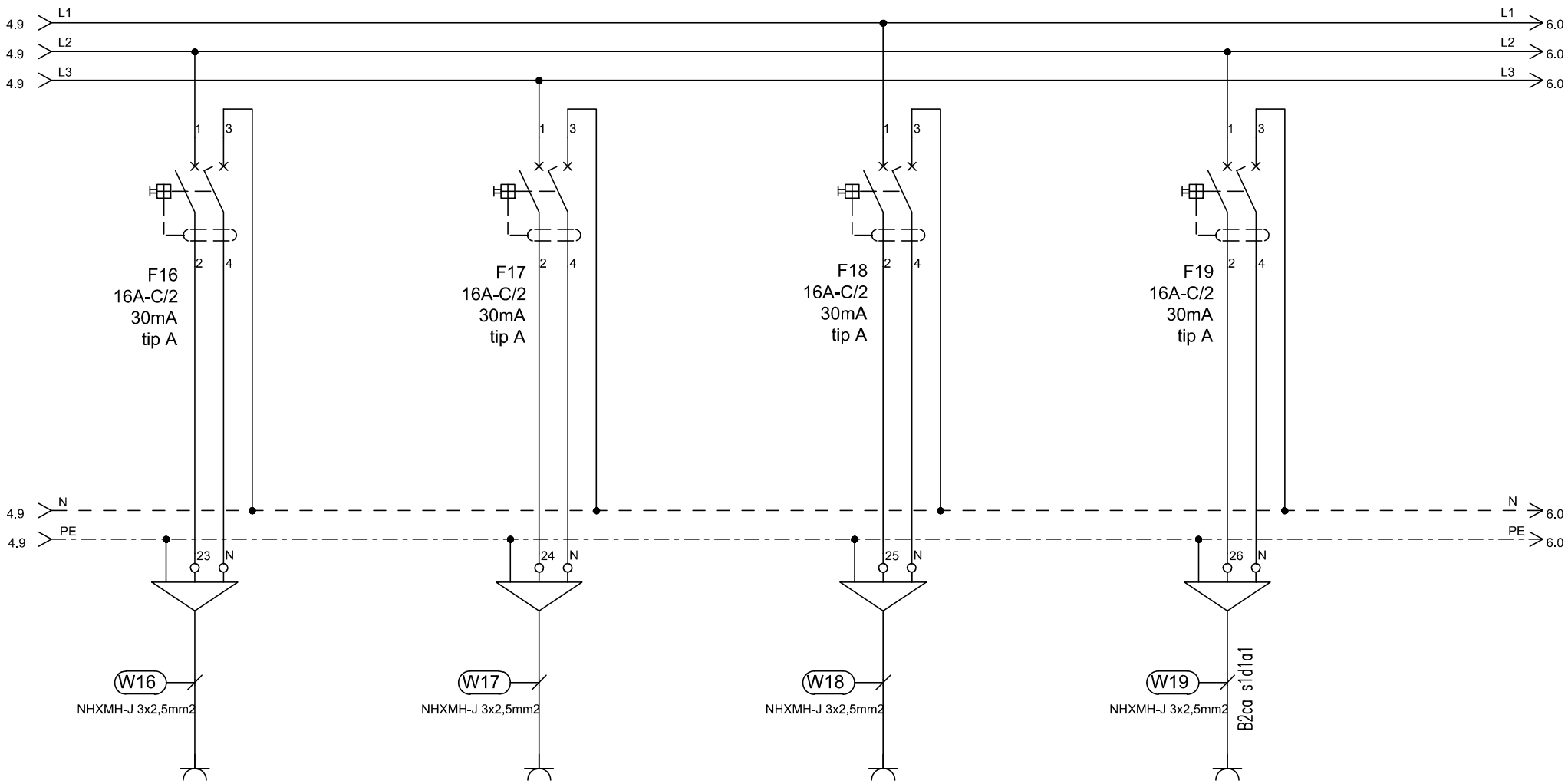

TIP	REZERVA		REZERVA		SERVISNE VTIČNICE		VTIČNICE
MOČ (W)					2000		2000
LOKACIJA					hodnik		hodnik ob stopnicah

ELGOM Marko GOLOB s.p. Maistrova ulica 16 1241 Kamnik	Datum: julij 2023	Številka projekta: 15/2023	Vsebina risbe: ELEKTRIČNI RAZDELILNIK EM1Ns – MREŽNO NAP. 1. NADSTR.	Merilo:	
	Odgovorni projektant: Roman Golob, dipl. inž. el.	Številka načrta 23–060	Investitor: DOM UPOKOJENCEV DOMŽALE, Karantanska cesta 5, 1230 Domžale	Številka risbe:	166
	Projektiral: Marko Golob, univ. dipl. inž. el.	Vrsta projekta: PZI	Objekt: DOM STAREJŠIH OBČANOV MORAVČE	List:	5/8
Načrt: NAČRT ELEKTROTEHNIKE 3.1, EL. INŠTALACIJE V OBJEKTU		Ime datoteke: print–2 eno du moravce 23–060 pzi			

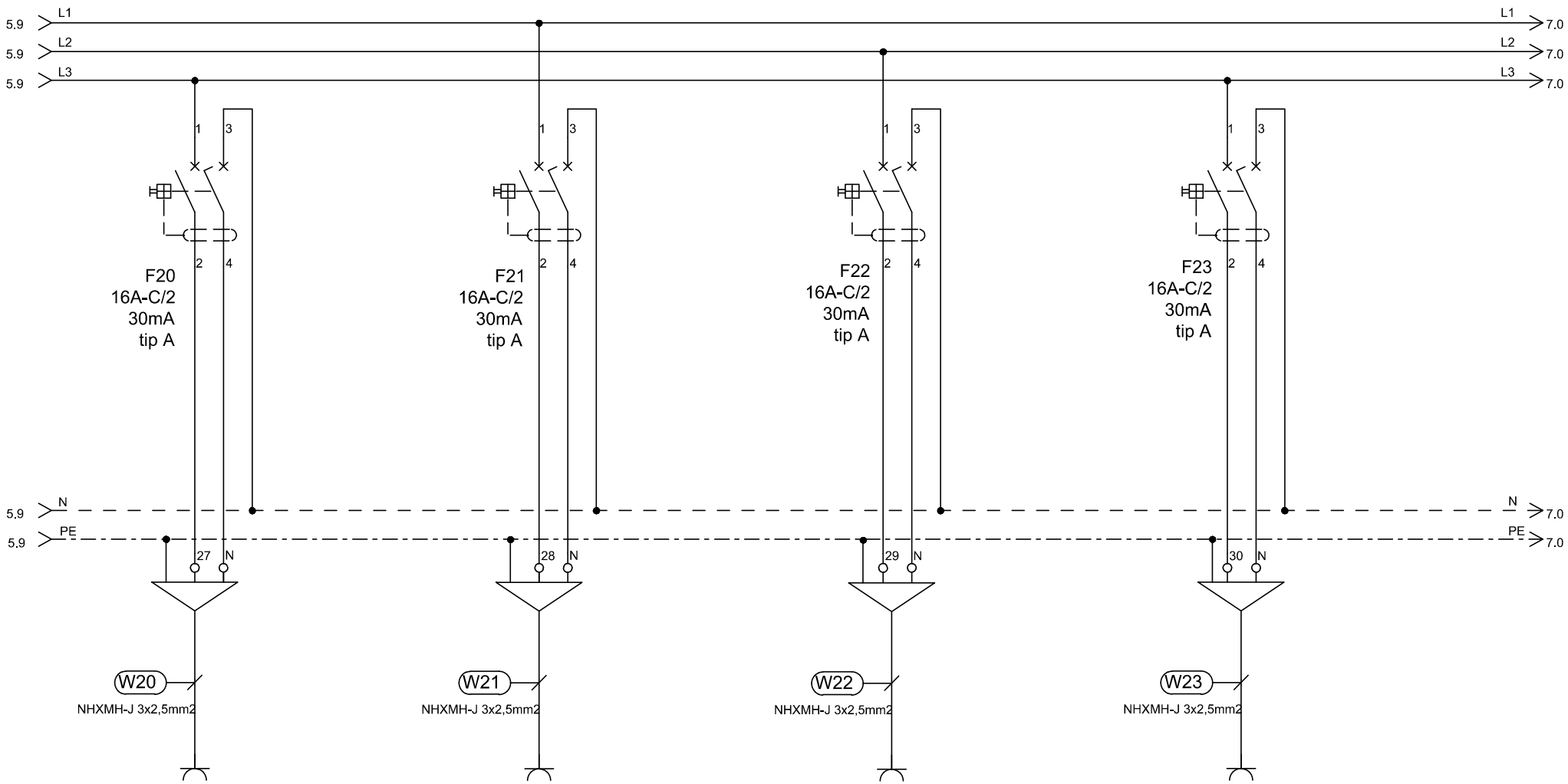

TIP	VTIČNICA		REZERVA		REZERVA		REZERVA
MOČ (W)	2000						
LOKACIJA	negovalna kopalnica -kad						

ELGOM Marko GOLOB s.p. Maistrova ulica 16 1241 Kamnik	Datum: julij 2023	Številka projekta: 15/2023	Vsebina risbe: ELEKTRIČNI RAZDELILNIK EM1Ns – MREŽNO NAP. 1. NADSTR.	Merilo:	
	Odgovorni projektant: Roman Golob, dipl. inž. el.	Številka načrta 23–060	Investitor: DOM UPOKOJENCEV DOMŽALE, Karantanska cesta 5, 1230 Domžale	Številka risbe:	166
	Projektiral: Marko Golob, univ. dipl. inž. el.	Vrsta projekta: PZI			
Načrt: NAČRT ELEKTROTEHNIKE 3.1, EL. INŠTALACIJE V OBJEKTU		Ime datoteke: print–2 eno du moravce 23–060 pzi	Objekt: DOM STAREJŠIH OBČANOV MORAVČE	List:	6/8

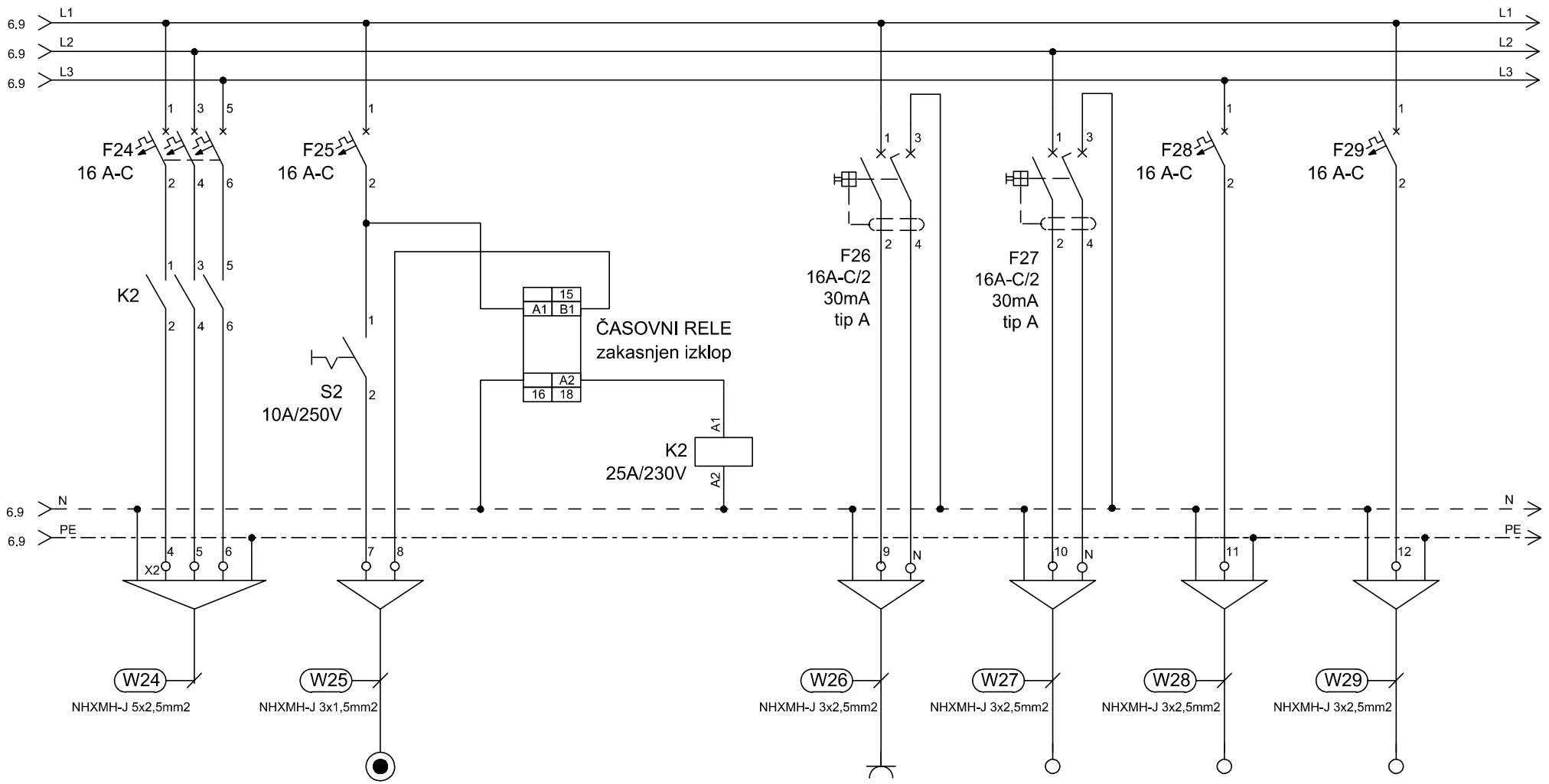

TIP	ŠTEDILNIK	T24	ČASOVNI RELE	K	VTIČNICA	EP	EP	EP
MOČ (W)	3000				2000	2000	2000	2000
LOKACIJA		Tipka za vklop štedilnika	zakasnjen izklop	kontaktor	pult	hladilnik	pečica	pomivalni stroj

ELGOM Marko GOLOB s.p. Maistrova ulica 16 1241 Kamnik	Datum: julij 2023	Številka projekta: 15/2023	Vsebina risbe: ELEKTRIČNI RAZDELILNIK EM1Ns – MREŽNO NAP. 1. NADSTR.	Merilo:	
	Odgovorni projektant: Roman Golob, dipl. inž. el.	Številka načrta 23–060	Investitor: DOM UPOKOJENCEV DOMŽALE, Karantanska cesta 5, 1230 Domžale	Številka risbe:	166
	Projektiral: Marko Golob, univ. dipl. inž. el.	Vrsta projekta: PZI			
Načrt: NAČRT ELEKTROTEHNIKE 3.1, EL. INŠTALACIJE V OBJEKTU		Ime datoteke: print–2 eno du moravce 23–060 pzi	Objekt: DOM STAREJŠIH OBČANOV MORAVČE	List:	7/8

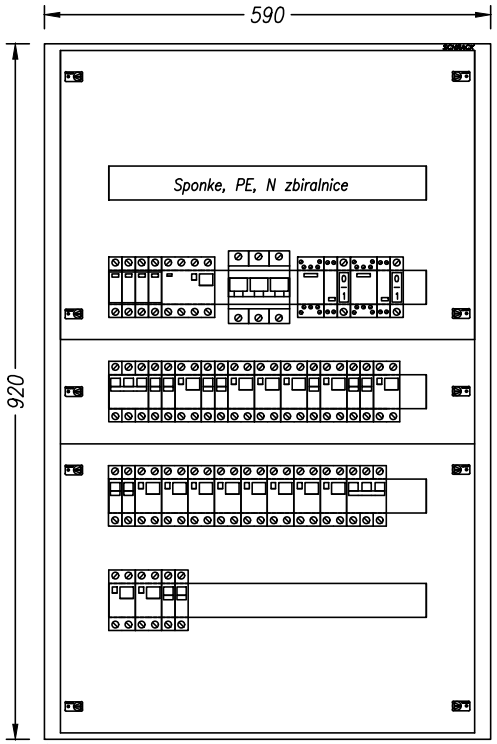

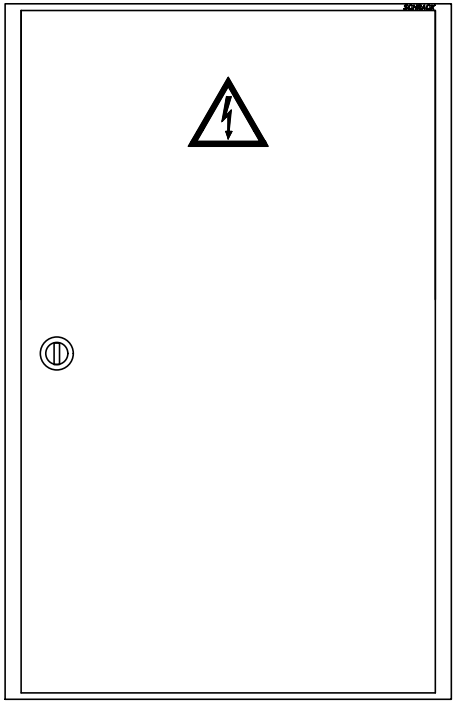

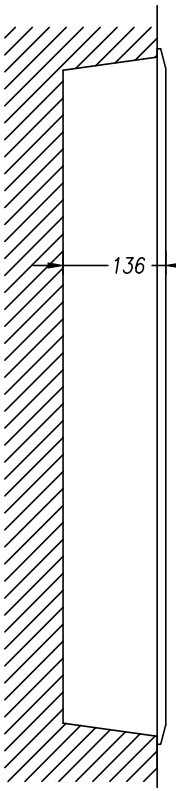

TEHNIČNI PODATKI:

Pinst= 25 000W
fist= 0,8
fp= 1,0
Pk= 2 000W
cos fi= 0,9
Un= 400V
Ik= 28,8A
Iv= 3x50A

ZAŠČITA:
SAMODEJNI
ODKLOP
NAPAJANJA

SISTEM INSTALACIJE:
TN-S

TIPSKI VGRADNI RAZDELILNIK
STOPNJA ZAŠČITE IP30

VIŠINA MONTAŽE 1,2 m SP. ROB

ELGOM Marko GOLOB s.p. Maistrova ulica 16 1241 Kamnik	Datum: julij 2023	Številka projekta: 15/2023	Vsebina risbe:	ELEKTRIČNI RAZDELILNIK EM1Ns – MREŽNO NAP. 1. NADSTR.	Merilo:
	Odgovorni projektant: Roman Golob, dipl. inž. el.	Številka načrta 23–060	Investitor:	DOM UPOKOJENCEV DOMŽALE, Karantanska cesta 5, 1230 Domžale	Številka risbe: 166
	Projektiral: Marko Golob, univ. dipl. inž. el.	Vrsta projekta: PZI	Objekt:	DOM STAREJŠIH OBČANOV MORAVČE	List: 8/8
Načrt: NAČRT ELEKTROTEHNIKE 3.1, EL. INŠTALACIJE V OBJEKTU		Ime datoteke: print–2 eno du moravce 23–060 pzi			

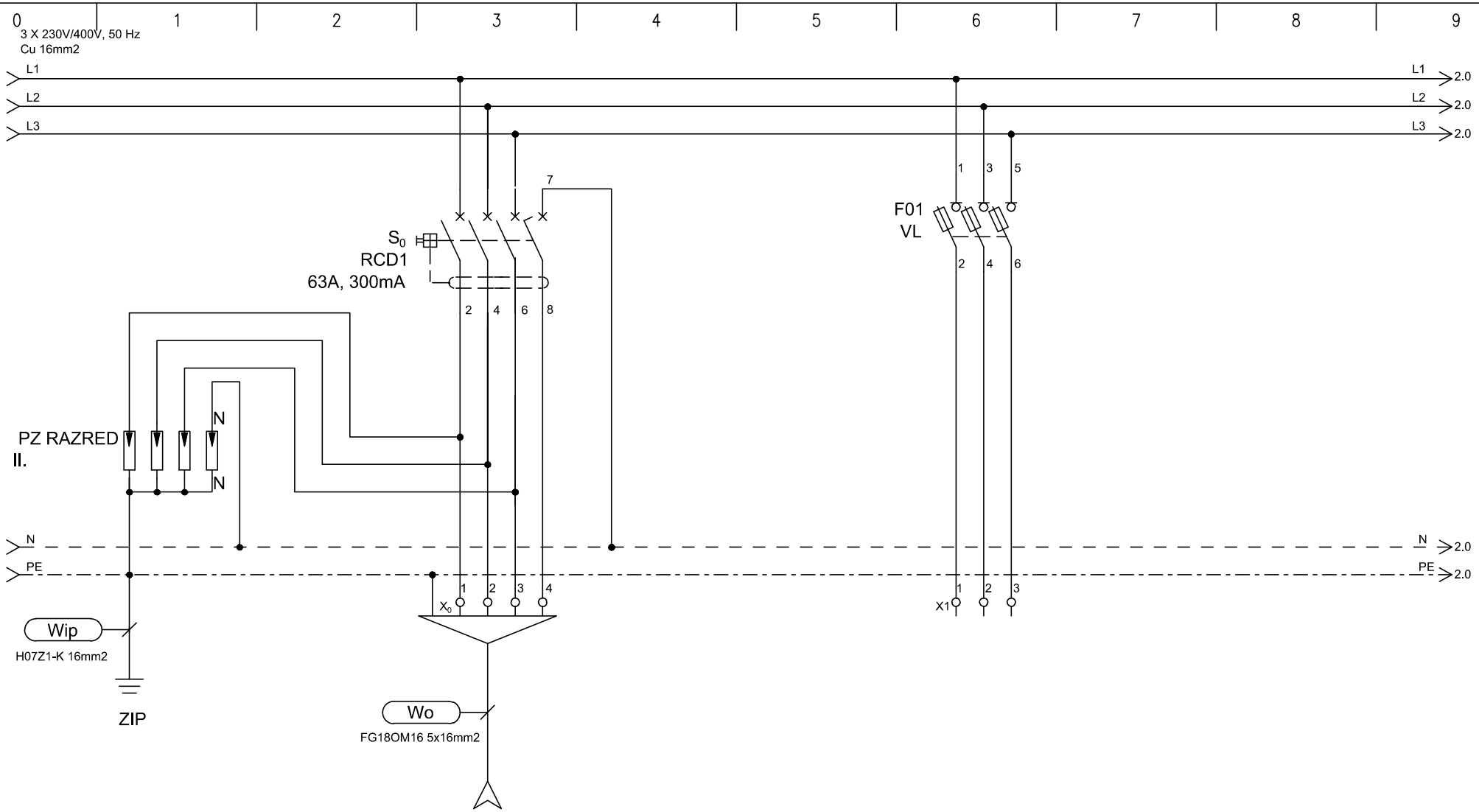

TIP	DOVOD			REZERVA
MOČ (W)	Iv=3x50A			
LOKACIJA	iz EGM			

ELGOM Marko GOLOB s.p. Maistrova ulica 16 1241 Kamnik	Datum: julij 2023	Številka projekta: 15/2023	Vsebina risbe: ELEKTRIČNI RAZDELILNIK EM2Ns – MREŽNO NAP. 2. NADSTR.	Merilo:	
	Odgovorni projektant: Roman Golob, dipl. inž. el.	Številka načrta 23–060	Investitor: DOM UPOKOJENCEV DOMŽALE, Karantanska cesta 5, 1230 Domžale	Številka risbe:	167
	Projektiral: Marko Golob, univ. dipl. inž. el.	Vrsta projekta: PZI			
Načrt: NAČRT ELEKTROTEHNIKE 3.1, EL. INŠTALACIJE V OBJEKTU		Ime datoteke: print–2 eno du moravce 23–060 pzi	Objekt: DOM STAREJŠIH OBČANOV MORAVČE	List:	1/8

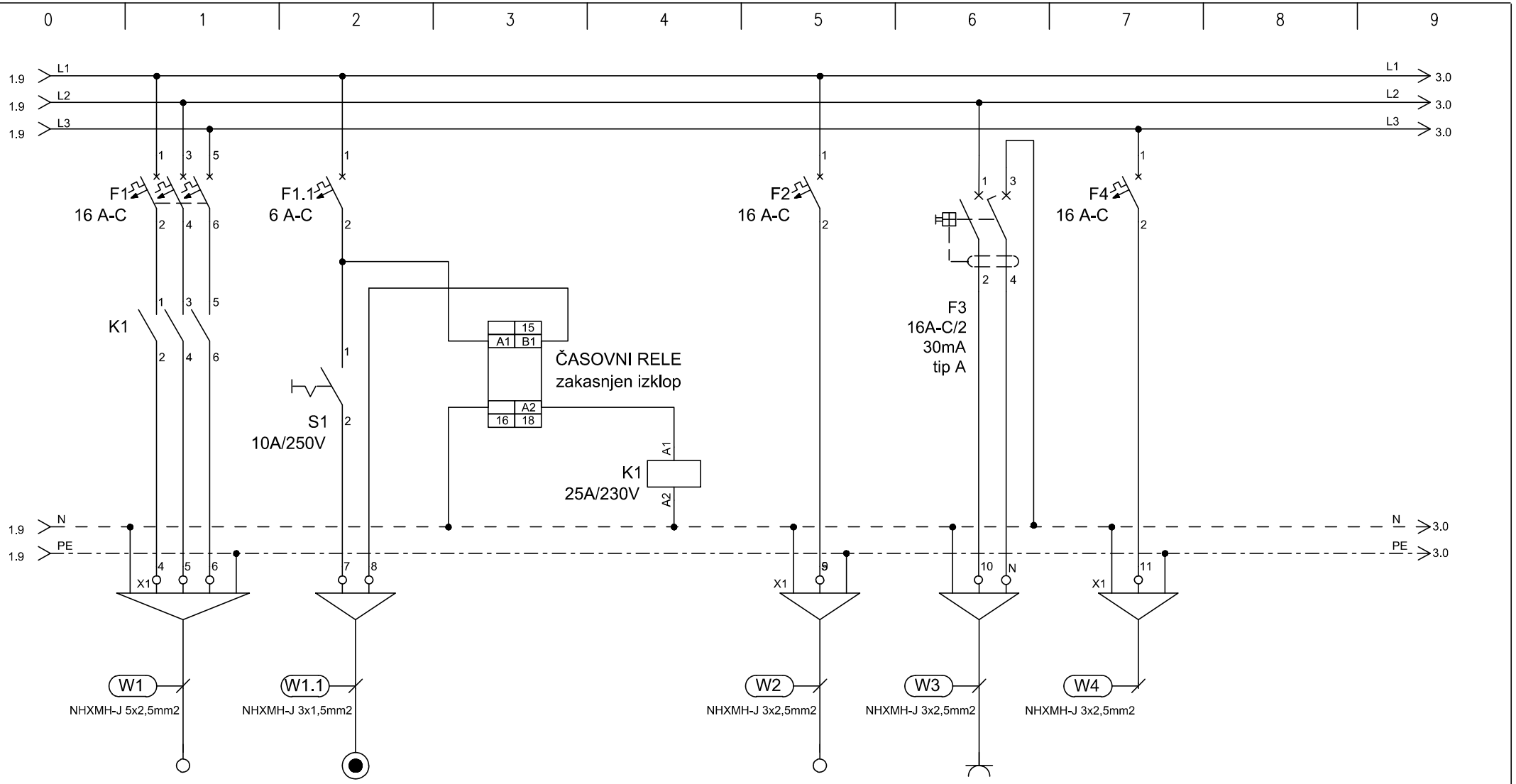

TIP	ŠTEDILNIK	T1	Časovni rele	K	VTIČNICA	VTIČNICA	VTIČNICA
MOČ (W)	3000				2000	2000	2000
LOKACIJA		Tipka za vklop štedilnika	zakasnjen izklop	kontaktor	pečica	pult	hladilnik

ELGOM Marko GOLOB s.p. Maistrova ulica 16 1241 Kamnik	Datum: julij 2023	Številka projekta: 15/2023	Vsebina risbe: ELEKTRIČNI RAZDELILNIK EM2Ns – MREŽNO NAP. 2. NADSTR.	Merilo:	
	Odgovorni projektant: Roman Golob, dipl. inž. el.	Številka načrta 23–060	Investitor: DOM UPOKOJENCEV DOMŽALE, Karantanska cesta 5, 1230 Domžale	Številka risbe:	167
	Projektiral: Marko Golob, univ. dipl. inž. el.	Vrsta projekta: PZI			
Načrt: NAČRT ELEKTROTEHNIKE 3.1, EL. INŠTALACIJE V OBJEKTU		Ime datoteke: print–2 eno du moravce 23–060 pzi	Objekt: DOM STAREJŠIH OBČANOV MORAVČE	List:	2/8

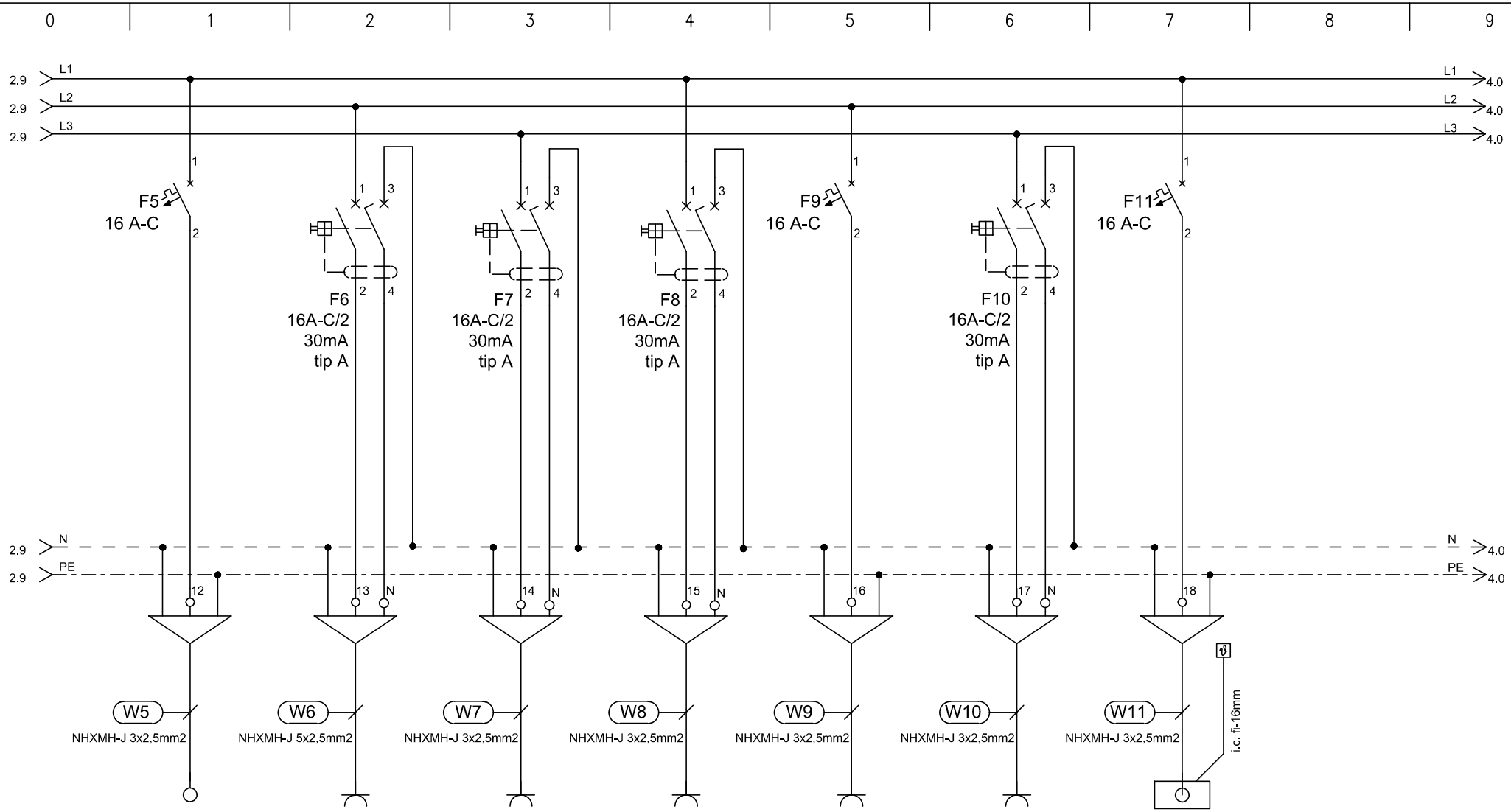

TIP	VTIČNICA	VTIČNICA	VTIČNICA	VTIČNICA	VTIČNICE	VTIČNICE	EP
MOČ (W)	2000	2000	500	500	200	2000	1000
LOKACIJA	pomivalni stroj kuhinja	sestrski pult	TV		Wi - fi	AN.37	avla

ELGOM	Marko GOLOB s.p. Maistrova ulica 16 1241 Kamnik	Datum: julij 2023	Številka projekta: 15/2023	Vsebina risbe:	ELEKTRIČNI RAZDELILNIK EM2Ns – MREŽNO NAP. 2. NADSTR.	Merilo:	
		Odgovorni projektant: Roman Golob, dipl. inž. el.	Številka načrta 23–060	Investitor:	DOM UPOKOJENCEV DOMŽALE, Karantanska cesta 5, 1230 Domžale	Številka risbe:	167
		Projektiral: Marko Golob, univ. dipl. inž. el.	Vrsta projekta: PZI				
Načrt:	NAČRT ELEKTROTEHNIKE 3.1, EL. INŠTALACIJE V OBJEKTU		Ime datoteke: print–2 eno du moravce 23–060 pzi	Objekt:	DOM STAREJŠIH OBČANOV MORAVČE	List:	3/8

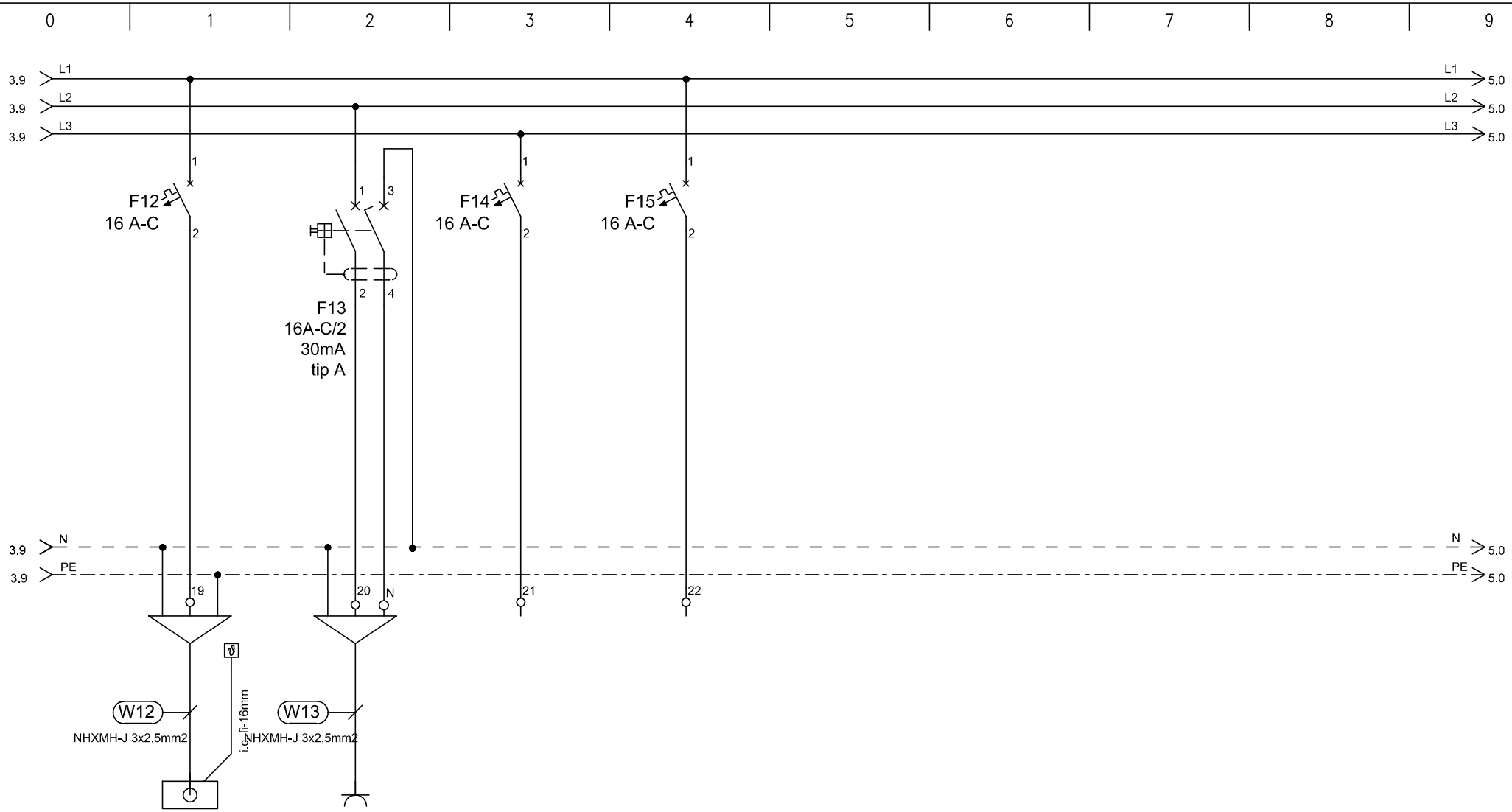

TIP	EP	VTIČNICA	REZERVA	REZERVA
MOČ (W)	1000	2000		
LOKACIJA	konvektorji	AN.33 - delovni pult		

ELGOM	Marko GOLOB s.p. Maistrova ulica 16 1241 Kamnik	Datum: julij 2023	Številka projekta: 15/2023	Vsebina risbe: ELEKTRIČNI RAZDELILNIK EM2Ns – MREŽNO NAP. 2. NADSTR.	Merilo:
		Odgovorni projektant: Roman Golob, dipl. inž. el.	Številka načrta 23–060	Investitor: DOM UPOKOJENCEV DOMŽALE, Karantanska cesta 5, 1230 Domžale	Številka risbe: 167
		Projektiral: Marko Golob, univ. dipl. inž. el.	Vrsta projekta: PZI		
Načrt:	NAČRT ELEKTROTEHNIKE 3.1, EL. INŠTALACIJE V OBJEKTU		Ime datoteke: print–2 eno du moravce 23–060 pzi	Objekt: DOM STAREJŠIH OBČANOV MORAVČE	List: 4/8

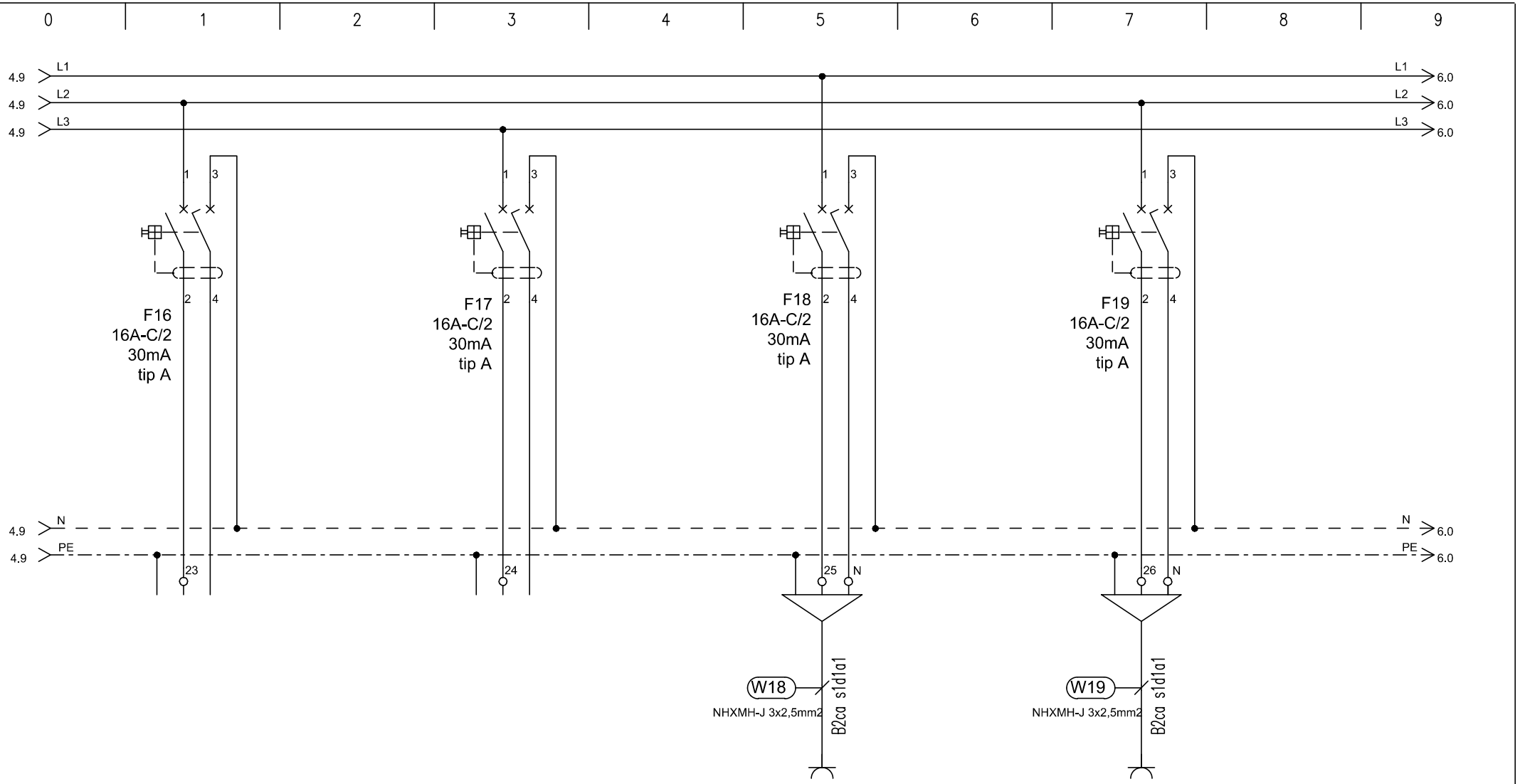

TIP	REZERVA		REZERVA		SERVISNE VTIČNICE		SERVISNE VTIČNICE
MOČ (W)					2000		2000
LOKACIJA					avla hodnik		stopnišče

ELGOM Marko GOLOB s.p. Maistrova ulica 16 1241 Kamnik	Datum: julij 2023	Številka projekta: 15/2023	Vsebina risbe: ELEKTRIČNI RAZDELILNIK EM2Ns – MREŽNO NAP. 2. NADSTR.	Merilo:	
	Odgovorni projektant: Roman Golob, dipl. inž. el.	Številka načrta 23–060	Investitor: DOM UPOKOJENCEV DOMŽALE, Karantanska cesta 5, 1230 Domžale	Številka risbe:	167
	Projektiral: Marko Golob, univ. dipl. inž. el.	Vrsta projekta: PZI			
Načrt: NAČRT ELEKTROTEHNIKE 3.1, EL. INŠTALACIJE V OBJEKTU		Ime datoteke: print–2 eno du moravce 23–060 pzi	Objekt: DOM STAREJŠIH OBČANOV MORAVČE	List:	5/8

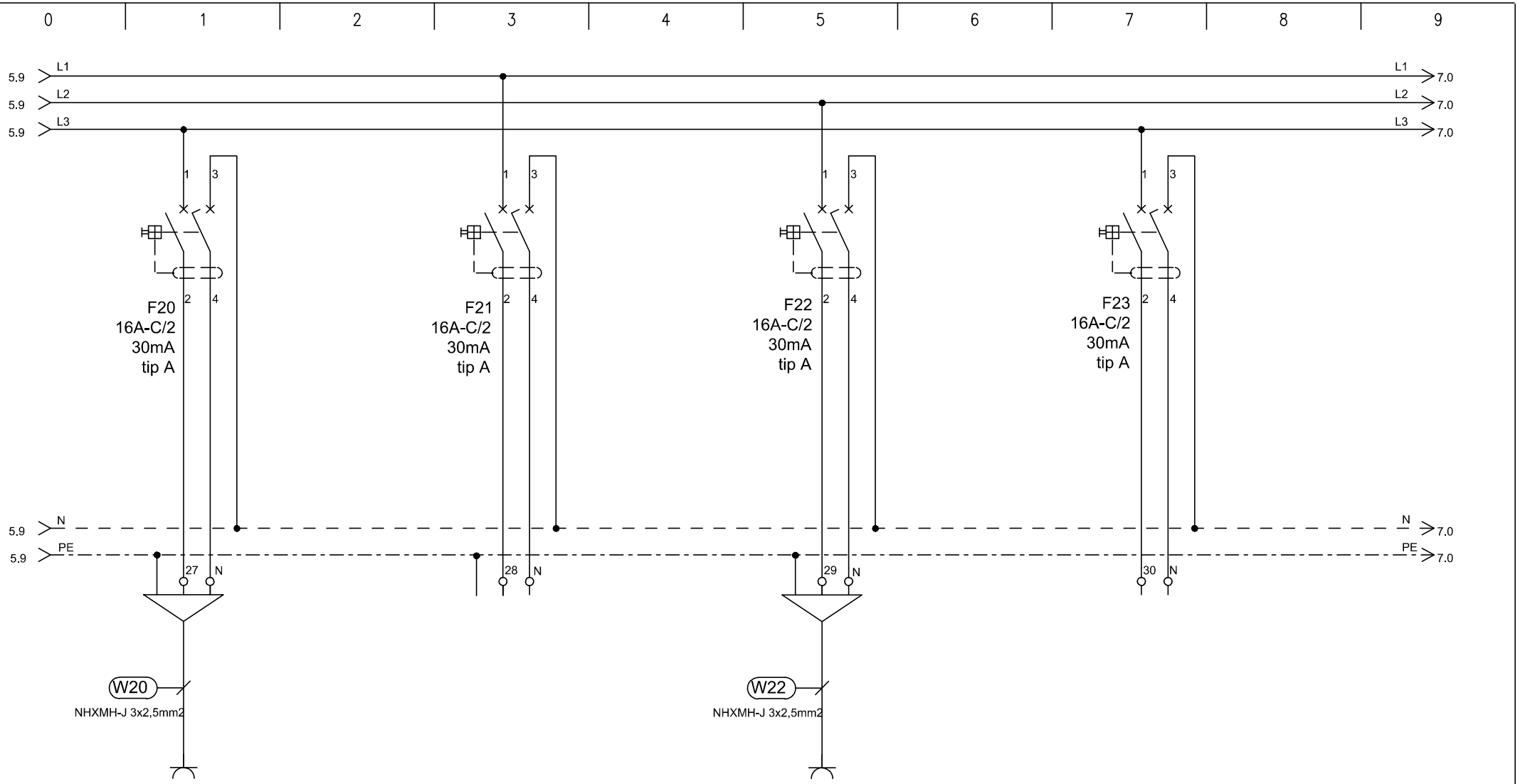

TIP	VTIČNICE		REZERVA		REZERVA		REZERVA
MOČ (W)	2000						
LOKACIJA	negovalna kopalnica						

ELGOM	Marko GOLOB s.p. Maistrova ulica 16 1241 Kamnik	Datum: julij 2023	Številka projekta: 15/2023	Vsebina risbe:	ELEKTRIČNI RAZDELILNIK EM2Ns – MREŽNO NAP. 2. NADSTR.	Merilo:
		Odgovorni projektant: Roman Golob, dipl. inž. el.	Številka načrta 23–060	Investitor:	DOM UPOKOJENCEV DOMŽALE, Karantanska cesta 5, 1230 Domžale	Številka risbe: 167
		Projektiral: Marko Golob, univ. dipl. inž. el.	Vrsta projekta: PZI			
Načrt:	NAČRT ELEKTROTEHNIKE 3.1, EL. INŠTALACIJE V OBJEKTU		Ime datoteke: print–2 eno du moravce 23–060 pzi	Objekt:	DOM STAREJŠIH OBČANOV MORAVČE	List: 6/8

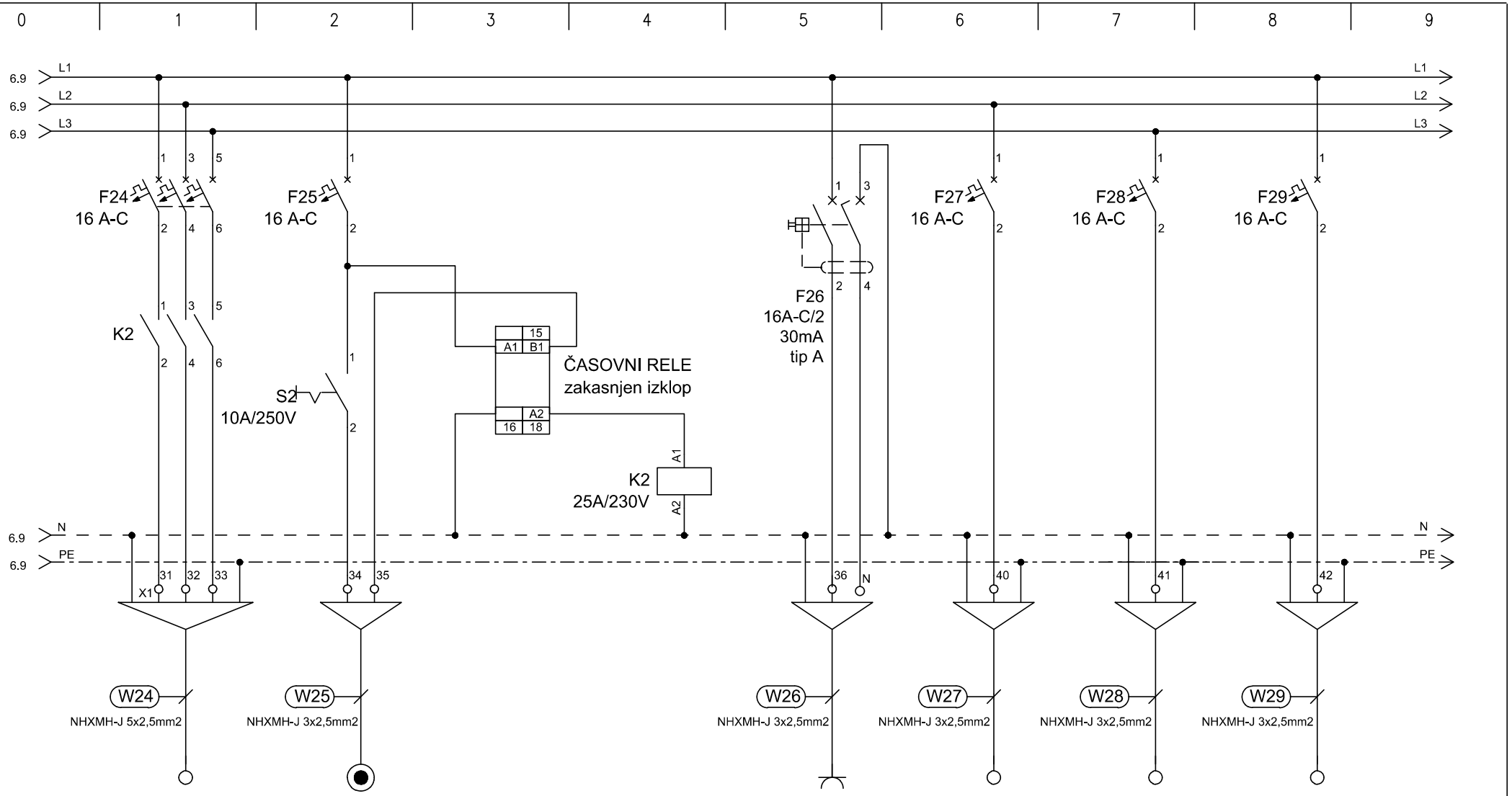

TIP	ŠTEDILNIK	T24	ČASOVNI RELE	K	VTIČNICA	EP	EP	EP
MOČ (W)	3000				2000	2000	2000	2000
LOKACIJA		Tipka za vklop štedilnika	zakasnjen izklop	kontaktor	pult	hladilnik	napa, pečica	pomivalni stroj

ELGOM Marko GOLOB s.p. Maistrova ulica 16 1241 Kamnik	Datum: julij 2023	Številka projekta: 15/2023	Vsebina risbe: ELEKTRIČNI RAZDELILNIK EM2Ns – MREŽNO NAP. 2. NADSTR.	Merilo:	
	Odgovorni projektant: Roman Golob, dipl. inž. el.	Številka načrta 23–060	Investitor: DOM UPOKOJENCEV DOMŽALE, Karantanska cesta 5, 1230 Domžale	Številka risbe:	167
	Projektiral: Marko Golob, univ. dipl. inž. el.	Vrsta projekta: PZI			
Načrt: NAČRT ELEKTROTEHNIKE 3.1, EL. INŠTALACIJE V OBJEKTU		Ime datoteke: print–2 eno du moravce 23–060 pzi	Objekt: DOM STAREJŠIH OBČANOV MORAVČE	List:	7/8

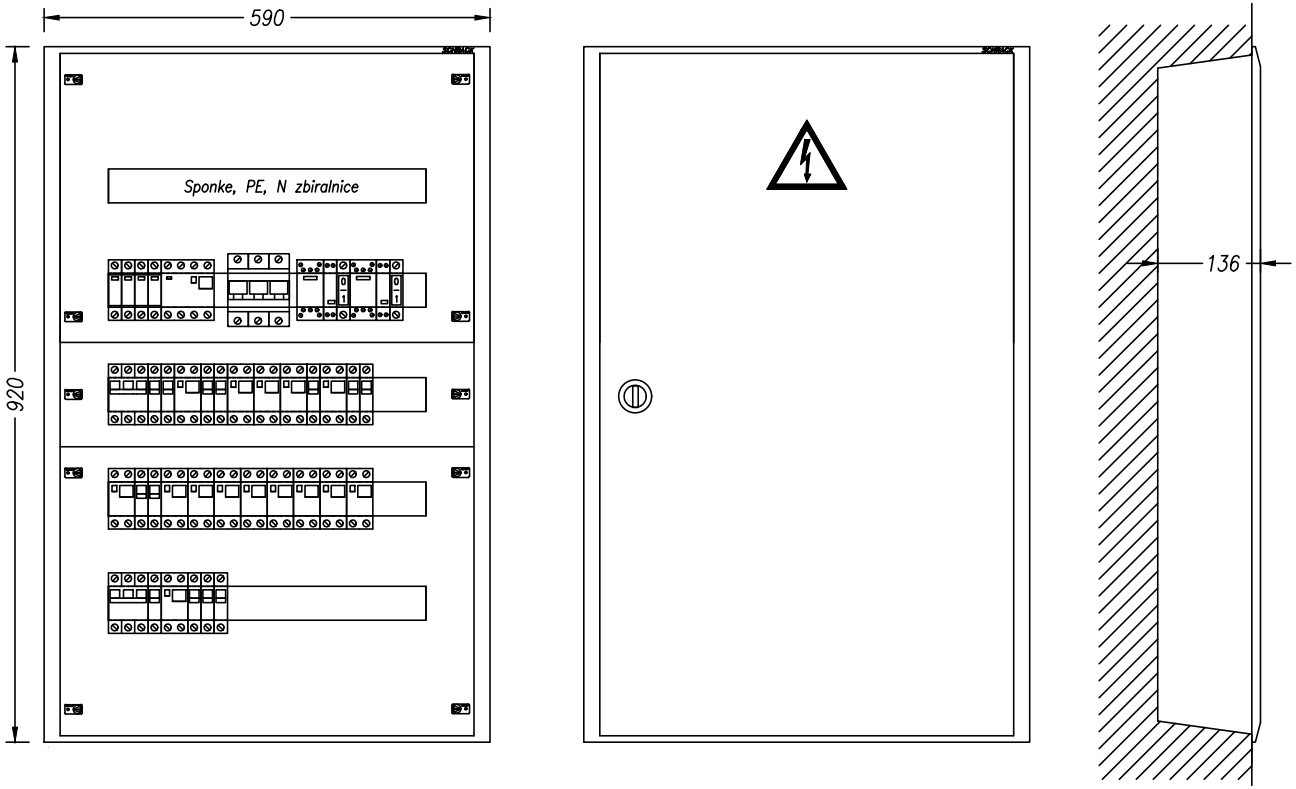

TEHNIČNI PODATKI:

Pinst= 25 000W
fist= 0,8
fp= 1,0
Pk= 2 000W
cos fi= 0,9
Un= 400V
Ik= 28,8A
Iv= 3x50A

ZAŠČITA:
SAMODEJNI
ODKLOP
NAPAJANJA

SISTEM INSTALACIJE:
TN-S

ELGOM Marko GOLOB s.p. Maistrova ulica 16 1241 Kamnik	Datum: julij 2023	Številka projekta: 15/2023	Vsebina risbe:	ELEKTRIČNI RAZDELILNIK EM2Ns – MREŽNO NAP. 2. NADSTR.	Merilo:
	Odgovorni projektant: Roman Golob, dipl. inž. el.	Številka načrta 23–060	Investitor:	DOM UPOKOJENCEV DOMŽALE, Karantanska cesta 5, 1230 Domžale	Številka risbe: 167
	Projektiral: Marko Golob, univ. dipl. inž. el.	Vrsta projekta: PZI			
Načrt:	NAČRT ELEKTROTEHNIKE 3.1, EL. INŠTALACIJE V OBJEKTU	Ime datoteke: print–2 eno du moravce 23–060 pzi	Objekt:	DOM STAREJŠIH OBČANOV MORAVČE	List: 8/8

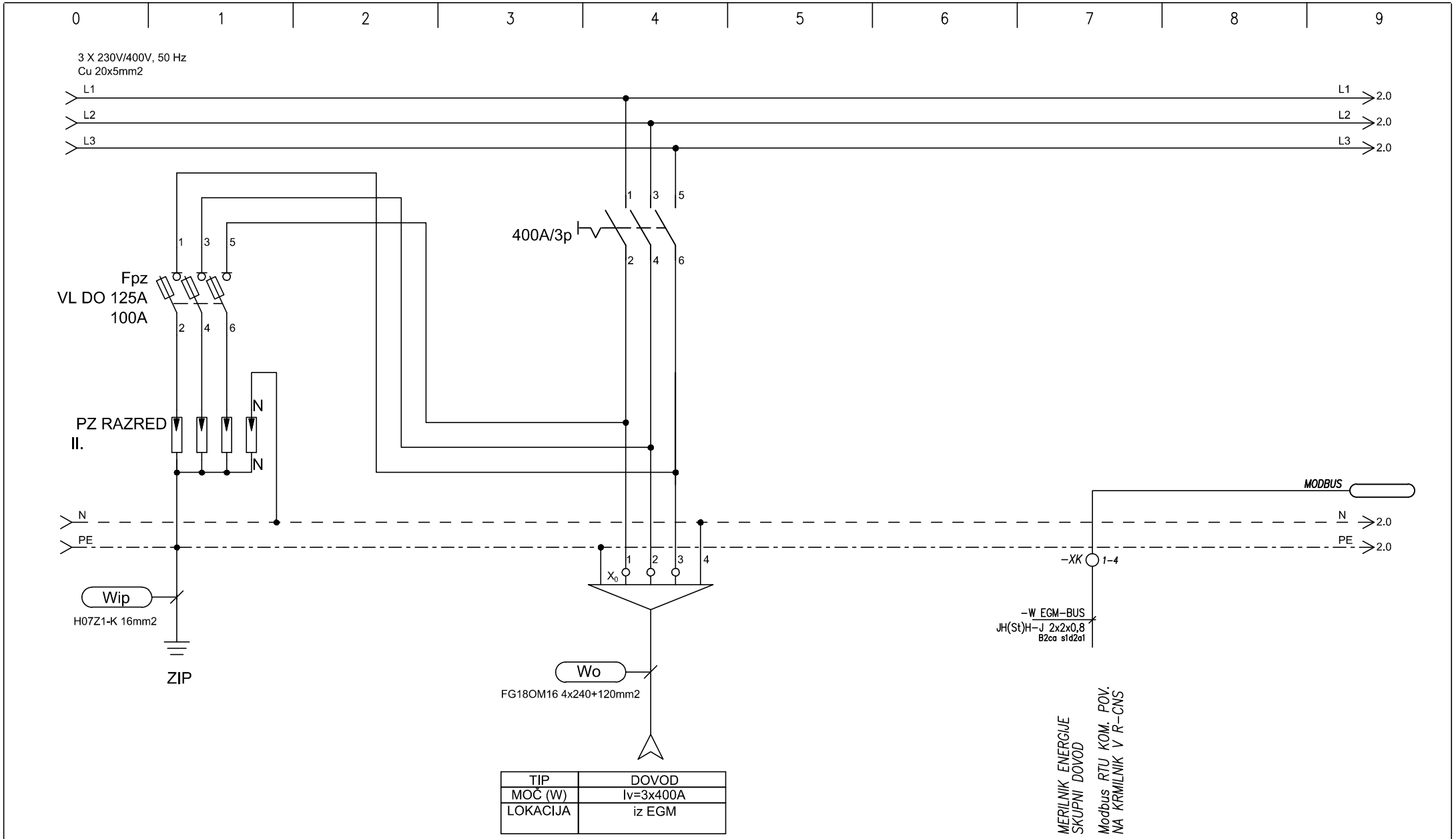

TIP	DOVOD
MOČ (W)	Iv=3x400A
LOKACIJA	iz EGM

ELGOM	Marko GOLOB s.p. Maistrova ulica 16 1241 Kamnik	Datum: julij 2023	Številka projekta: 15/2023	Vsebina risbe:	ELEKTRIČNI RAZDELILNIK EMOstr – MREŽNO NAP. STROJNICA PODSTR.	Merilo:
		Odgovorni projektant: Roman Golob, dipl. inž. el.	Številka načrta 23-060	Investitor:	DOM UPOKOJENCEV DOMŽALE, Karantanska cesta 5, 1230 Domžale	Številka risbe: 168
		Projektiral: Marko Golob, univ. dipl. inž. el.	Vrsta projekta: PZI			
Načrt:	NAČRT ELEKTROTEHNIKE 3.1, EL. INŠTALACIJE V OBJEKTU		Ime datoteke: print-2 eno du moravce 23-060 pzi	Objekt:	DOM STAREJŠIH OBČANOV MORAVČE	List: 1/7

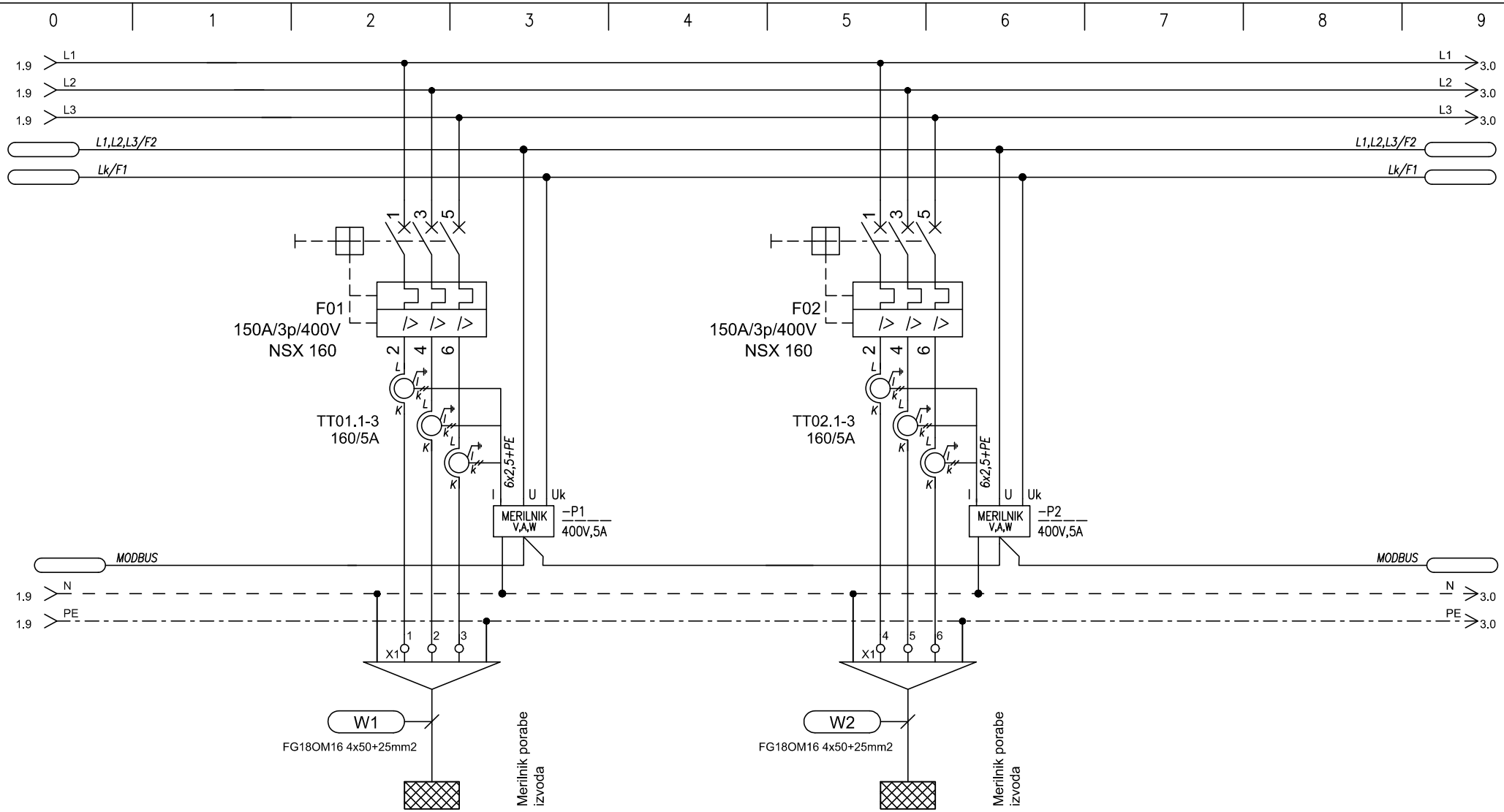

TIP		Topl. črp. 1		Topl. črp. 2	
MOČ (W)		71 000		71 000	
LOKACIJA		Streha		Streha	

ELGOM Marko GOLOB s.p. Maistrova ulica 16 1241 Kamnik	Datum: julij 2023	Številka projekta: 15/2023	Vsebina risbe:	ELEKTRIČNI RAZDELILNIK EMOstr – MREŽNO NAP. STROJNICA PODSTR.	Merilo:
	Odgovorni projektant: Roman Golob, dipl. inž. el.	Številka načrta 23–060	Investitor:	DOM UPOKOJENCEV DOMŽALE, Karantanska cesta 5, 1230 Domžale	Številka risbe: 168
	Projektiral: Marko Golob, univ. dipl. inž. el.	Vrsta projekta: PZI	Objekt:	DOM STAREJŠIH OBČANOV MORAVČE	List: 2/7
Načrt: NAČRT ELEKTROTEHNIKE 3.1, EL. INŠTALACIJE V OBJEKTU		Ime datoteke: print–2 eno du moravce 23–060 pzi			

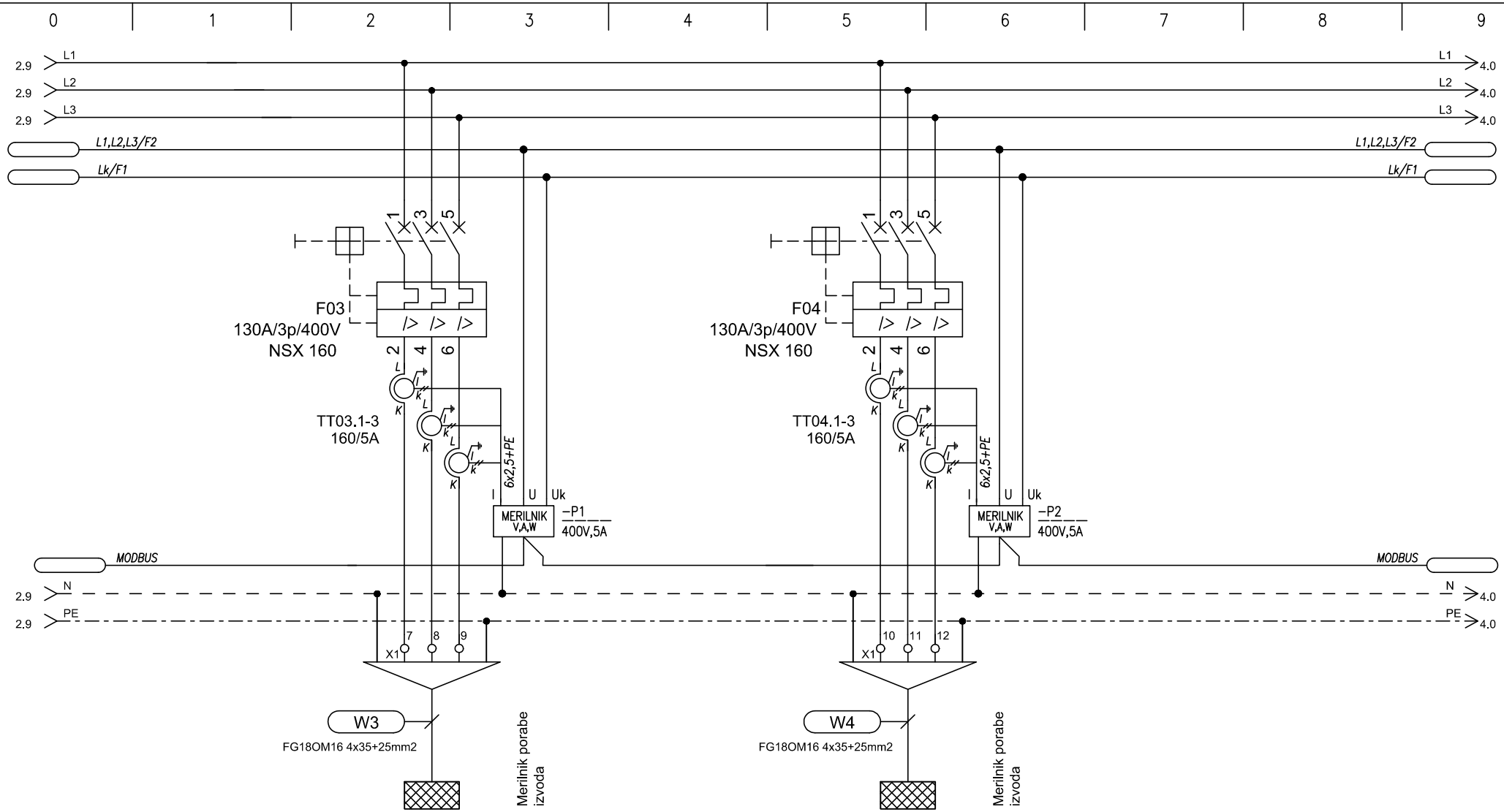

TIP		Topl. črp. 3 TSV		Topl. črp. 4 TSV	
MOČ (W)		37 100		37 100	
LOKACIJA		Streha		Streha	

ELGOM	Marko GOLOB s.p. Maistrova ulica 16 1241 Kamnik	Datum: julij 2023	Številka projekta: 15/2023	Vsebina risbe: ELEKTRIČNI RAZDELILNIK EMOstr – MREŽNO NAP. STROJNICA PODSTR.	Merilo:
		Odgovorni projektant: Roman Golob, dipl. inž. el.	Številka načrta 23–060	Investitor: DOM UPOKOJENCEV DOMŽALE, Karantanska cesta 5, 1230 Domžale	Številka risbe: 168
		Projektiral: Marko Golob, univ. dipl. inž. el.	Vrsta projekta: PZI	Objekt: DOM STAREJŠIH OBČANOV MORAVČE	List: 3/7
Načrt: NAČRT ELEKTROTEHNIKE 3.1, EL. INŠTALACIJE V OBJEKTU			Ime datoteke: print–2 eno du moravce 23–060 pzi		

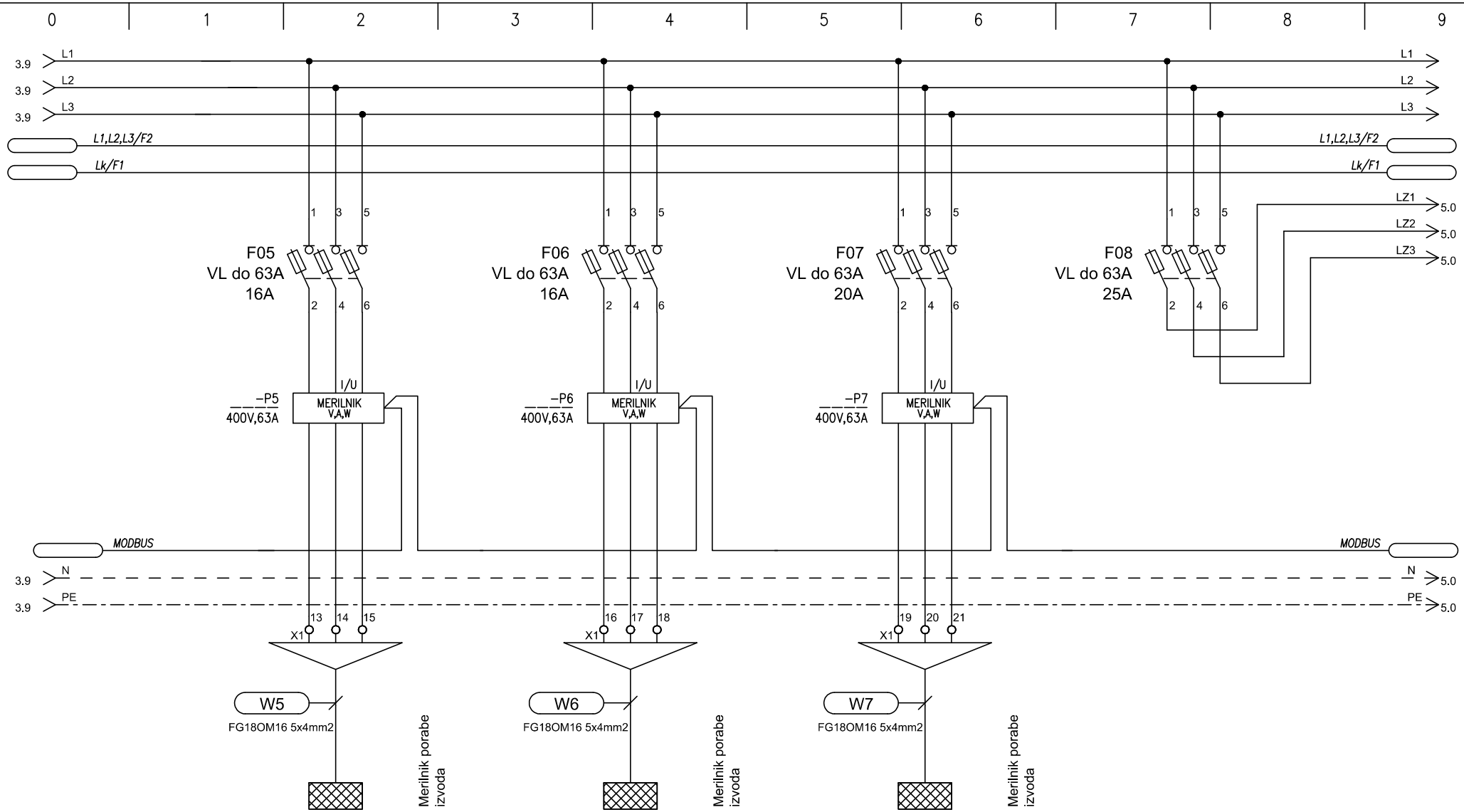

TIP		Topl. črp. kuhinja DX1		Topl. črp. kuhinja DX2		Ogrevanje žlebov	
MOČ (W)		5 650		5 650		4700	
LOKACIJA		Streha		Streha		Streha	

ELGOM Marko GOLOB s.p. Maistrova ulica 16 1241 Kamnik	Datum: julij 2023	Številka projekta: 15/2023	Vsebina risbe: ELEKTRIČNI RAZDELILNIK EMOstr – MREŽNO NAP. STROJNICA PODSTR.	Merilo:	
	Odgovorni projektant: Roman Golob, dipl. inž. el.	Številka načrta 23–060	Investitor: DOM UPOKOJENCEV DOMŽALE, Karantanska cesta 5, 1230 Domžale	Številka risbe: 168	
	Projektiral: Marko Golob, univ. dipl. inž. el.	Vrsta projekta: PZI			
Načrt: NAČRT ELEKTROTEHNIKE 3.1, EL. INŠTALACIJE V OBJEKTU		Ime datoteke: print–2 eno du moravce 23–060 pzi	Objekt: DOM STAREJŠIH OBČANOV MORAVČE	List: 4/7	

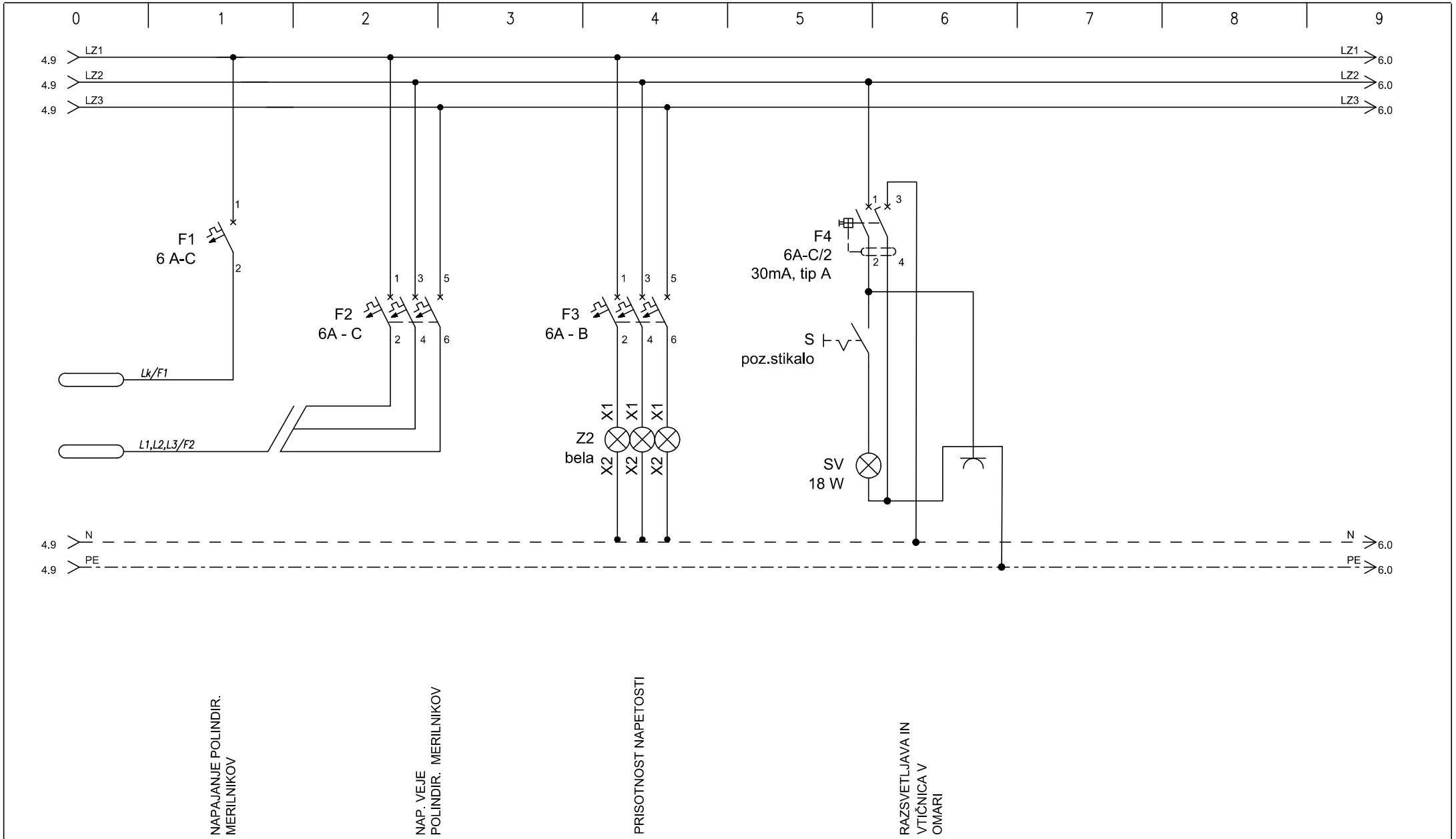

ELGOM Marko GOLOB s.p. Maistrova ulica 16 1241 Kamnik	Datum: julij 2023	Številka projekta: 15/2023	Vsebina risbe:	ELEKTRIČNI RAZDELILNIK EMOstr – MREŽNO NAP. STROJNICA PODSTR.	Merilo:
	Odgovorni projektant: Roman Golob, dipl. inž. el.	Številka načrta 23–060	Investitor:	DOM UPOKOJENCEV DOMŽALE, Karantanska cesta 5, 1230 Domžale	Številka risbe: 168
	Projektiral: Marko Golob, univ. dipl. inž. el.	Vrsta projekta: PZI	Objekt:	DOM STAREJŠIH OBČANOV MORAVČE	List: 5/7
Načrt:	NAČRT ELEKTROTEHNIKE 3.1, EL. INŠTALACIJE V OBJEKTU	Ime datoteke: print–2 eno du moravce 23–060 pzi			

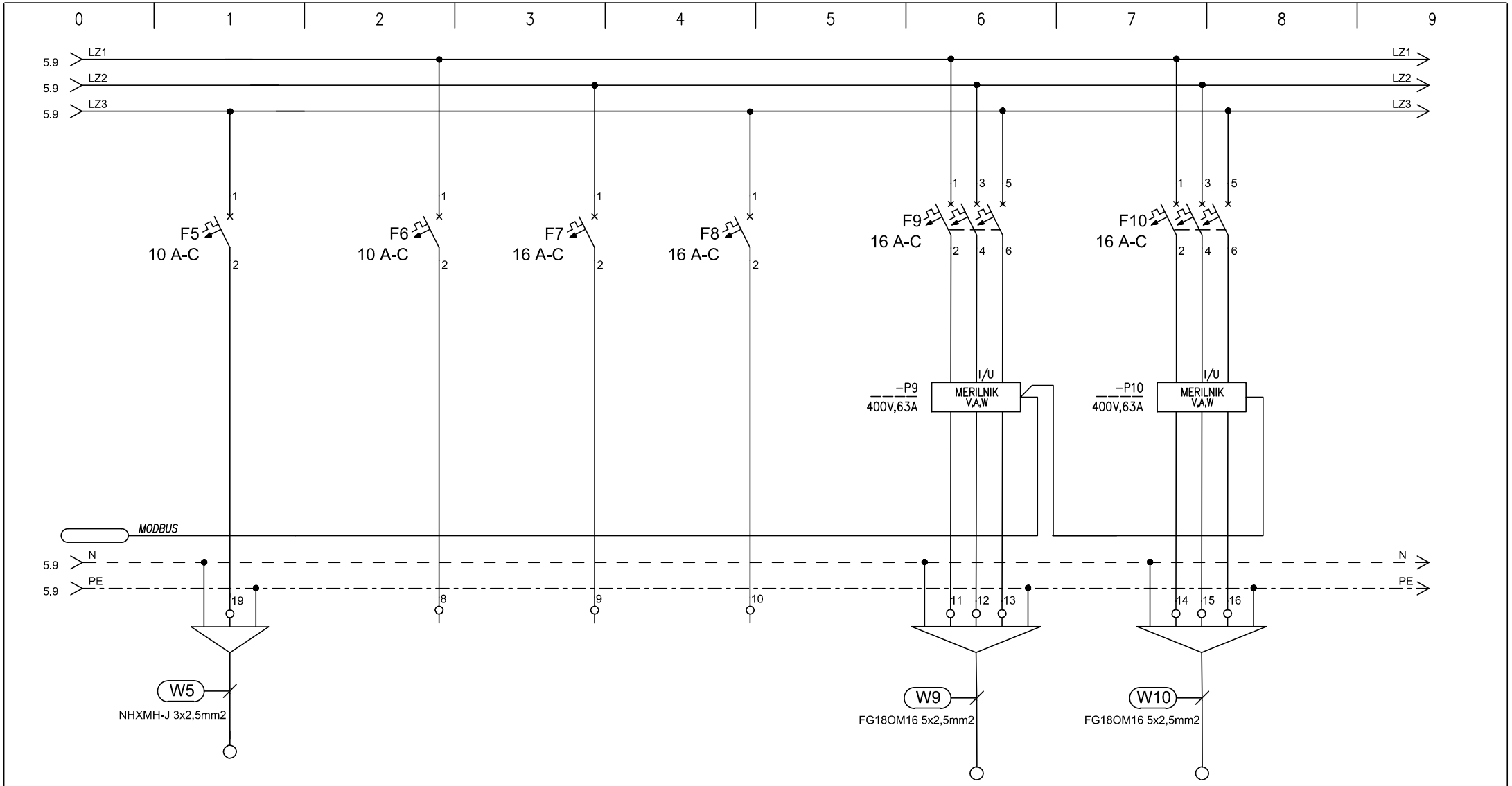

TIP	Krmilna omarica DX		REZERVA	REZERVA	REZERVA	PRIKLJUČEK		PRIKLJUČEK	
MOČ (W)						3100		3100	
LOKACIJA	Streha					klima server 1		klima server 2	

ELGOM	Marko GOLOB s.p. Maistrova ulica 16 1241 Kamnik	Datum: julij 2023	Številka projekta: 15/2023	Vsebina risbe:	ELEKTRIČNI RAZDELILNIK EMOstr – MREŽNO NAP. STROJNICA PODSTR.	Merilo:
		Odgovorni projektant: Roman Golob, dipl. inž. el.	Številka načrta 23–060	Investitor:	DOM UPOKOJENCEV DOMŽALE, Karantanska cesta 5, 1230 Domžale	Številka risbe: 168
		Projektiral: Marko Golob, univ. dipl. inž. el.	Vrsta projekta: PZI			
Načrt:	NAČRT ELEKTROTEHNIKE 3.1, EL. INŠTALACIJE V OBJEKTU		Ime datoteke: print–2 eno du moravce 23–060 pzi	Objekt:	DOM STAREJŠIH OBČANOV MORAVČE	List: 6/7

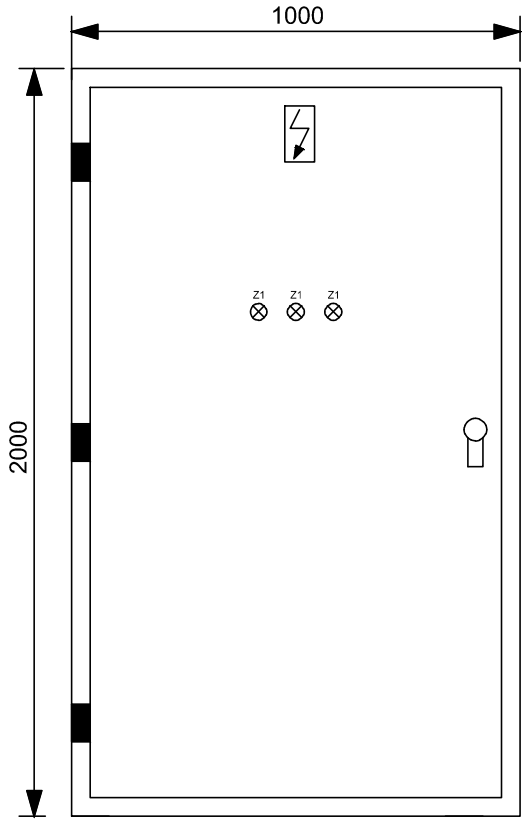

globina 400 mm

TEHNIČNI PODATKI:

Pinst= 228 000W
fp= 0,96
Pk= 220 000W
cos fi= 0,85
Un= 400V
Ik= 370A
Iv= 3x400A

ZAŠČITA:
SAMODEJNI ODKLOP NAPAJANJA IN RCD

SISTEM INSTALACIJE:
TN-S

ELGOM Marko GOLOB s.p. Maistrova ulica 16 1241 Kamnik	Datum: julij 2023	Številka projekta: 15/2023	Vsebina risbe:	ELEKTRIČNI RAZDELILNIK EMOstr – MREŽNO NAP. STROJNICA PODSTR.	Merilo:
	Odgovorni projektant: Roman Golob, dipl. inž. el.	Številka načrta 23–060	Investitor:	DOM UPOKOJENCEV DOMŽALE, Karantanska cesta 5, 1230 Domžale	Številka risbe: 168
	Projektiral: Marko Golob, univ. dipl. inž. el.	Vrsta projekta: PZI	Objekt:	DOM STAREJŠIH OBČANOV MORAVČE	List: 7/7
Načrt:	NAČRT ELEKTROTEHNIKE 3.1, EL. INŠTALACIJE V OBJEKTU	Ime datoteke: print–2 eno du moravce 23–060 pzi			

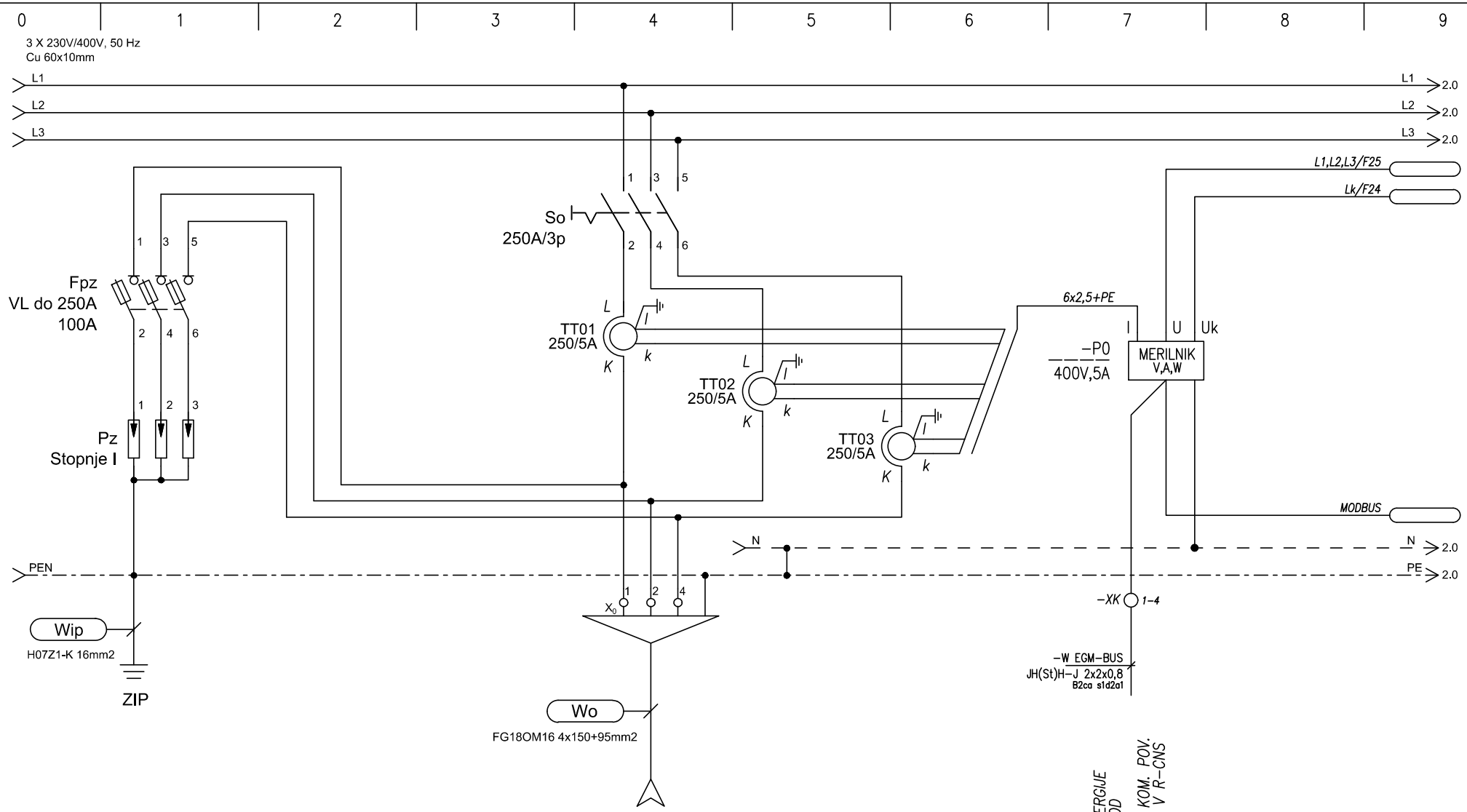

TIP	DOVOD IZ ATS		
MOČ (W)	Iv=3x200A		
LOKACIJA			

ELGOM Marko GOLOB s.p. Maistrova ulica 16 1241 Kamnik	Datum: julij 2023	Številka projekta: 15/2023	Vsebina risbe:	ELEKTRIČNI RAZDELILNIK EAG – AGREAGTSKO NAP. GLAVNI	Merilo:
	Odgovorni projektant: Roman Golob, dipl. inž. el.	Številka načrta 23-060	Investitor:	DOM UPOKOJENCEV DOMŽALE, Karantanska cesta 5, 1230 Domžale	Številka risbe: 170
	Projektiral: Marko Golob, univ. dipl. inž. el.	Vrsta projekta: PZI	Objekt:	DOM STAREJŠIH OBČANOV MORAVČE	List: 1/9
Načrt: NAČRT ELEKTROTEHNIKE 3.1, EL. INŠTALACIJE V OBJEKTU		Ime datoteke: print-3 eno du moravce 23-060 pzi			

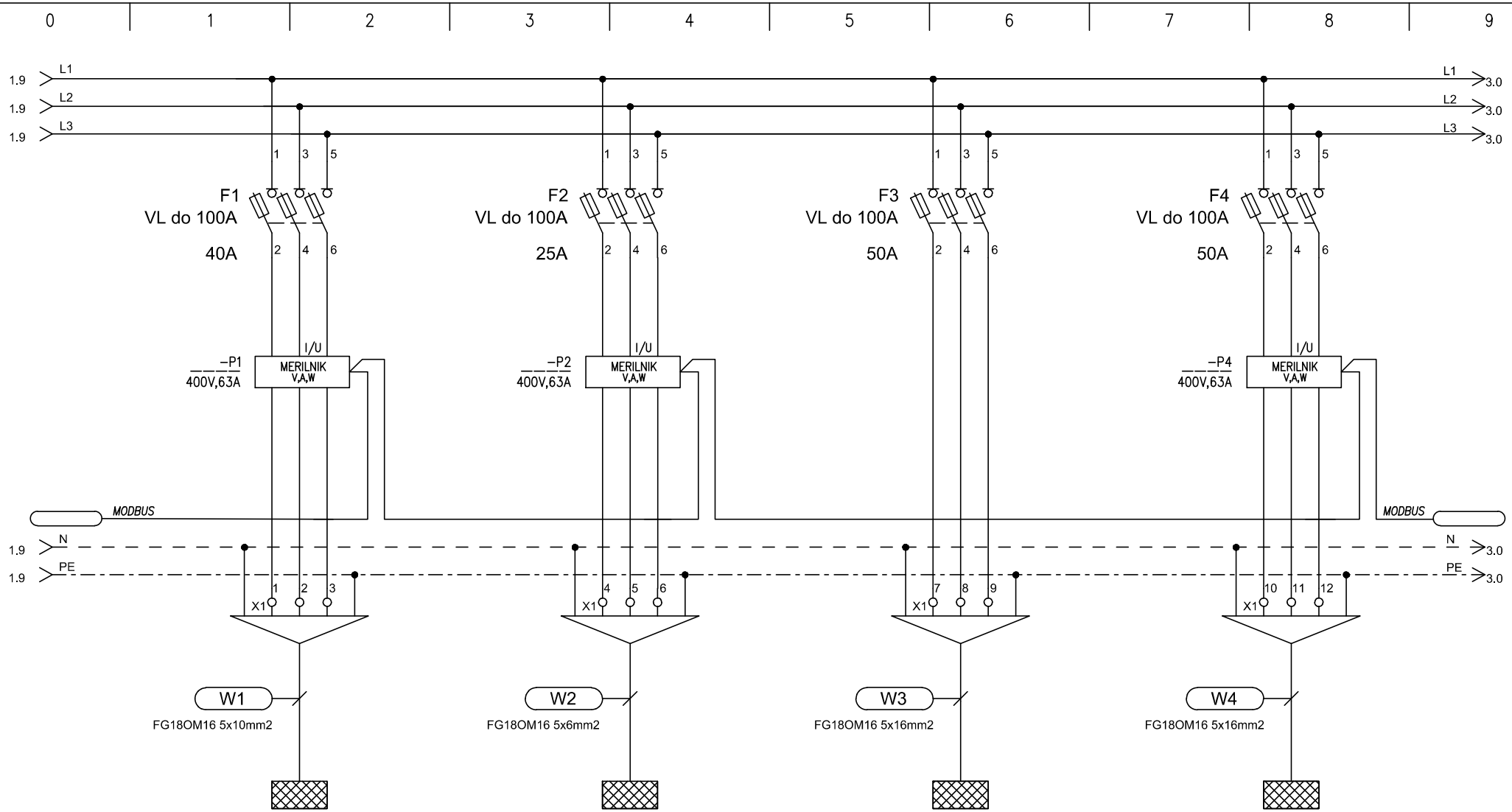

TIP		EA2Ndv2		EA2Ndv1		EAOstr		EAPstr
MOČ (W)								
LOKACIJA		Osebno dvigalo 2		Osebno dvigalo 1				

ELGOM Marko GOLOB s.p. Maistrova ulica 16 1241 Kamnik	Datum: julij 2023	Številka projekta: 15/2023	Vsebina risbe:	ELEKTRIČNI RAZDELILNIK EAG – AGREAGTSKO NAP. GLAVNI	Merilo:
	Odgovorni projektant: Roman Golob, dipl. inž. el.	Številka načrta 23–060	Investitor:	DOM UPOKOJENCEV DOMŽALE, Karantanska cesta 5, 1230 Domžale	Številka risbe: 170
	Projektiral: Marko Golob, univ. dipl. inž. el.	Vrsta projekta: PZI	Objekt:	DOM STAREJŠIH OBČANOV MORAVČE	List: 2/9
Načrt: NAČRT ELEKTROTEHNIKE 3.1, EL. INŠTALACIJE V OBJEKTU		Ime datoteke: print–3 eno du moravce 23–060 pzi			

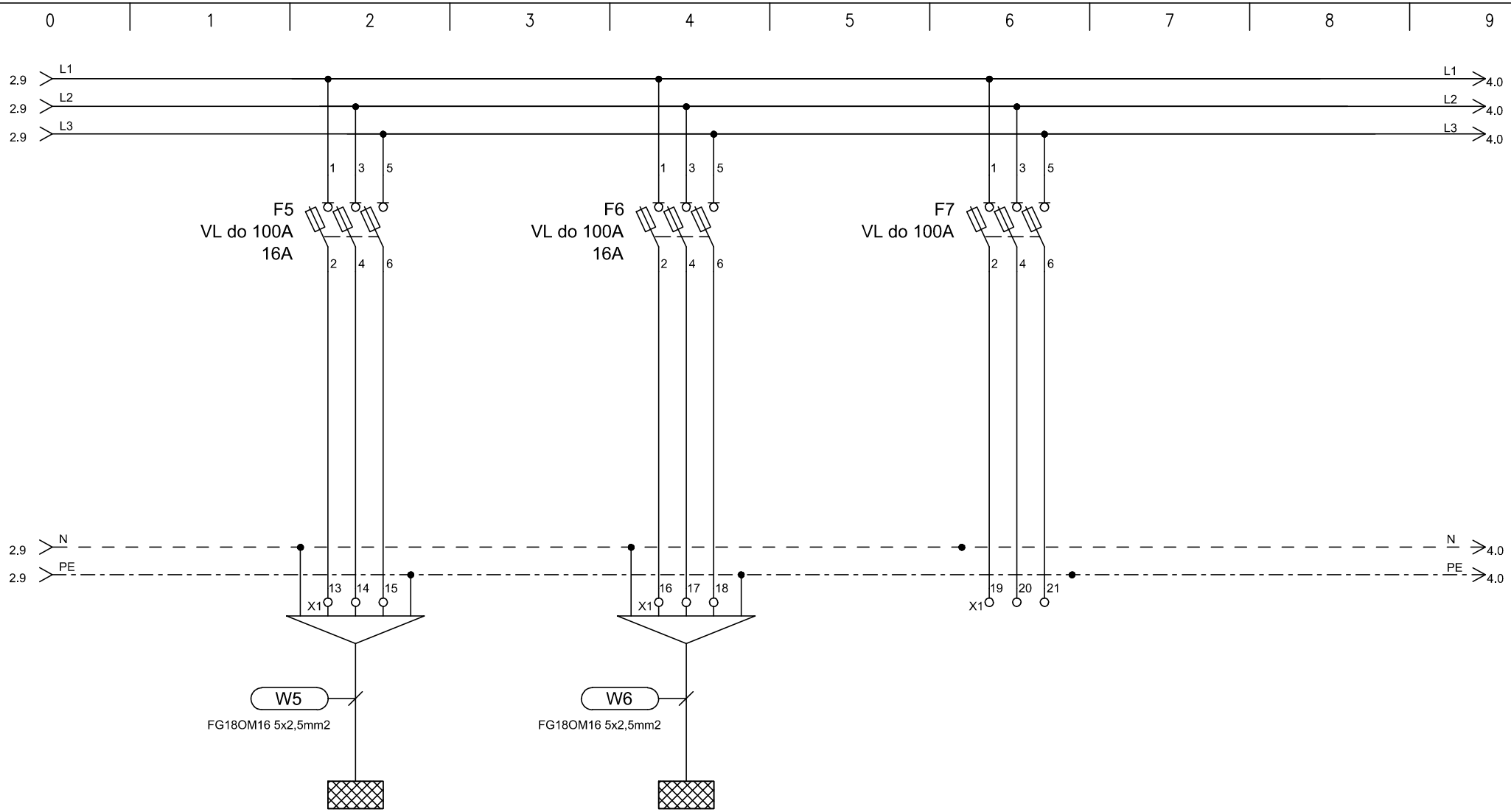

TIP		CZR		EAP-CNS			
MOČ (W)							
LOKACIJA		centrala zas. razsvetljave				Rezerva	

ELGOM Marko GOLOB s.p. Maistrova ulica 16 1241 Kamnik	Datum: julij 2023	Številka projekta: 15/2023	Vsebina risbe: ELEKTRIČNI RAZDELILNIK EAG – AGREAGTSKO NAP. GLAVNI		Merilo:
	Odgovorni projektant: Roman Golob, dipl. inž. el.	Številka načrta 23–060	Investitor: DOM UPOKOJENCEV DOMŽALE, Karantanska cesta 5, 1230 Domžale		Številka risbe: 170
	Projektiral: Marko Golob, univ. dipl. inž. el.	Vrsta projekta: PZI	Objekt: DOM STAREJŠIH OBČANOV MORAVČE		List: 3/9
Načrt: NAČRT ELEKTROTEHNIKE 3.1, EL. INŠTALACIJE V OBJEKTU		Ime datoteke: print–3 eno du moravce 23–060 pzi			

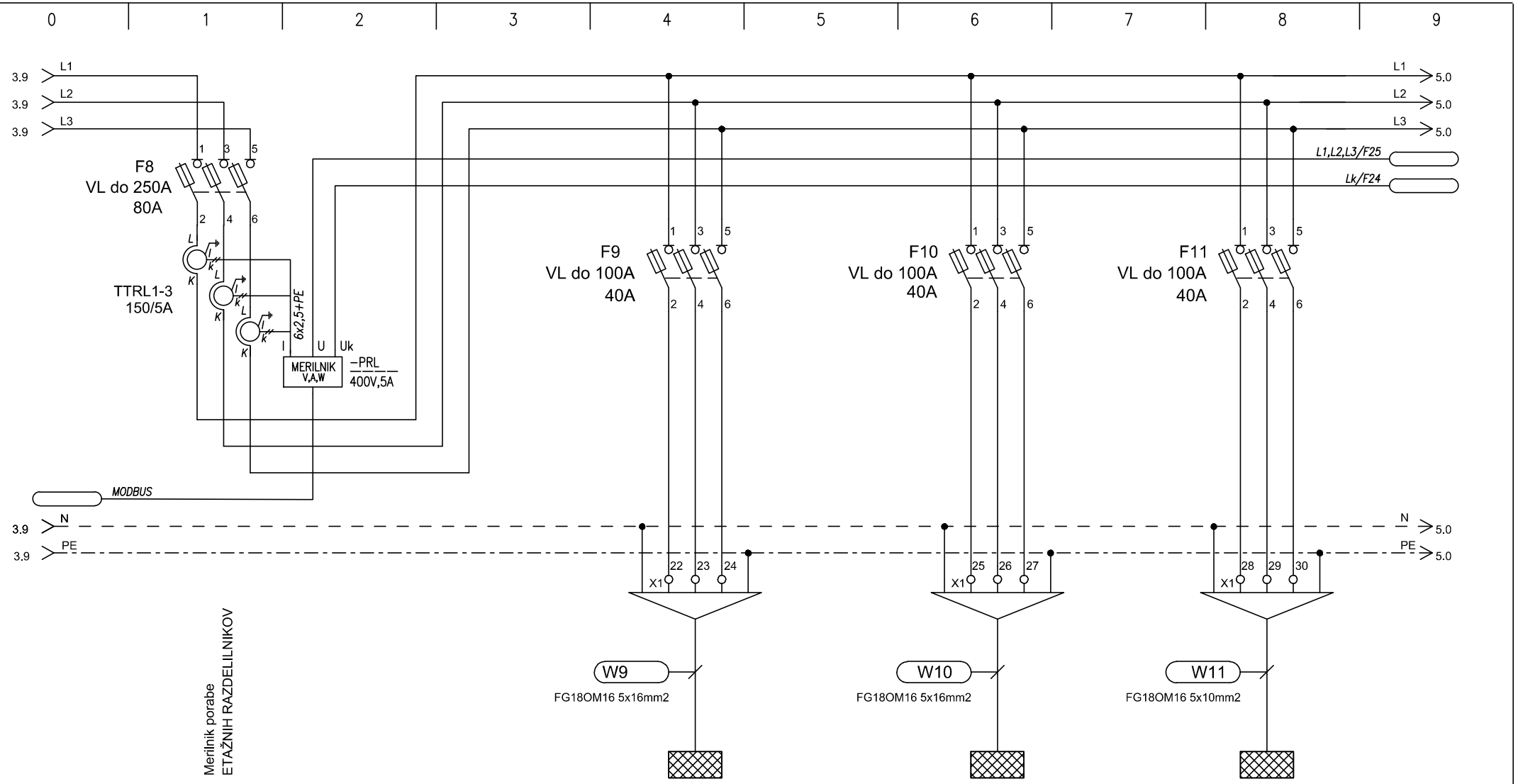

TIP		EAPa		EAPb		EAPs
MOČ (W)						
LOKACIJA						

ELGOM Marko GOLOB s.p. Maistrova ulica 16 1241 Kamnik	Datum: julij 2023	Številka projekta: 15/2023	Vsebina risbe: ELEKTRIČNI RAZDELILNIK EAG – AGREAGTSKO NAP. GLAVNI	Merilo:	
	Odgovorni projektant: Roman Golob, dipl. inž. el.	Številka načrta 23–060	Investitor: DOM UPOKOJENCEV DOMŽALE, Karantanska cesta 5, 1230 Domžale	Številka risbe:	170
	Projektiral: Marko Golob, univ. dipl. inž. el.	Vrsta projekta: PZI	Objekt: DOM STAREJŠIH OBČANOV MORAVČE	List:	4/9
Načrt: NAČRT ELEKTROTEHNIKE 3.1, EL. INŠTALACIJE V OBJEKTU		Ime datoteke: print–3 eno du moravce 23–060 pzi			

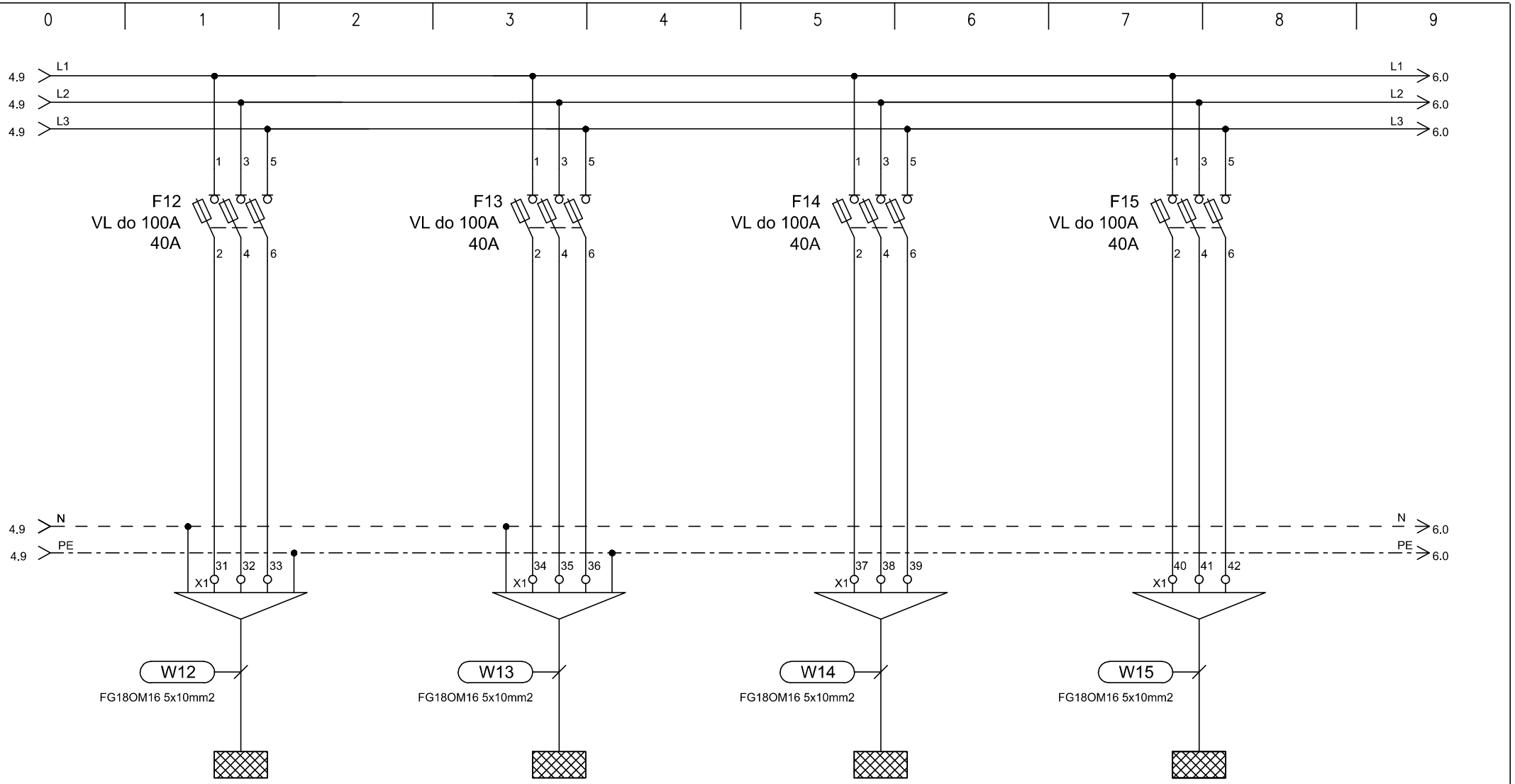

TIP		EA1Ns		EA2Ns		EAPc		EA1Nc
MOČ (W)								
LOKACIJA								

ELGOM Marko GOLOB s.p. Maistrova ulica 16 1241 Kamnik	Datum: julij 2023	Številka projekta: 15/2023	Vsebina risbe: ELEKTRIČNI RAZDELILNIK EAG – AGREAGTSKO NAP. GLAVNI	Merilo:	
	Odgovorni projektant: Roman Golob, dipl. inž. el.	Številka načrta 23–060	Investitor: DOM UPOKOJENCEV DOMŽALE, Karantanska cesta 5, 1230 Domžale	Številka risbe:	170
	Projektiral: Marko Golob, univ. dipl. inž. el.	Vrsta projekta: PZI			
Načrt: NAČRT ELEKTROTEHNIKE 3.1, EL. INŠTALACIJE V OBJEKTU		Ime datoteke: print–3 eno du moravce 23–060 pzi	Objekt: DOM STAREJŠIH OBČANOV MORAVČE	List:	5/9

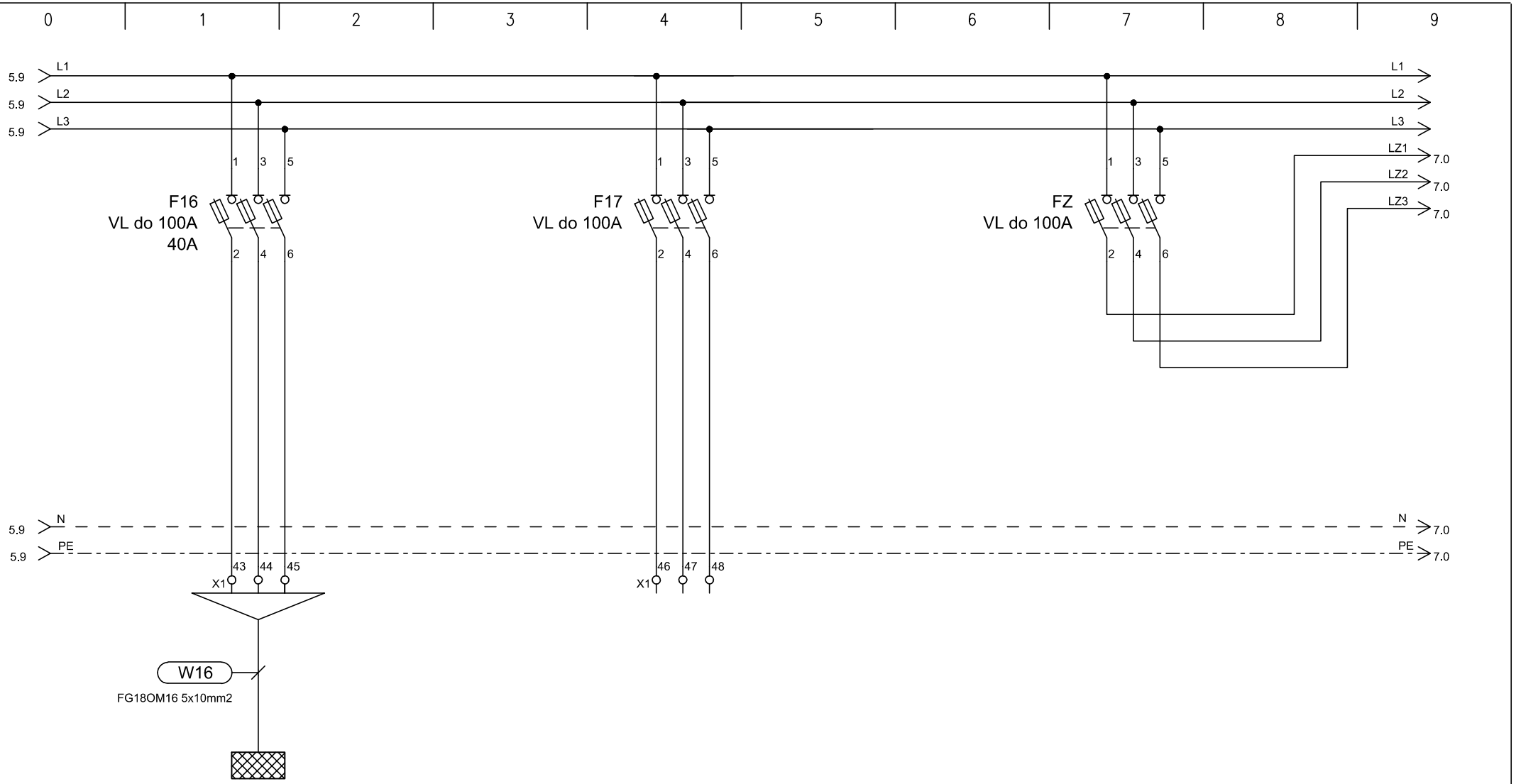

TIP		EA1Nd			
MOČ (W)					
LOKACIJA				Rezerva	

ELGOM Marko GOLOB s.p. Maistrova ulica 16 1241 Kamnik	Datum: julij 2023	Številka projekta: 15/2023	Vsebina risbe:	ELEKTRIČNI RAZDELILNIK EAG – AGREAGTSKO NAP. GLAVNI	Merilo:
	Odgovorni projektant: Roman Golob, dipl. inž. el.	Številka načrta 23–060	Investitor:	DOM UPOKOJENCEV DOMŽALE, Karantanska cesta 5, 1230 Domžale	Številka risbe: 170
	Projektiral: Marko Golob, univ. dipl. inž. el.	Vrsta projekta: PZI	Objekt:	DOM STAREJŠIH OBČANOV MORAVČE	List: 6/9
Načrt: NAČRT ELEKTROTEHNIKE 3.1, EL. INŠTALACIJE V OBJEKTU		Ime datoteke: print–3 eno du moravce 23–060 pzi			

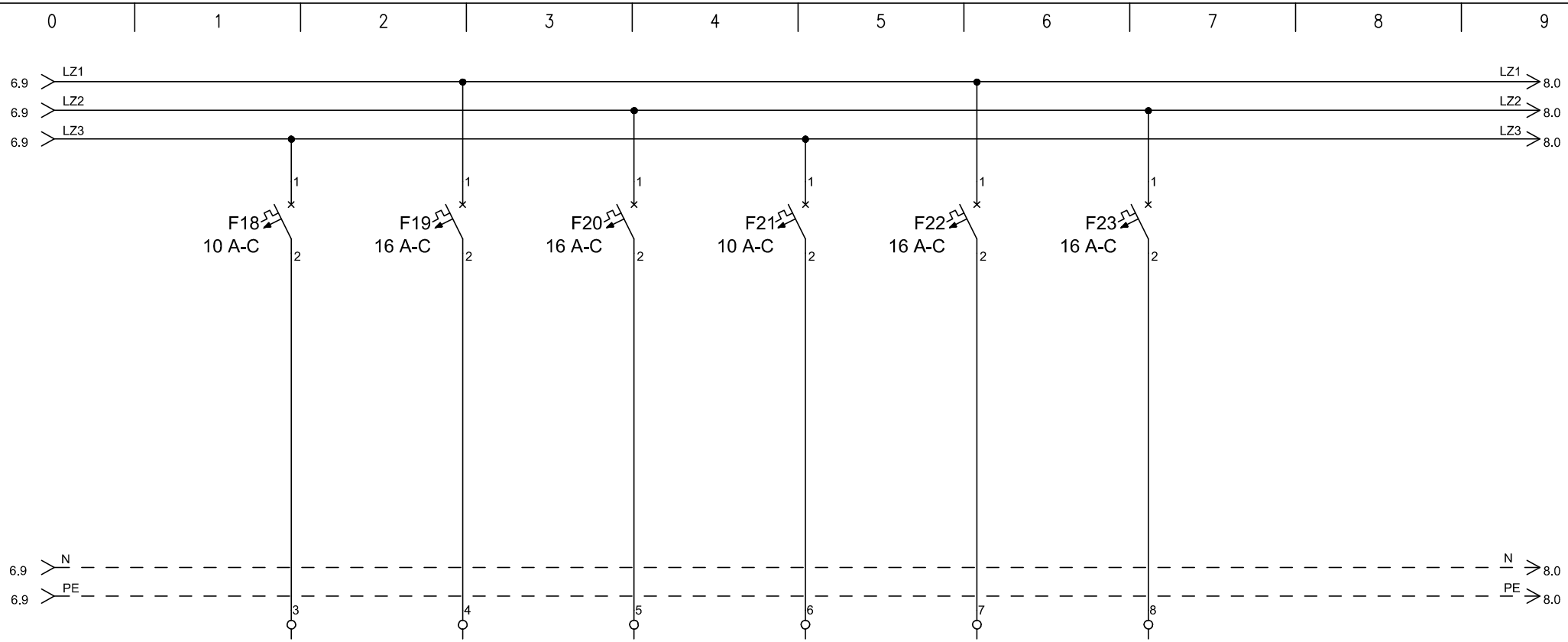

TIP		REZERVA	REZERVA	REZERVA	REZERVA	REZERVA	REZERVA	REZERVA
MOČ (W)								
LOKACIJA								

ELGOM Marko GOLOB s.p. Maistrova ulica 16 1241 Kamnik	Datum: julij 2023	Številka projekta: 15/2023	Vsebina risbe: ELEKTRIČNI RAZDELILNIK EAG – AGREAGTSKO NAP. GLAVNI	Merilo:	
	Odgovorni projektant: Roman Golob, dipl. inž. el.	Številka načrta 23–060	Investitor: DOM UPOKOJENCEV DOMŽALE, Karantanska cesta 5, 1230 Domžale	Številka risbe:	170
	Projektiral: Marko Golob, univ. dipl. inž. el.	Vrsta projekta: PZI			
Načrt: NAČRT ELEKTROTEHNIKE 3.1, EL. INŠTALACIJE V OBJEKTU		Ime datoteke: print–3 eno du moravce 23–060 pzi	Objekt: DOM STAREJŠIH OBČANOV MORAVČE	List:	7/9

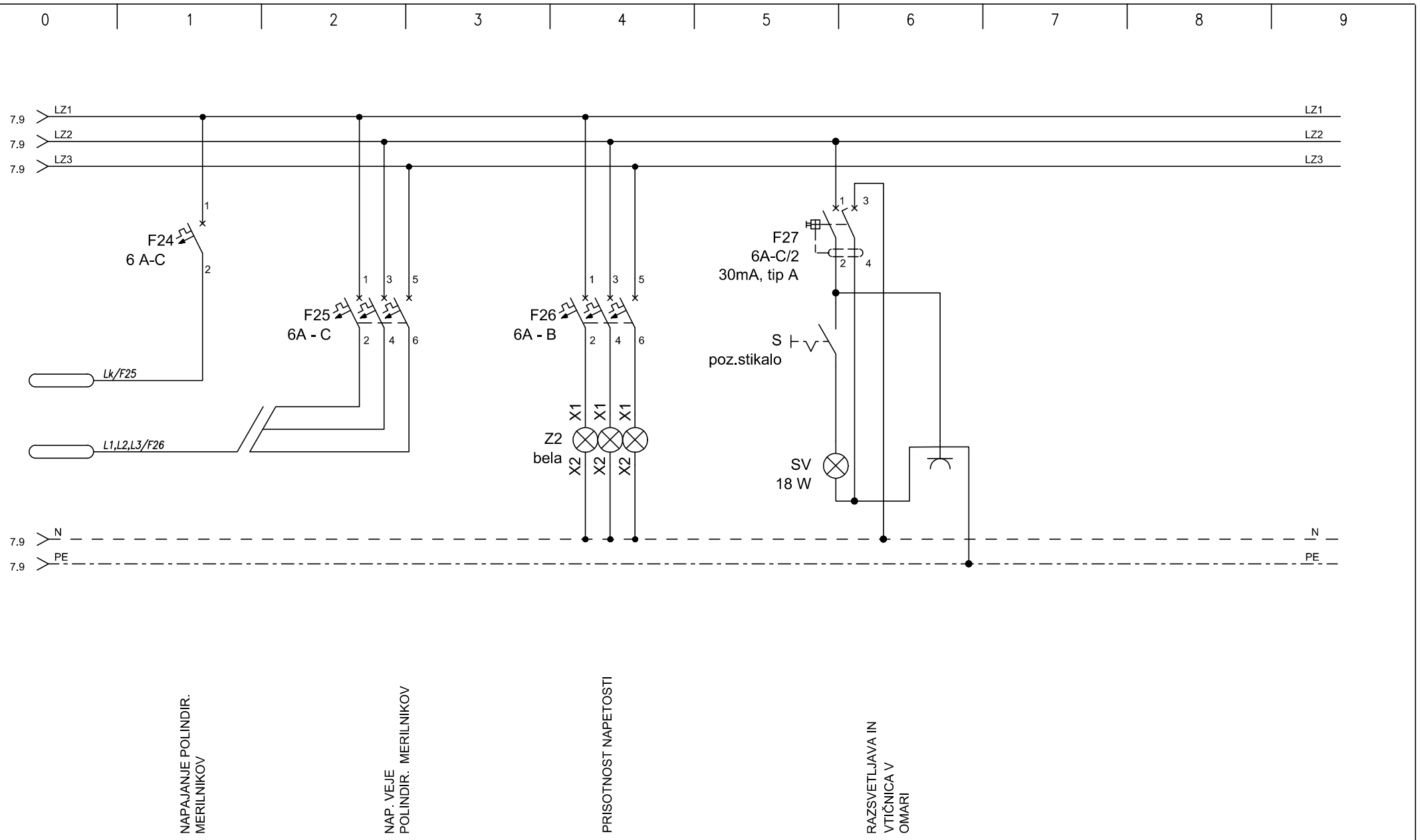

ELGOM Marko GOLOB s.p. Maistrova ulica 16 1241 Kamnik	Datum: julij 2023	Številka projekta: 15/2023	Vsebina risbe:	ELEKTRIČNI RAZDELILNIK EAG – AGREGATSKO NAP. GLAVNI	Merilo:
	Odgovorni projektant: Roman Golob, dipl. inž. el.	Številka načrta 23–060	Investitor:	DOM UPOKOJENCEV DOMŽALE, Karantanska cesta 5, 1230 Domžale	Številka risbe: 170
	Projektiral: Marko Golob, univ. dipl. inž. el.	Vrsta projekta: PZI	Objekt:	DOM STAREJŠIH OBČANOV MORAVČE	List: 8/9
Načrt:	NAČRT ELEKTROTEHNIKE 3.1, EL. INŠTALACIJE V OBJEKTU	Ime datoteke: print–3 eno du moravce 23–060 pzi			

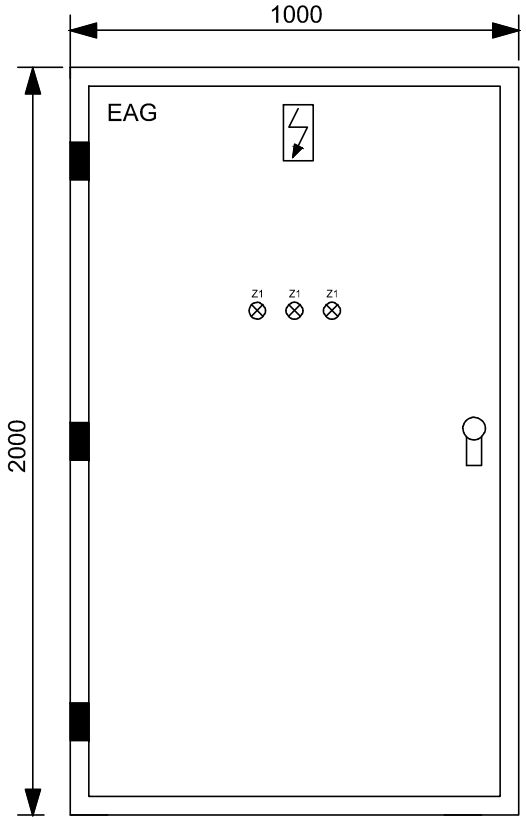

globina 400 mm

TEHNIČNI PODATKI:

Pinst = 100 000W
fist = 0,95
fp = 0,9
Pk = 80 000W
cos fi = 0,95
Un = 400V
Ik= 122A
Iv= 3x160A

ZAŠČITA:
SAMODEJNI ODKLOP NAPAJANJA IN RCD

SISTEM INSTALACIJE:
TN-S

ELGOM Marko GOLOB s.p. Maistrova ulica 16 1241 Kamnik	Datum: julij 2023	Številka projekta: 15/2023	Vsebina risbe:	ELEKTRIČNI RAZDELILNIK EAG – AGREAGTSKO NAP. GLAVNI	Merilo:
	Odgovorni projektant: Roman Golob, dipl. inž. el.	Številka načrta 23–060	Investitor:	DOM UPOKOJENCEV DOMŽALE, Karantanska cesta 5, 1230 Domžale	Številka risbe: 170
	Projektiral: Marko Golob, univ. dipl. inž. el.	Vrsta projekta: PZI	Objekt:	DOM STAREJŠIH OBČANOV MORAVČE	List: 9/9
Načrt:	NAČRT ELEKTROTEHNIKE 3.1, EL. INŠTALACIJE V OBJEKTU	Ime datoteke: print–3 eno du moravce 23–060 pzi			

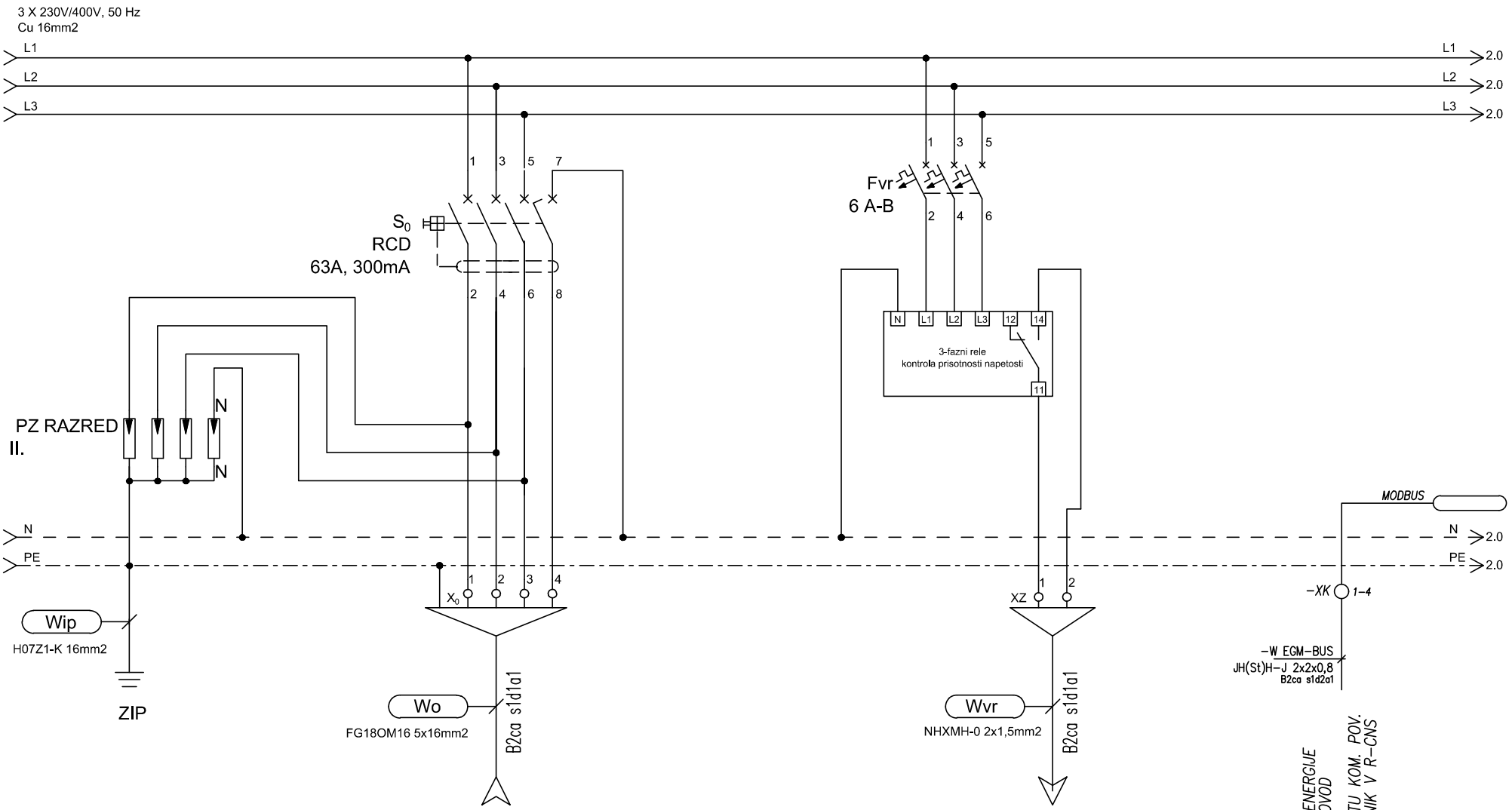

TIP	DOVOD		ODVOD
MOČ (W)	Iv=3x40A		
LOKACIJA	iz E-GA		kontrola izpada napetosti Centrala zasilne razsv.

ELGOM Marko GOLOB s.p. Maistrova ulica 16 1241 Kamnik	Datum: julij 2023	Številka projekta: 15/2023	Vsebina risbe:	ELEKTRIČNI RAZDELILNIK EAPstr – AGREGATSKO NAP. STROJNE NAP.	Merilo:
	Odgovorni projektant: Roman Golob, dipl. inž. el.	Številka načrta 23–060	Investitor:	DOM UPOKOJENCEV DOMŽALE, Karantanska cesta 5, 1230 Domžale	Številka risbe: 171
	Projektiral: Marko Golob, univ. dipl. inž. el.	Vrsta projekta: PZI	Objekt:	DOM STAREJŠIH OBČANOV MORAVČE	List: 1/7
Načrt: NAČRT ELEKTROTEHNIKE 3.1, EL. INŠTALACIJE V OBJEKTU		Ime datoteke: print–3 eno du moravce 23–060 pzi			

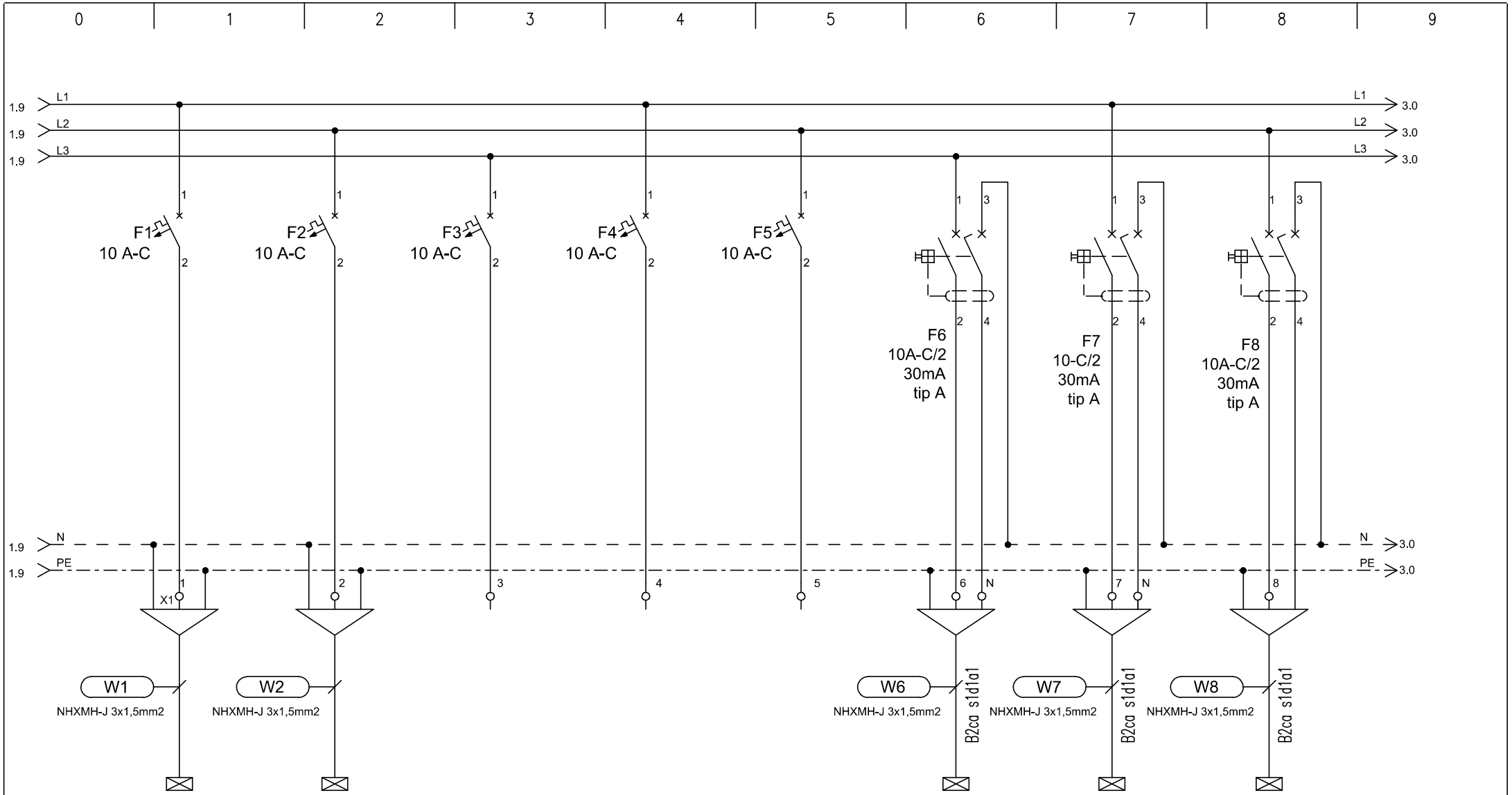

TIP	RAZSVETLJAVA	RAZSVETLJAVA	REZERVA	REZERVA	REZERVA	RAZSVETLJAVA	RAZSVETLJAVA	RAZSVETLJAVA
MOČ (W)	100	100				200	200	200
LOKACIJA	strojnica	pralnica				kuhinja	kuhinja	kuhinja, jedlinica

ELGOM	Marko GOLOB s.p. Maistrova ulica 16 1241 Kamnik	Datum: julij 2023	Številka projekta: 15/2023	Vsebina risbe:	ELEKTRIČNI RAZDELILNIK EAPstr – AGREGATSKO NAP. STROJNE NAP.	Merilo:	
		Odgovorni projektant: Roman Golob, dipl. inž. el.	Številka načrta 23–060	Investitor:	DOM UPOKOJENCEV DOMŽALE, Karantanska cesta 5, 1230 Domžale	Številka risbe:	171
		Projektiral: Marko Golob, univ. dipl. inž. el.	Vrsta projekta: PZI				
Načrt:	NAČRT ELEKTROTEHNIKE 3.1, EL. INŠTALACIJE V OBJEKTU		Ime datoteke: print–3 eno du moravce 23–060 pzi	Objekt:	DOM STAREJŠIH OBČANOV MORAVČE	List:	2/7

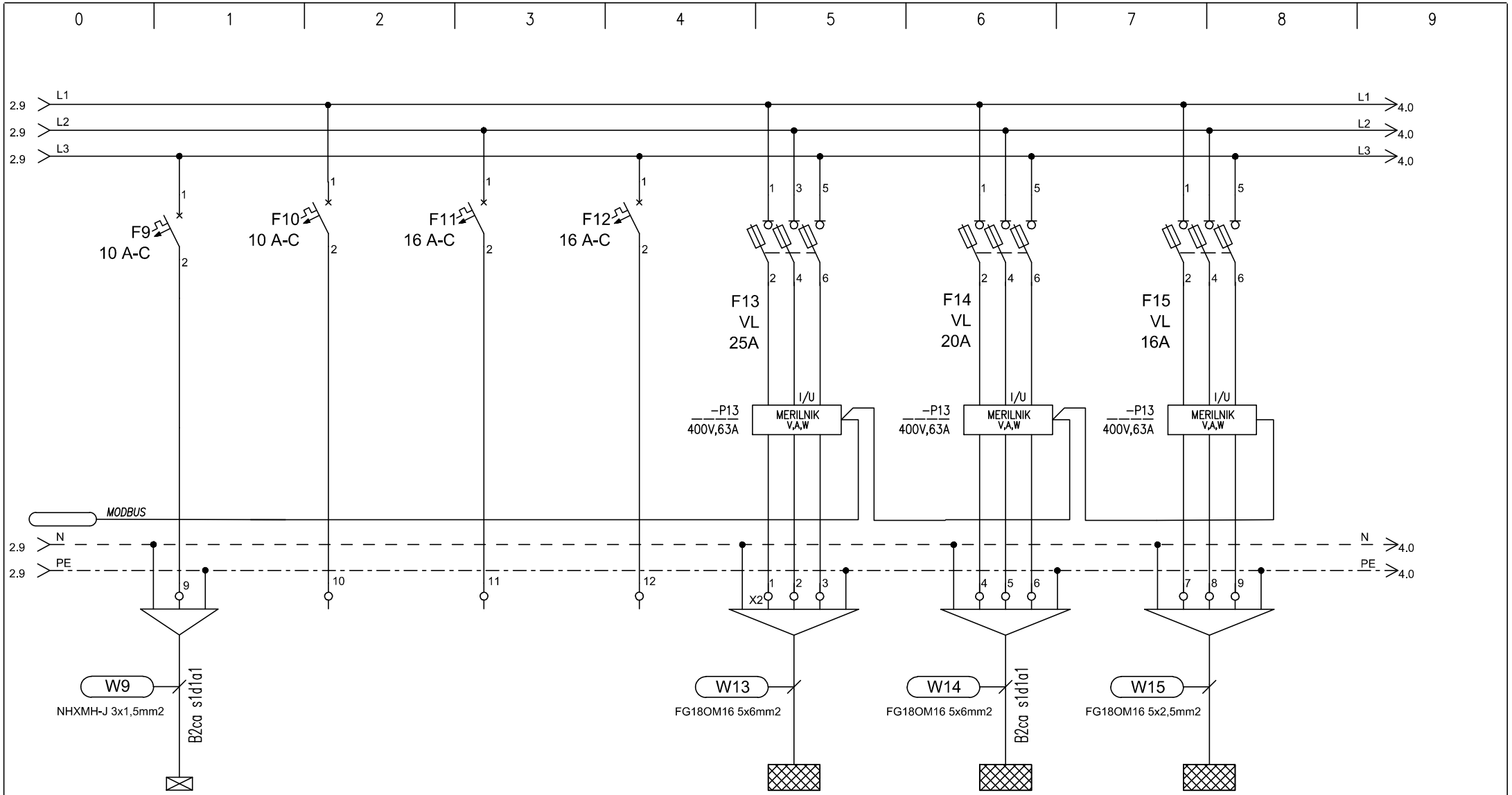

TIP	RAZSVETLJAVA	REZERVA	REZERVA	REZERVA	EAMPkot	EA ORM	EAPhp
MOČ (W)	100				10000	5000	2000
LOKACIJA	hodnik				strojnica - pritličje	kuhinja prezračevanje	hidrantna postaja

ELGOM Marko GOLOB s.p. Maistrova ulica 16 1241 Kamnik	Datum: julij 2023	Številka projekta: 15/2023	Vsebina risbe: ELEKTRIČNI RAZDELILNIK EAPstr – AGREGATSKO NAP. STROJNE NAP.	Merilo:	
	Odgovorni projektant: Roman Golob, dipl. inž. el.	Številka načrta 23–060	Investitor: DOM UPOKOJENCEV DOMŽALE, Karantanska cesta 5, 1230 Domžale	Številka risbe:	171
	Projektiral: Marko Golob, univ. dipl. inž. el.	Vrsta projekta: PZI			
Načrt: NAČRT ELEKTROTEHNIKE 3.1, EL. INŠTALACIJE V OBJEKTU		Ime datoteke: print–3 eno du moravce 23–060 pzi	Objekt: DOM STAREJŠIH OBČANOV MORAVČE	List:	3/7

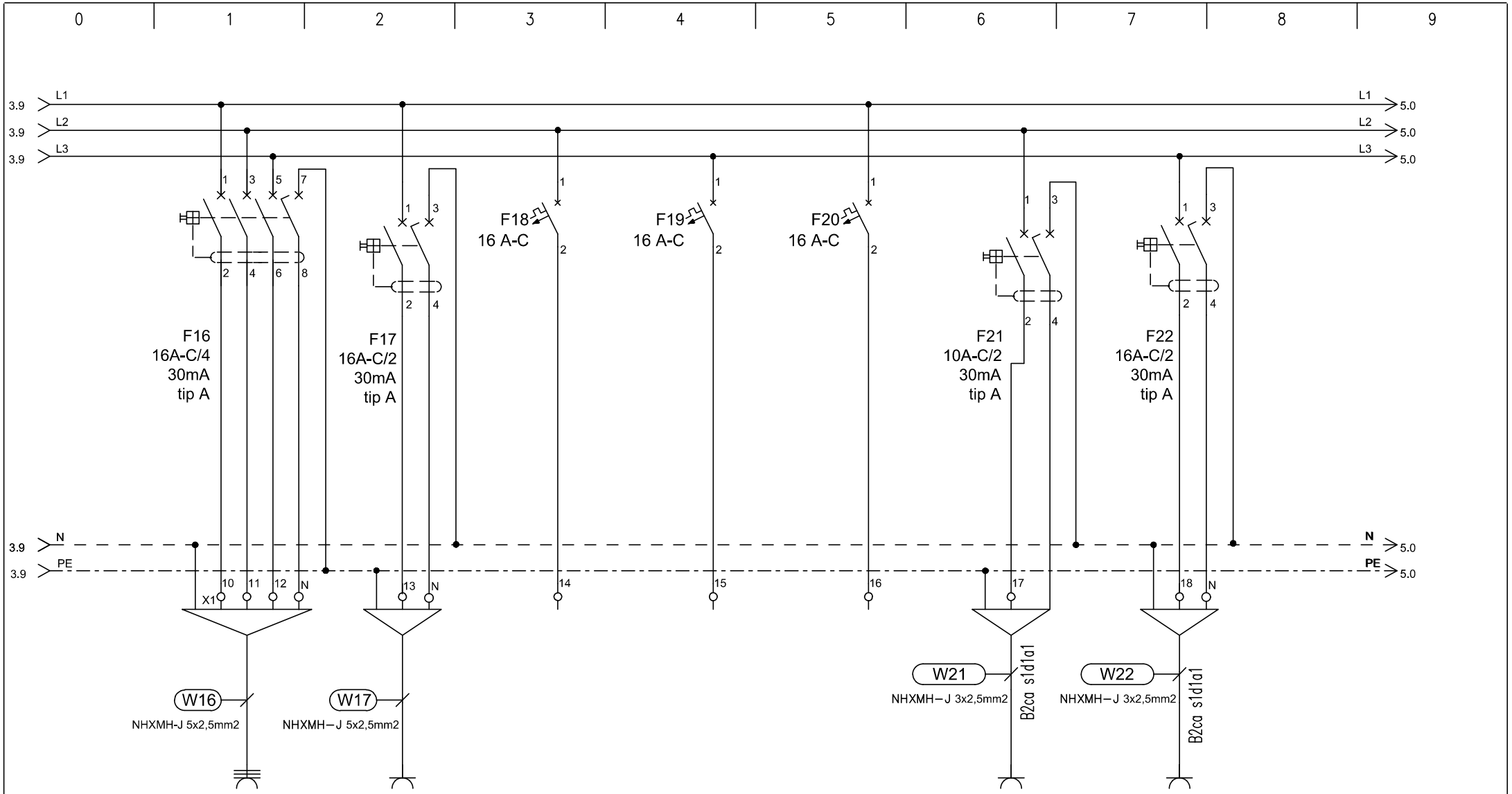

TIP	VTIČNICA	VTIČNICA	REZERVA	REZERVA	REZERVA	VTIČNICE	VTIČNICA
MOČ (W)	2000	2000				2000	2000
LOKACIJA	strojnica	strojnica				servisne vtičnice	Wi-fi

ELGOM Marko GOLOB s.p. Maistrova ulica 16 1241 Kamnik	Datum: julij 2023	Številka projekta: 15/2023	Vsebina risbe: ELEKTRIČNI RAZDELILNIK EAPstr – AGREGATSKO NAP. STROJNE NAP.	Merilo:	
	Odgovorni projektant: Roman Golob, dipl. inž. el.	Številka načrta 23–060	Investitor: DOM UPOKOJENCEV DOMŽALE, Karantanska cesta 5, 1230 Domžale	Številka risbe:	171
	Projektiral: Marko Golob, univ. dipl. inž. el.	Vrsta projekta: PZI			
Načrt: NAČRT ELEKTROTEHNIKE 3.1, EL. INŠTALACIJE V OBJEKTU		Ime datoteke: print–3 eno du moravce 23–060 pzi	Objekt: DOM STAREJŠIH OBČANOV MORAVČE	List:	4/7

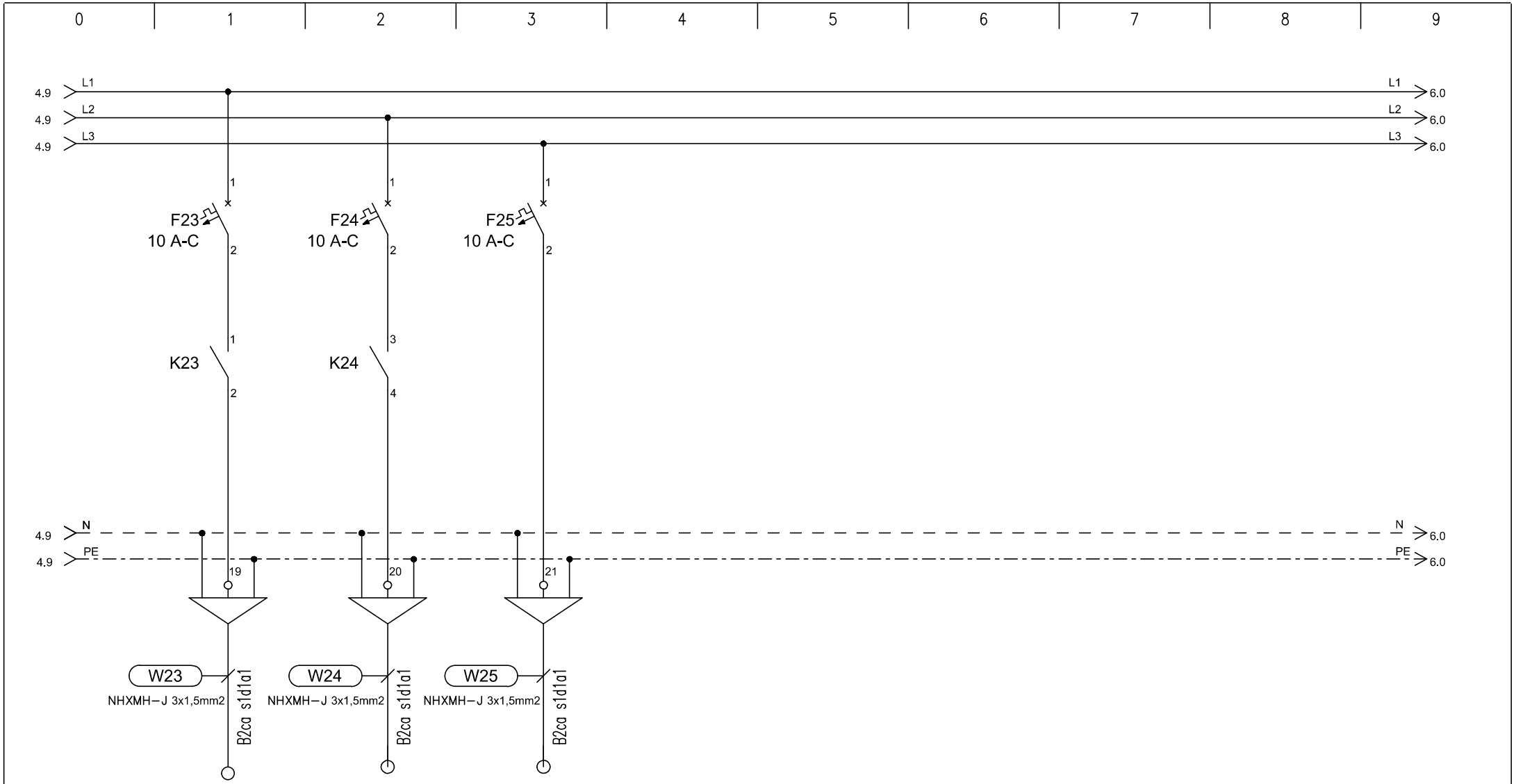

TIP	EP/PL	EP/PL	senzor plina
MOČ (W)	20	20	20
LOKACIJA	požarne lopute	požarne lopute	pralnica - kuhinja

ELGOM Marko GOLOB s.p. Maistrova ulica 16 1241 Kamnik	Datum: julij 2023	Številka projekta: 15/2023	Vsebina risbe:	ELEKTRIČNI RAZDELILNIK EAPstr – AGREGATSKO NAP. STROJNE NAP.	Merilo:
	Odgovorni projektant: Roman Golob, dipl. inž. el.	Številka načrta 23–060	Investitor:	DOM UPOKOJENCEV DOMŽALE, Karantanska cesta 5, 1230 Domžale	Številka risbe: 171
	Projektiral: Marko Golob, univ. dipl. inž. el.	Vrsta projekta: PZI	Objekt:	DOM STAREJŠIH OBČANOV MORAVČE	List: 5/7
Načrt:	NAČRT ELEKTROTEHNIKE 3.1, EL. INŠTALACIJE V OBJEKTU	Ime datoteke: print–3 eno du moravce 23–060 pzi			

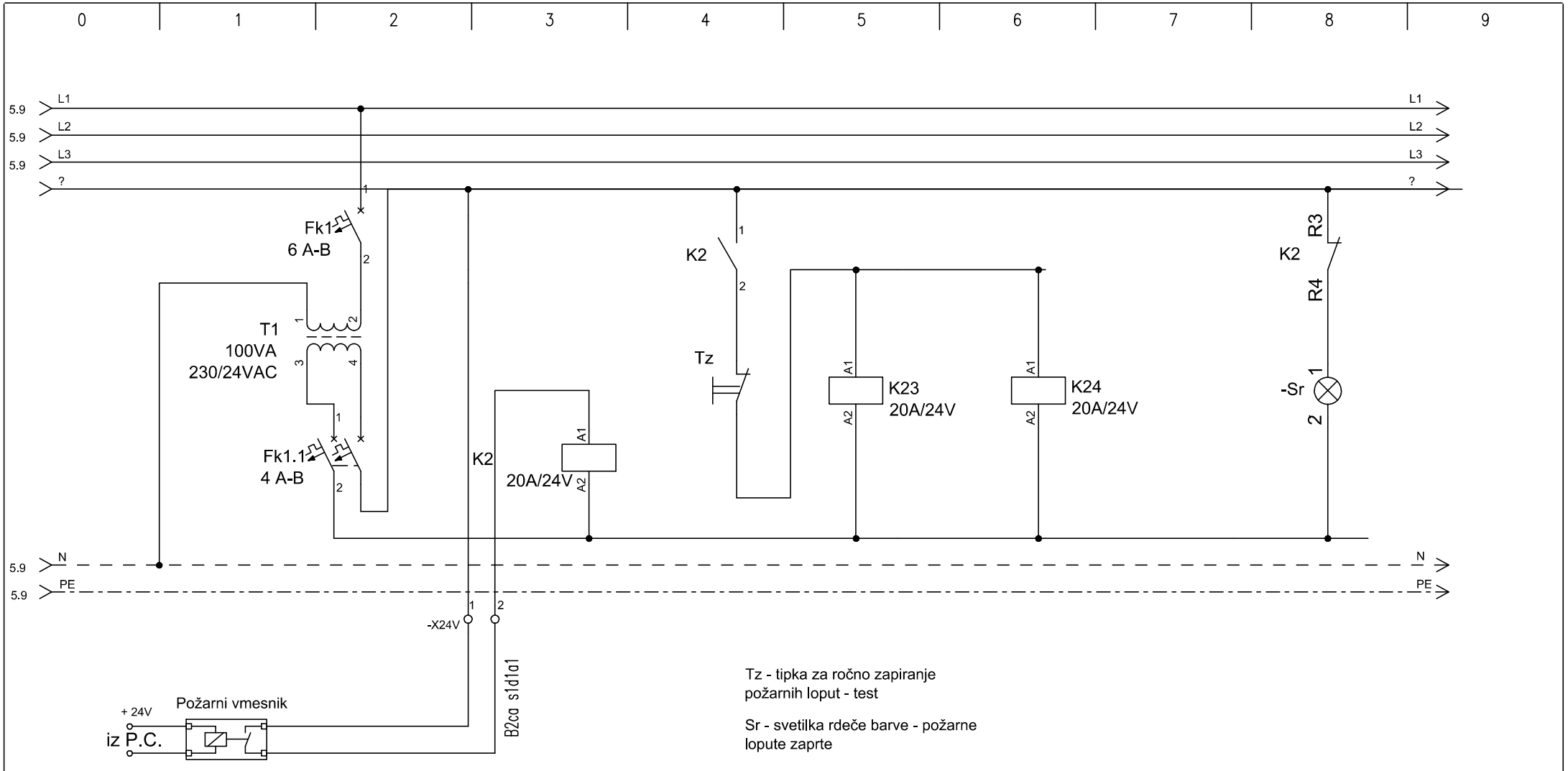

Tz - tipka za ročno zapiranje požarnih loput - test

Sr - svetilka rdeče barve - požarne lopute zaprte

ELGOM Marko GOLOB s.p. Maistrova ulica 16 1241 Kamnik	Datum: julij 2023	Številka projekta: 15/2023	Vsebina risbe: ELEKTRIČNI RAZDELILNIK EAPstr – AGREGATSKO NAP. STROJNE NAP.	Merilo:	
	Odgovorni projektant: Roman Golob, dipl. inž. el.	Številka načrta 23–060	Investitor: DOM UPOKOJENCEV DOMŽALE, Karantanska cesta 5, 1230 Domžale	Številka risbe:	171
	Projektiral: Marko Golob, univ. dipl. inž. el.	Vrsta projekta: PZI			
Načrt: NAČRT ELEKTROTEHNIKE 3.1, EL. INŠTALACIJE V OBJEKTU		Ime datoteke: print–3 eno du moravce 23–060 pzi	Objekt: DOM STAREJŠIH OBČANOV MORAVČE	List:	6/7

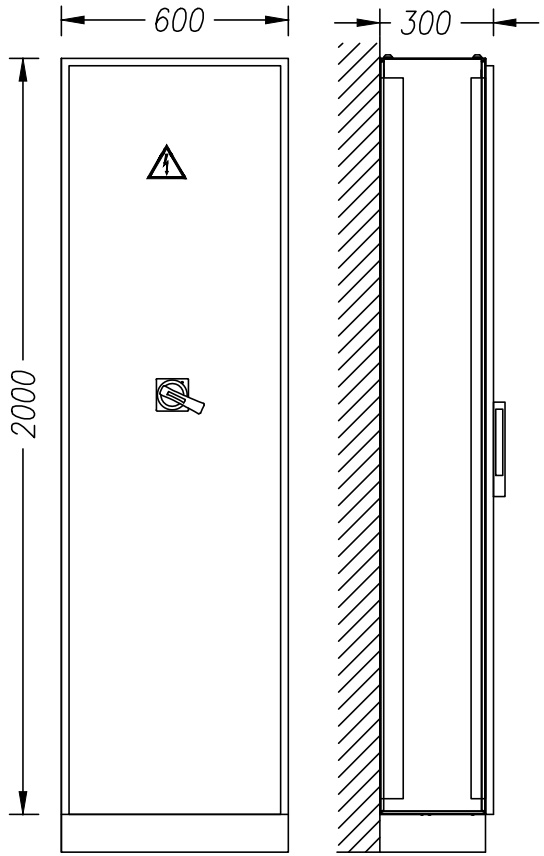

TEHNIČNI PODATKI:

Pinst= 25 000W
fist= 0,8
fp= 1,0
Pk= 20 000W
cos fi= 0,9
Un= 400V
Ik= 28,8A
Iv= 3x50A

ZAŠČITA:
SAMODEJNI
ODKLOP
NAPAJANJA

SISTEM INSTALACIJE:
TN-S

ELGOM Marko GOLOB s.p. Maistrova ulica 16 1241 Kamnik	Datum: julij 2023	Številka projekta: 15/2023	Vsebina risbe: ELEKTRIČNI RAZDELILNIK EAPstr – AGREGATSKO NAP. STROJNE NAP.	Merilo:	
	Odgovorni projektant: Roman Golob, dipl. inž. el.	Številka načrta 23–060	Investitor: DOM UPOKOJENCEV DOMŽALE, Karantanska cesta 5, 1230 Domžale	Številka risbe:	171
	Projektiral: Marko Golob, univ. dipl. inž. el.	Vrsta projekta: PZI			
Načrt: NAČRT ELEKTROTEHNIKE 3.1, EL. INŠTALACIJE V OBJEKTU		Ime datoteke: print–3 eno du moravce 23–060 pzi	Objekt: DOM STAREJŠIH OBČANOV MORAVČE	List:	7/7

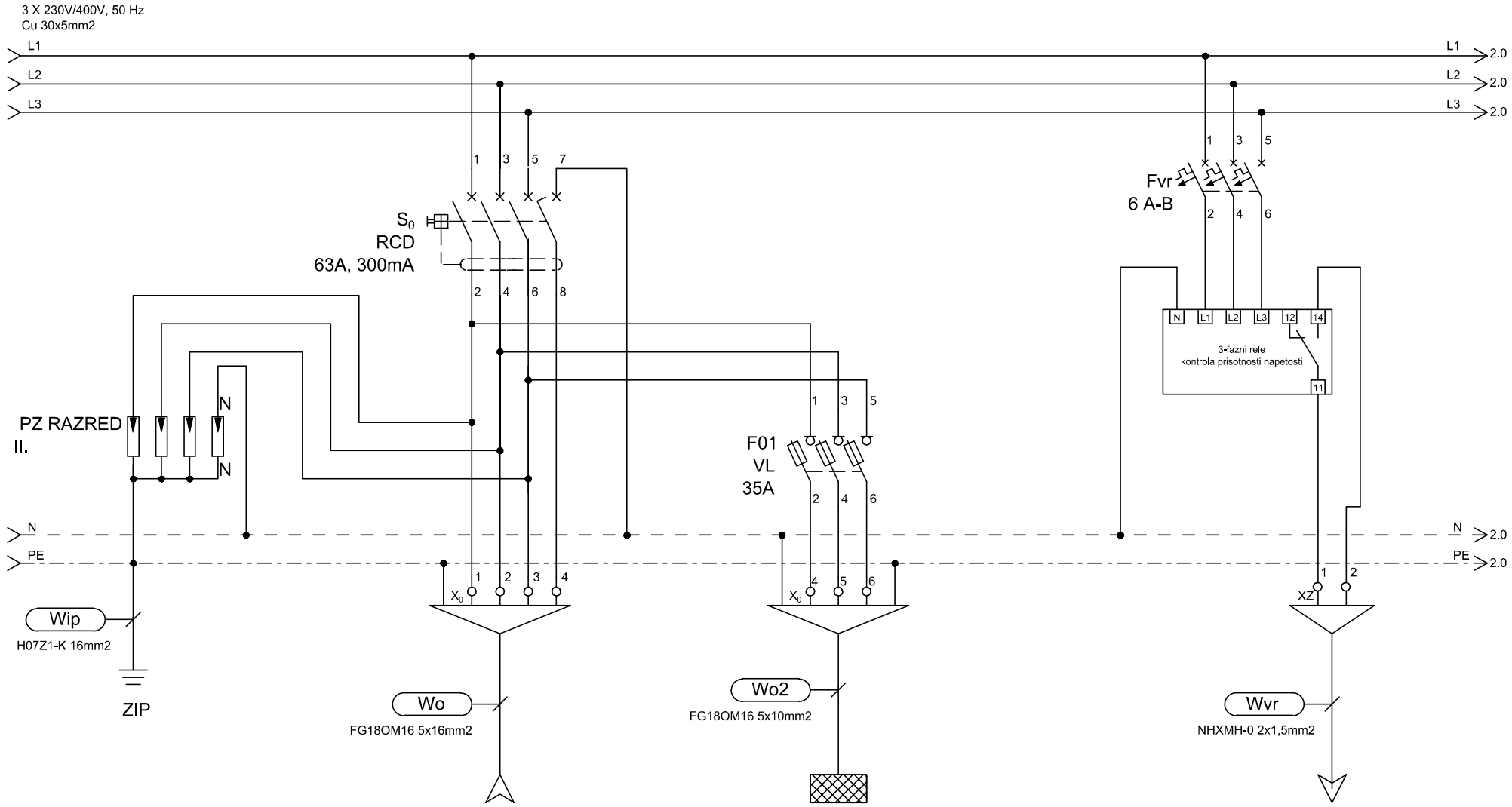

TIP	DOVOD		EA1Na			ODVOD
MOČ (W)	Iv=3x63A					
LOKACIJA	iz EAG		1.nadstropje			kontrola izpada napetosti Centrala zasilne razsv.

ELGOM Marko GOLOB s.p. Maistrova ulica 16 1241 Kamnik	Datum: julij 2023	Številka projekta: 15/2023	Vsebina risbe:	ELEKTRIČNI RAZDELILNIK EAPa – AGREGATSKO NAP. PRITLIČJE	Merilo:	
	Odgovorni projektant: Roman Golob, dipl. inž. el.	Številka načrta 23–060	Investitor:	DOM UPOKOJENCEV DOMŽALE, Karantanska cesta 5, 1230 Domžale	Številka risbe:	172
	Projektiral: Marko Golob, univ. dipl. inž. el.	Vrsta projekta: PZI				
Načrt:	NAČRT ELEKTROTEHNIKE 3.1, EL. INŠTALACIJE V OBJEKTU	Ime datoteke: print–3 eno du moravce 23–060 pzi	Objekt:	DOM STAREJŠIH OBČANOV MORAVČE	List:	1/6

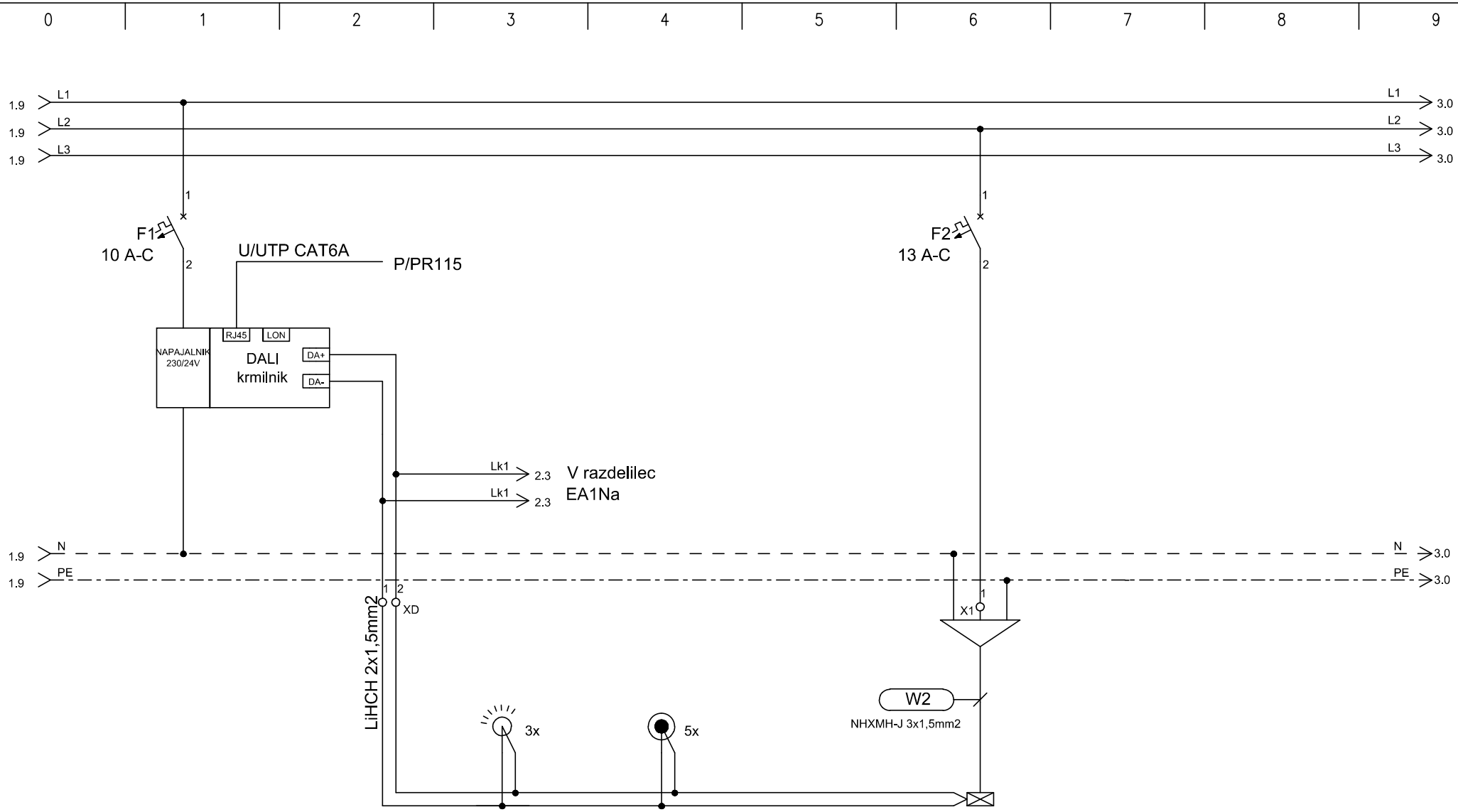

TIP			SENZOR DALI	TIPKALA		RAZSVETLJAVA
MOČ (W)						300
LOKACIJA			hodnik	hodnik		hodnik

ELGOM Marko GOLOB s.p. Maistrova ulica 16 1241 Kamnik	Datum: julij 2023	Številka projekta: 15/2023	Vsebina risbe: ELEKTRIČNI RAZDELILNIK EAPa – AGREGATSKO NAP. PRITLIČJE	Merilo:	
	Odgovorni projektant: Roman Golob, dipl. inž. el.	Številka načrta 23–060	Investitor: DOM UPOKOJENCEV DOMŽALE, Karantanska cesta 5, 1230 Domžale	Številka risbe:	172
	Projektiral: Marko Golob, univ. dipl. inž. el.	Vrsta projekta: PZI			
Načrt: NAČRT ELEKTROTEHNIKE 3.1, EL. INŠTALACIJE V OBJEKTU		Ime datoteke: print–3 eno du moravce 23–060 pzi	Objekt: DOM STAREJŠIH OBČANOV MORAVČE	List:	2/6

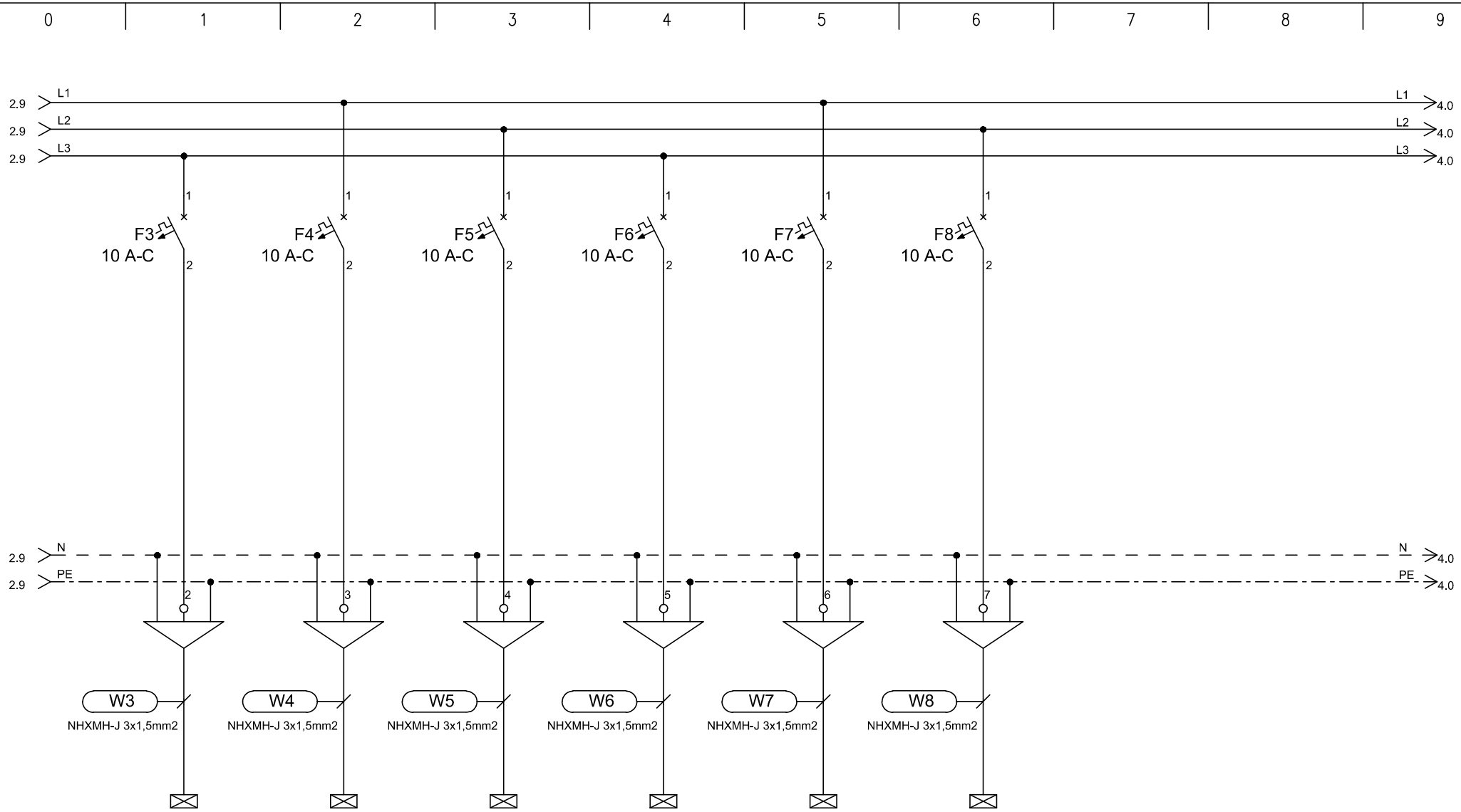

TIP	RAZSVETLJAVA	RAZSVETLJAVA	RAZSVETLJAVA	RAZSVETLJAVA	RAZSVETLJAVA	RAZSVETLJAVA
MOČ (W)	300	300	300	300	300	300
LOKACIJA	soba	soba	soba	soba	soba	soba

ELGOM	Marko GOLOB s.p. Maistrova ulica 16 1241 Kamnik	Datum: julij 2023	Številka projekta: 15/2023	Vsebina risbe:	ELEKTRIČNI RAZDELILNIK EAPa – AGREGATSKO NAP. PRITLIČJE	Merilo:
		Odgovorni projektant: Roman Golob, dipl. inž. el.	Številka načrta 23–060	Investitor:	DOM UPOKOJENCEV DOMŽALE, Karantanska cesta 5, 1230 Domžale	Številka risbe: 172
		Projektiral: Marko Golob, univ. dipl. inž. el.	Vrsta projekta: PZI			
Načrt:	NAČRT ELEKTROTEHNIKE 3.1, EL. INŠTALACIJE V OBJEKTU		Ime datoteke: print–3 eno du moravce 23–060 pzi	Objekt:	DOM STAREJŠIH OBČANOV MORAVČE	List: 3/6

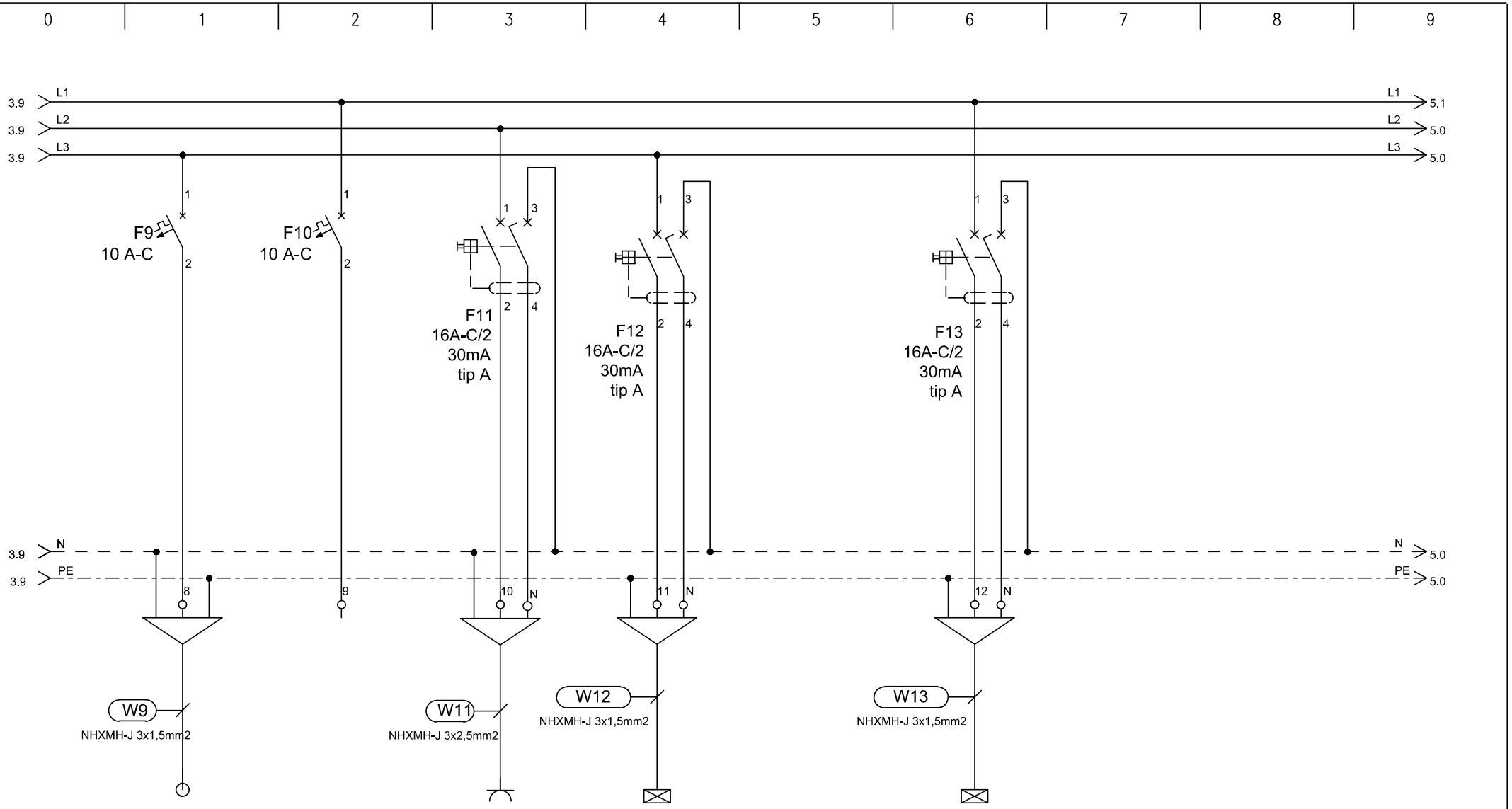

TIP	EP/PT	REZERVA	VTIČNICE	RAZSVETLJAVA		RAZSVETLJAVA
MOČ (W)	200		2000	50		50
LOKACIJA	panik terminal			sobe - kopalnice		sobe - kopalnice

ELGOM	Marko GOLOB s.p. Maistrova ulica 16 1241 Kamnik	Datum: julij 2023	Številka projekta: 15/2023	Vsebina risbe:	ELEKTRIČNI RAZDELILNIK EAPa – AGREGATSKO NAP. PRITLIČJE	Merilo:	
		Odgovorni projektant: Roman Golob, dipl. inž. el.	Številka načrta 23–060	Investitor:	DOM UPOKOJENCEV DOMŽALE, Karantanska cesta 5, 1230 Domžale	Številka risbe:	172
		Projektiral: Marko Golob, univ. dipl. inž. el.	Vrsta projekta: PZI				
Načrt:	NAČRT ELEKTROTEHNIKE 3.1, EL. INŠTALACIJE V OBJEKTU		Ime datoteke: print–3 eno du moravce 23–060 pzi	Objekt:	DOM STAREJŠIH OBČANOV MORAVČE	List:	4/6

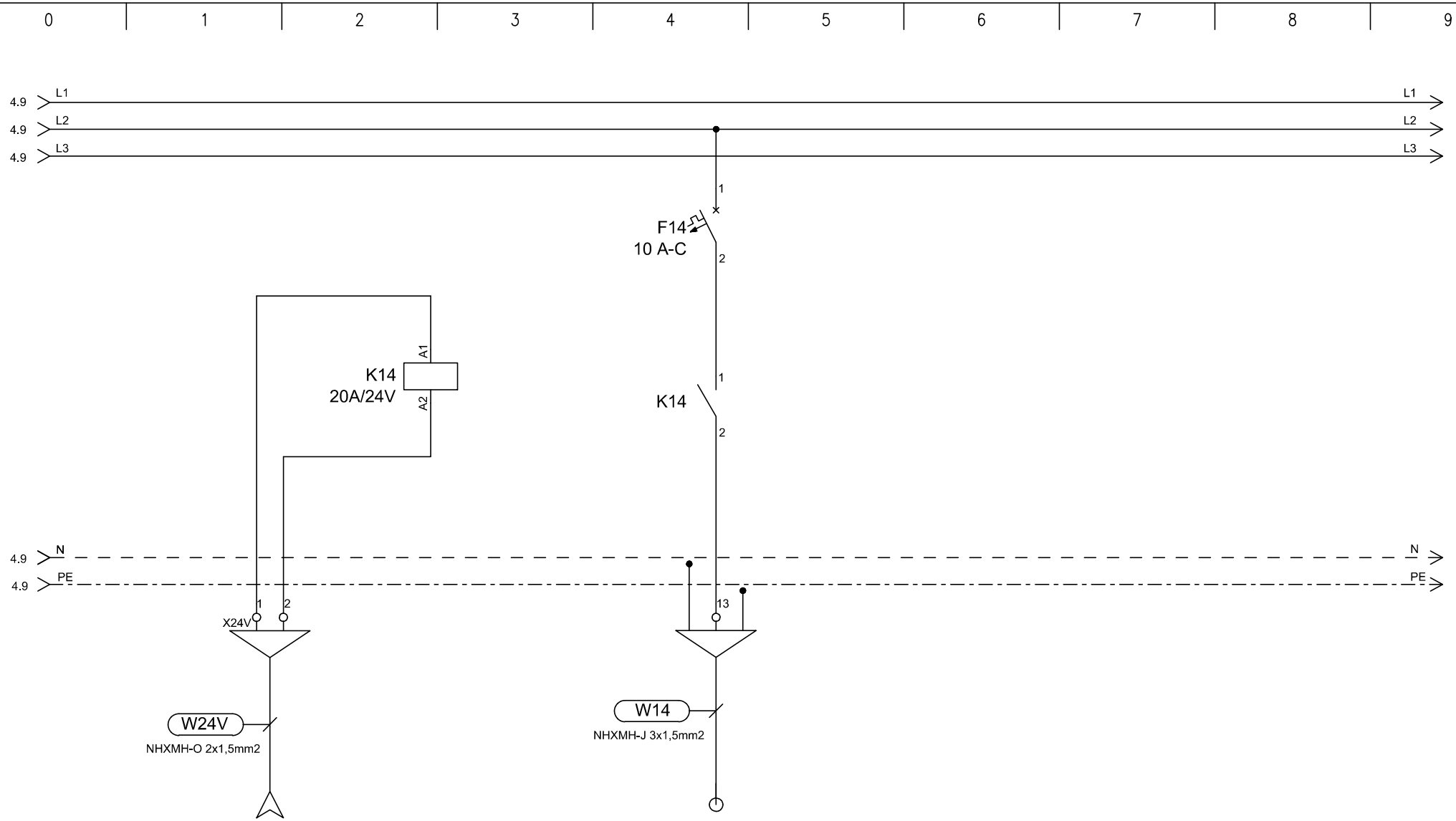

TIP	DOVOD		EP/PL
MOČ (W)	24V		20
LOKACIJA	iz EAPs		požarne lopute

ELGOM	Marko GOLOB s.p. Maistrova ulica 16 1241 Kamnik	Datum: julij 2023	Številka projekta: 15/2023	Vsebina risbe:	ELEKTRIČNI RAZDELILNIK EAPa – AGREGATSKO NAP. PRITLIČJE	Merilo:
		Odgovorni projektant: Roman Golob, dipl. inž. el.	Številka načrta 23–060	Investitor:	DOM UPOKOJENCEV DOMŽALE, Karantanska cesta 5, 1230 Domžale	Številka risbe: 172
		Projektiral: Marko Golob, univ. dipl. inž. el.	Vrsta projekta: PZI			
Načrt:	NAČRT ELEKTROTEHNIKE 3.1, EL. INŠTALACIJE V OBJEKTU		Ime datoteke: print–3 eno du moravce 23–060 pzi	Objekt:	DOM STAREJŠIH OBČANOV MORAVČE	List: 5/6

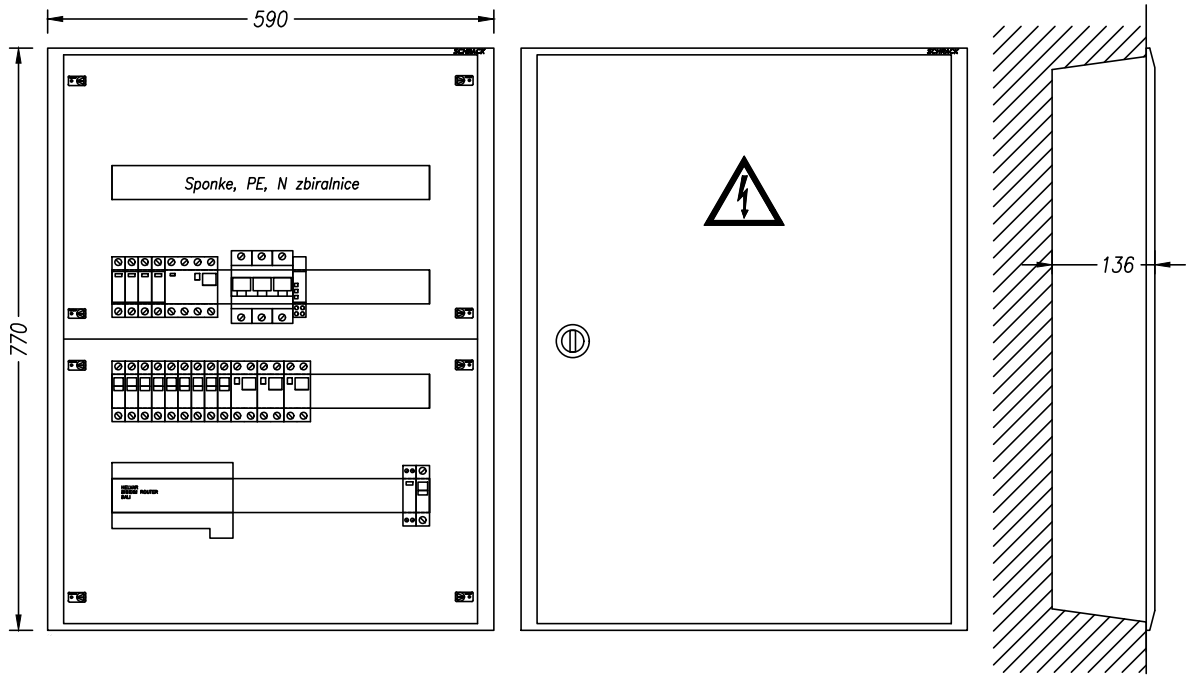

TEHNIČNI PODATKI:

Pinst=12 000W
fist= 0,8
fp= 0,8
Pk= 7 500W
cos fi= 0,95
Un= 400V
Ik= 20A
Iv= 3x40A

ZAŠČITA:
SAMODEJNI
ODKLOP
NAPAJANJA

SISTEM INSTALACIJE:
TN-S

ELGOM Marko GOLOB s.p. Maistrova ulica 16 1241 Kamnik	Datum: julij 2023	Številka projekta: 15/2023	Vsebina risbe:	ELEKTRIČNI RAZDELILNIK EAPa – AGREGATSKO NAP. PRITLIČJE	Merilo:
	Odgovorni projektant: Roman Golob, dipl. inž. el.	Številka načrta 23–060	Investitor:	DOM UPOKOJENCEV DOMŽALE, Karantanska cesta 5, 1230 Domžale	Številka risbe: 172
	Projektiral: Marko Golob, univ. dipl. inž. el.	Vrsta projekta: PZI	Objekt:	DOM STAREJŠIH OBČANOV MORAVČE	List: 6/6
Načrt:	NAČRT ELEKTROTEHNIKE 3.1, EL. INŠTALACIJE V OBJEKTU	Ime datoteke: print–3 eno du moravce 23–060 pzi			

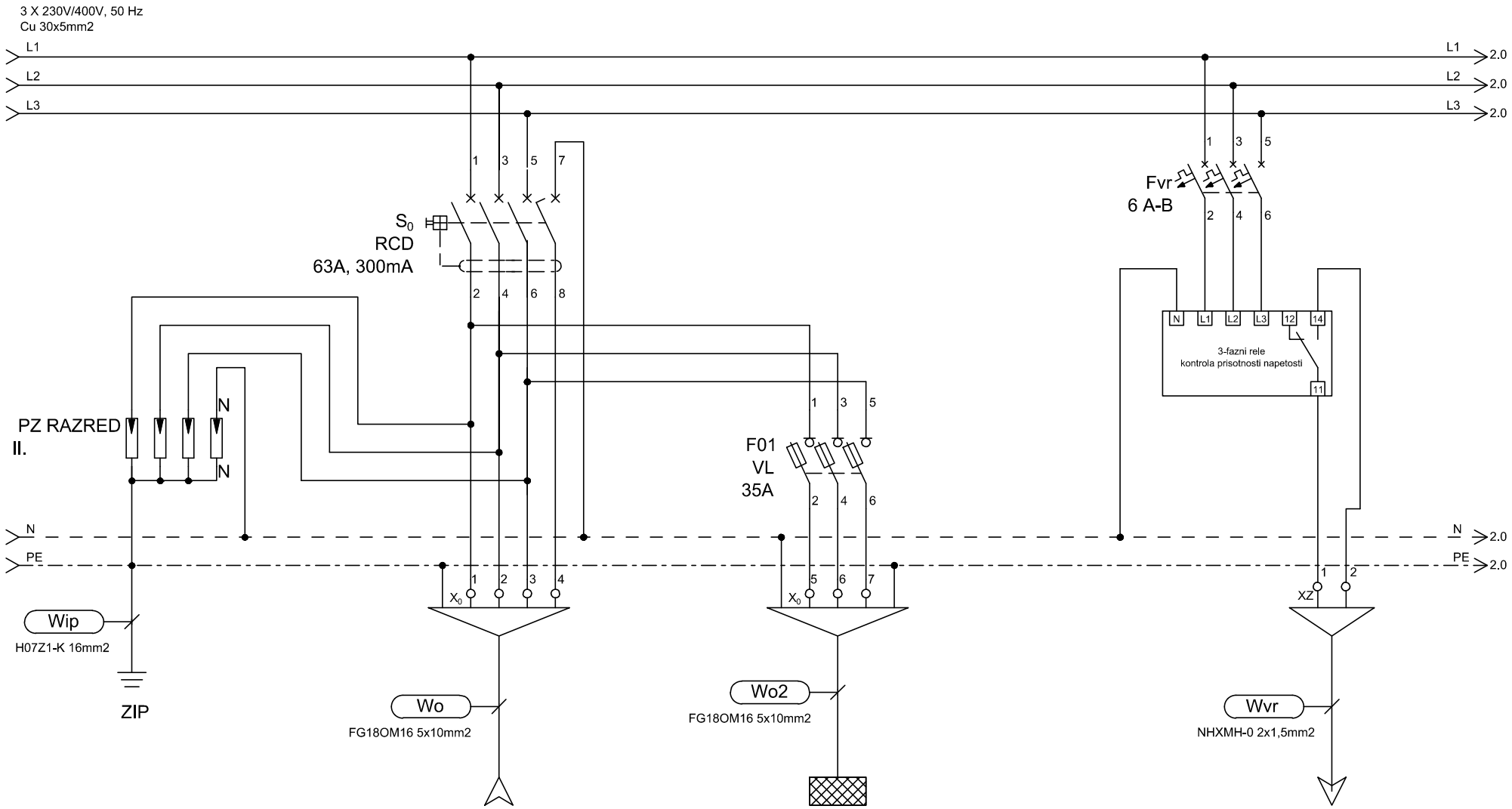

TIP	DOVOD		EA2Na			ODVOD
MOČ (W)	Iv=3x35A					
LOKACIJA	iz EAPa		2.nadstropje			kontrola izpada napetosti Centrala zasilne razsv.

ELGOM Marko GOLOB s.p. Maistrova ulica 16 1241 Kamnik	Datum: julij 2023	Številka projekta: 15/2023	Vsebina risbe: ELEKTRIČNI RAZDELILNIK EA1Na – AGREGATSKO NAP. 1. NADSTROPJE	Merilo:	
	Odgovorni projektant: Roman Golob, dipl. inž. el.	Številka načrta 23–060	Investitor: DOM UPOKOJENCEV DOMŽALE, Karantanska cesta 5, 1230 Domžale	Številka risbe:	173
	Projektiral: Marko Golob, univ. dipl. inž. el.	Vrsta projekta: PZI			
Načrt: NAČRT ELEKTROTEHNIKE 3.1, EL. INŠTALACIJE V OBJEKTU		Ime datoteke: print–3 eno du moravce 23–060 pzi	Objekt: DOM STAREJŠIH OBČANOV MORAVČE	List:	1/6

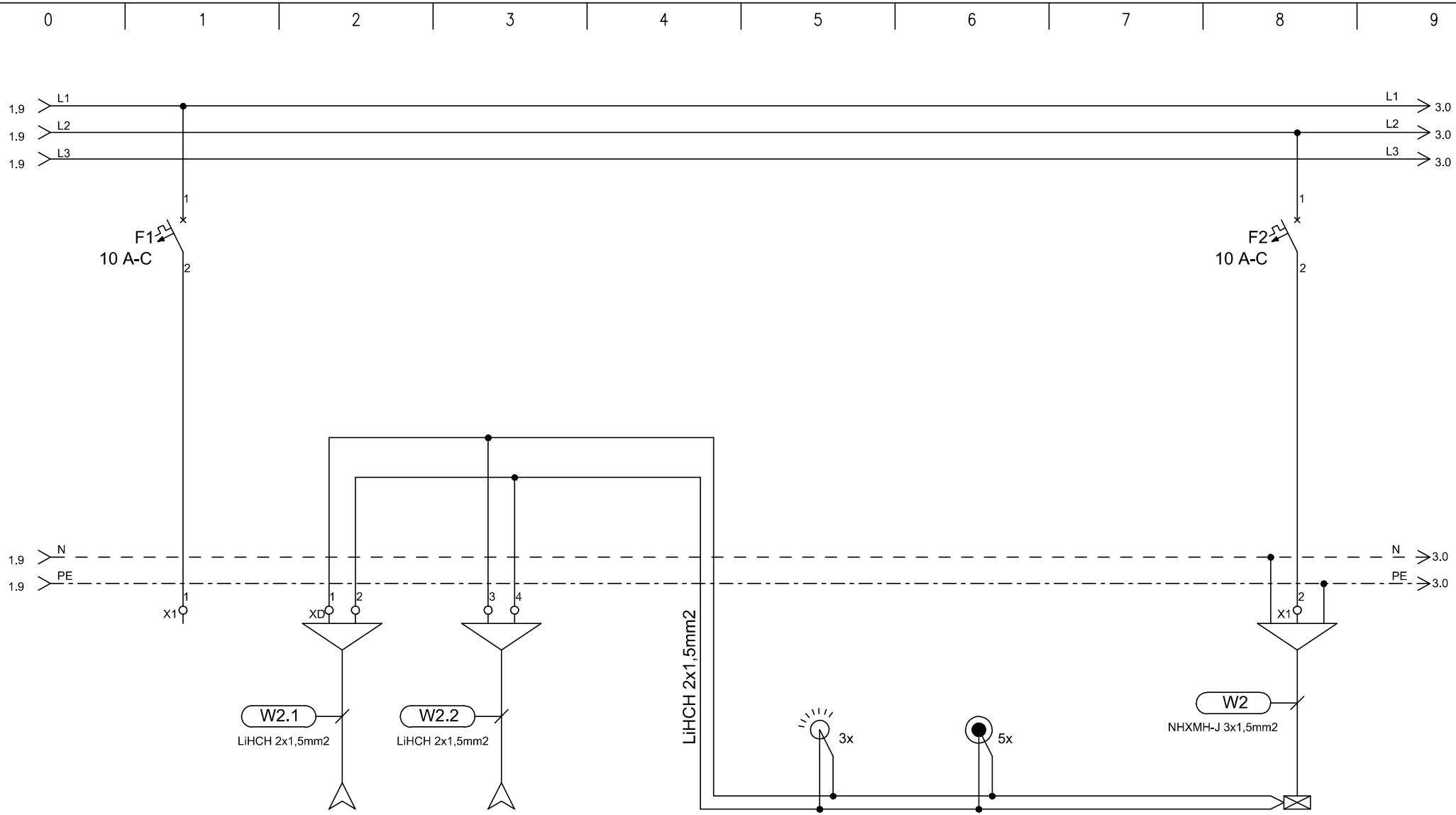

TIP	REZERVA	V RAZDELILEC	IZ RAZDELILCA
MOČ (W)		EA2Na	EAPa
LOKACIJA			

SENZOR DALI	TIPKALA		RAZSVETLJAVA
			300
hodnik	hodnik		hodnik

ELGOM	Marko GOLOB s.p. Maistrova ulica 16 1241 Kamnik	Datum: julij 2023	Številka projekta: 15/2023	Vsebina risbe: ELEKTRIČNI RAZDELILNIK EA1Na – AGREGATSKO NAP. 1. NADSTROPJE	Merilo:
		Odgovorni projektant: Roman Golob, dipl. inž. el.	Številka načrta 23–060	Investitor: DOM UPOKOJENCEV DOMŽALE, Karantanska cesta 5, 1230 Domžale	Številka risbe: 173
		Projektiral: Marko Golob, univ. dipl. inž. el.	Vrsta projekta: PZI		
Načrt: NAČRT ELEKTROTEHNIKE 3.1, EL. INŠTALACIJE V OBJEKTU			Ime datoteke: print–3 eno du moravce 23–060 pzi	Objekt: DOM STAREJŠIH OBČANOV MORAVČE	List: 2/6

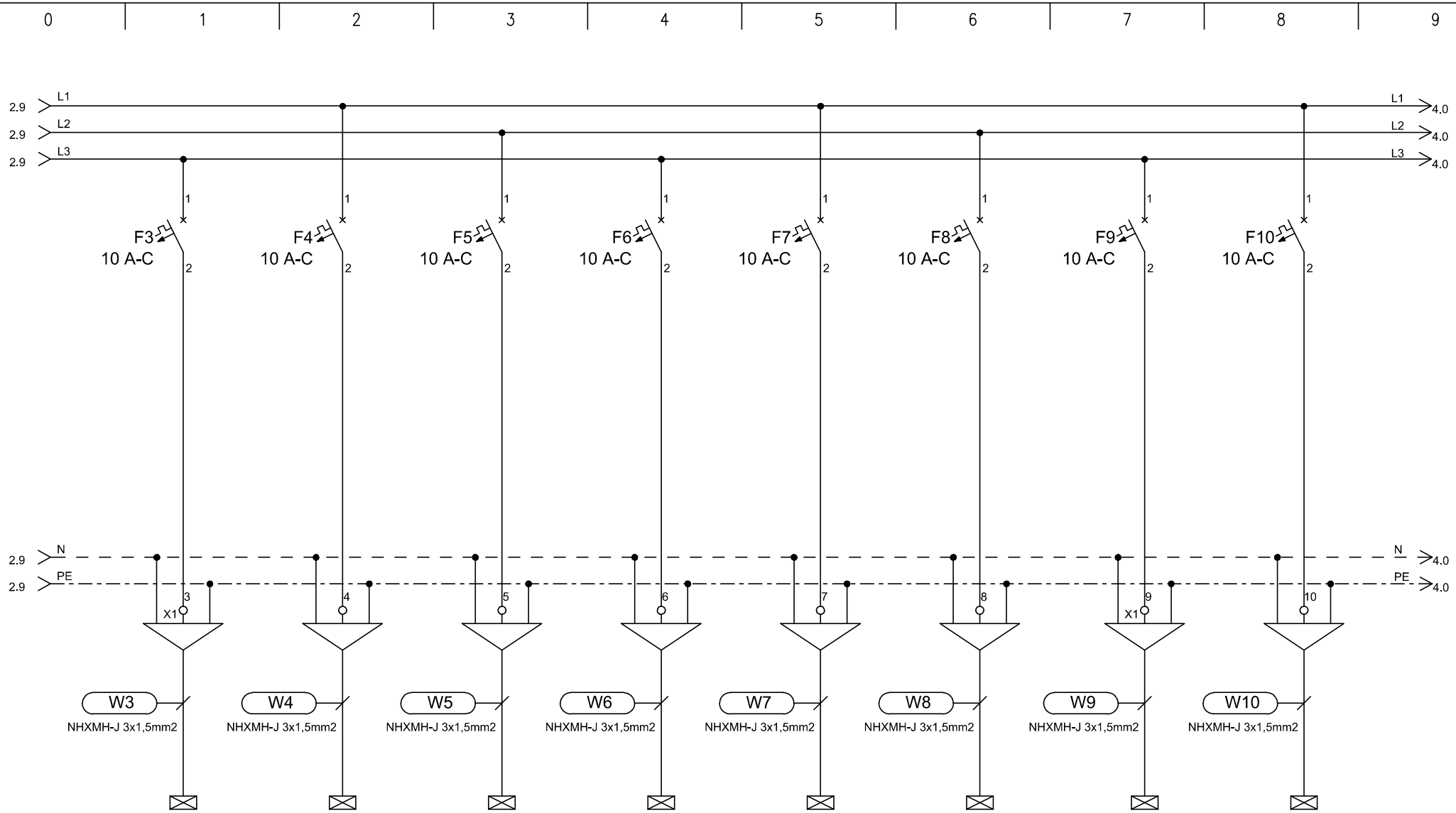

TIP	RAZSVETLJAVA	RAZSVETLJAVA	RAZSVETLJAVA	RAZSVETLJAVA	RAZSVETLJAVA	RAZSVETLJAVA	RAZSVETLJAVA	RAZSVETLJAVA
MOČ (W)	100	100	100	100	100	100	100	100
LOKACIJA	soba	soba	soba	soba	soba	soba	soba	soba

ELGOM Marko GOLOB s.p. Maistrova ulica 16 1241 Kamnik	Datum: julij 2023	Številka projekta: 15/2023	Vsebina risbe:	ELEKTRIČNI RAZDELILNIK EA1Na – AGREGATSKO NAP. 1. NADSTROPJE	Merilo:	
	Odgovorni projektant: Roman Golob, dipl. inž. el.	Številka načrta 23–060	Investitor:	DOM UPOKOJENCEV DOMŽALE, Karantanska cesta 5, 1230 Domžale	Številka risbe:	173
	Projektiral: Marko Golob, univ. dipl. inž. el.	Vrsta projekta: PZI				
Načrt:	NAČRT ELEKTROTEHNIKE 3.1, EL. INŠTALACIJE V OBJEKTU	Ime datoteke: print–3 eno du moravce 23–060 pzi	Objekt:	DOM STAREJŠIH OBČANOV MORAVČE	List:	3/6

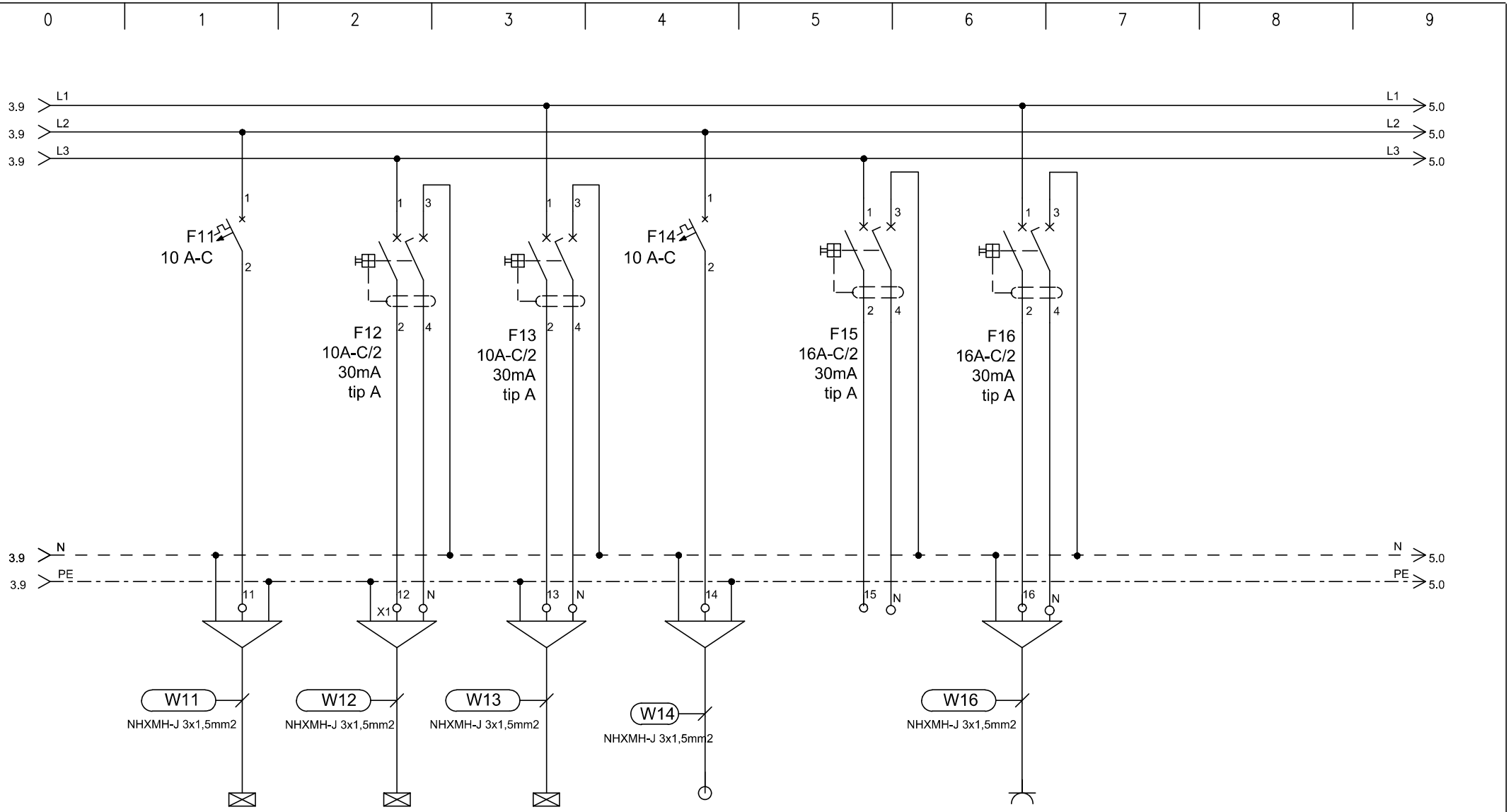

TIP	RAZSVETLJAVA	RAZSVETLJAVA	RAZSVETLJAVA	EP/PT	REZERVA	VTIČNICE
MOČ (W)	100	50	50	200		2000
LOKACIJA	soba	sobe - kopalnice	sobe - kopalnice	panik terminal		

ELGOM Marko GOLOB s.p. Maistrova ulica 16 1241 Kamnik	Datum: julij 2023	Številka projekta: 15/2023	Vsebina risbe: ELEKTRIČNI RAZDELILNIK EA1Na – AGREGATSKO NAP. 1. NADSTROPJE	Merilo:	
	Odgovorni projektant: Roman Golob, dipl. inž. el.	Številka načrta 23–060	Investitor: DOM UPOKOJENCEV DOMŽALE, Karantanska cesta 5, 1230 Domžale	Številka risbe:	173
	Projektiral: Marko Golob, univ. dipl. inž. el.	Vrsta projekta: PZI			
Načrt: NAČRT ELEKTROTEHNIKE 3.1, EL. INŠTALACIJE V OBJEKTU		Ime datoteke: print–3 eno du moravce 23–060 pzi	Objekt: DOM STAREJŠIH OBČANOV MORAVČE	List:	4/6

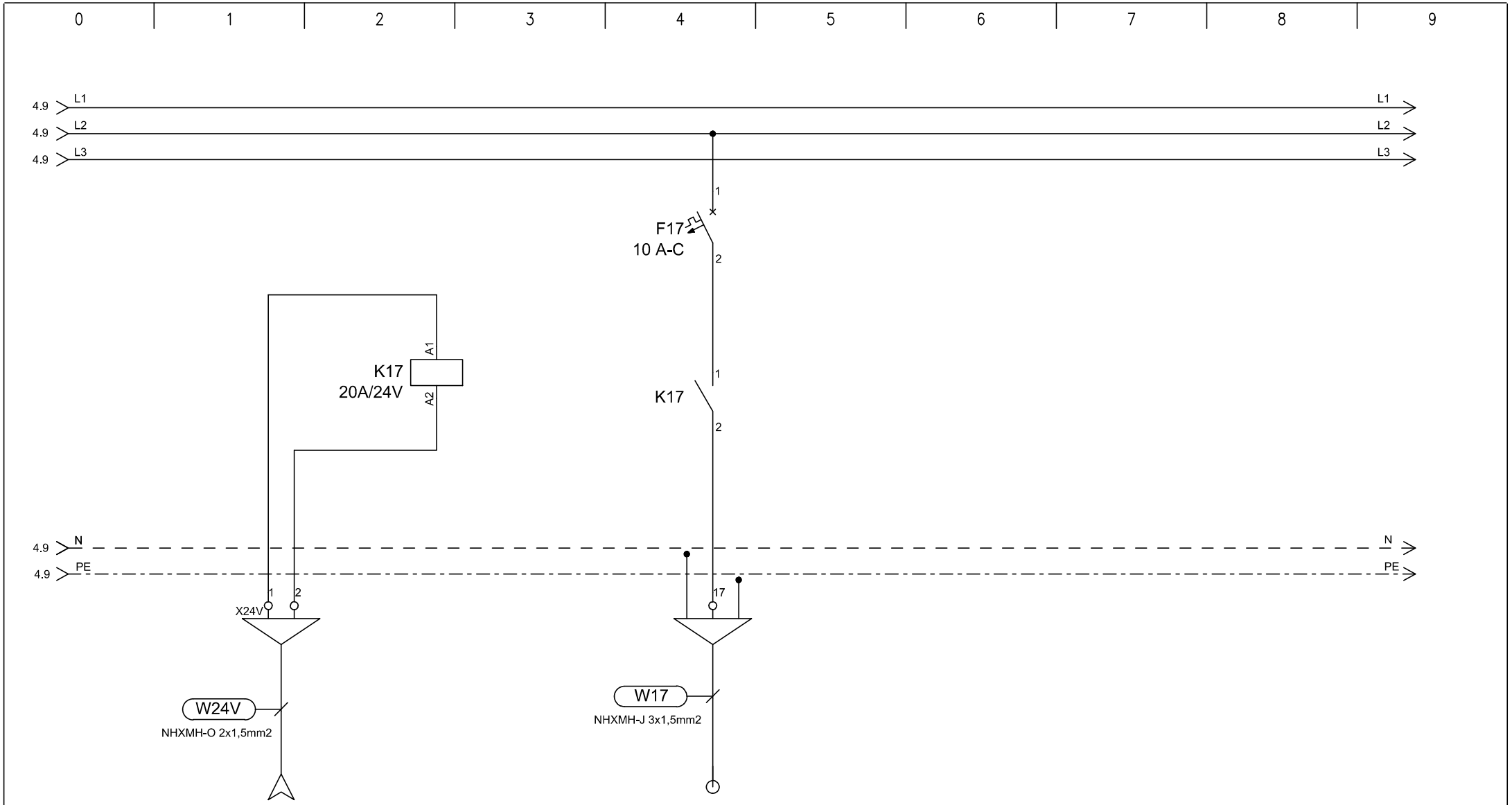

TIP	DOVOD		EP/PL
MOČ (W)	24V		20
LOKACIJA	iz EA1Ns		požarne lopute

ELGOM Marko GOLOB s.p. Maistrova ulica 16 1241 Kamnik	Datum: julij 2023	Številka projekta: 15/2023	Vsebina risbe:	ELEKTRIČNI RAZDELILNIK EA1Na – AGREGATSKO NAP. 1. NADSTROPJE	Merilo:
	Odgovorni projektant: Roman Golob, dipl. inž. el.	Številka načrta 23–060	Investitor:	DOM UPOKOJENCEV DOMŽALE, Karantanska cesta 5, 1230 Domžale	Številka risbe: 173
	Projektiral: Marko Golob, univ. dipl. inž. el.	Vrsta projekta: PZI			
Načrt:	NAČRT ELEKTROTEHNIKE 3.1, EL. INŠTALACIJE V OBJEKTU	Ime datoteke: print–3 eno du moravce 23–060 pzi	Objekt:	DOM STAREJŠIH OBČANOV MORAVČE	List: 5/6

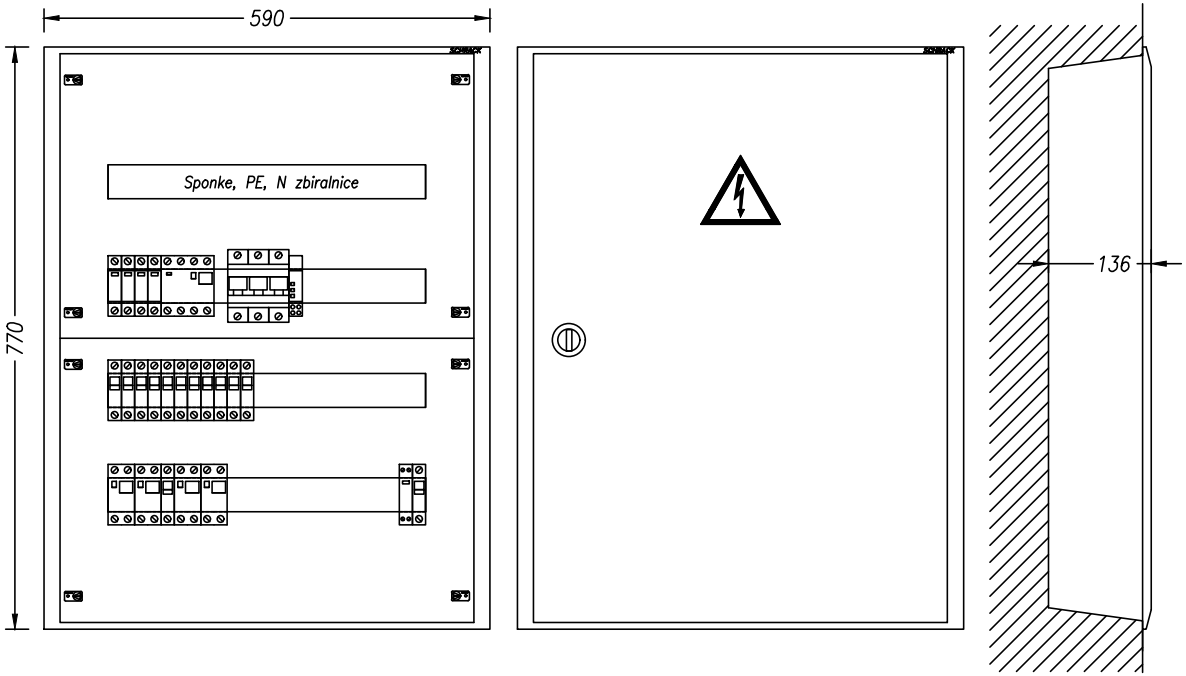

TEHNIČNI PODATKI:

Pinst=12 000W
fist= 0,8
fp= 0,8
Pk= 7 500W
cos fi= 0,95
Un= 400V
Ik= 20A
Iv= 3x40A

ZAŠČITA:
SAMODEJNI
ODKLOP
NAPAJANJA

SISTEM INSTALACIJE:
TN-S

ELGOM Marko GOLOB s.p. Maistrova ulica 16 1241 Kamnik	Datum: julij 2023	Številka projekta: 15/2023	Vsebina risbe:	ELEKTRIČNI RAZDELILNIK EA1Na – AGREGATSKO NAP. 1. NADSTROPJE	Merilo:
	Odgovorni projektant: Roman Golob, dipl. inž. el.	Številka načrta 23–060	Investitor:	DOM UPOKOJENCEV DOMŽALE, Karantanska cesta 5, 1230 Domžale	Številka risbe: 173
	Projektiral: Marko Golob, univ. dipl. inž. el.	Vrsta projekta: PZI			
Načrt: NAČRT ELEKTROTEHNIKE 3.1, EL. INŠTALACIJE V OBJEKTU		Ime datoteke: print–3 eno du moravce 23–060 pzi	Objekt:	DOM STAREJŠIH OBČANOV MORAVČE	List: 6/6

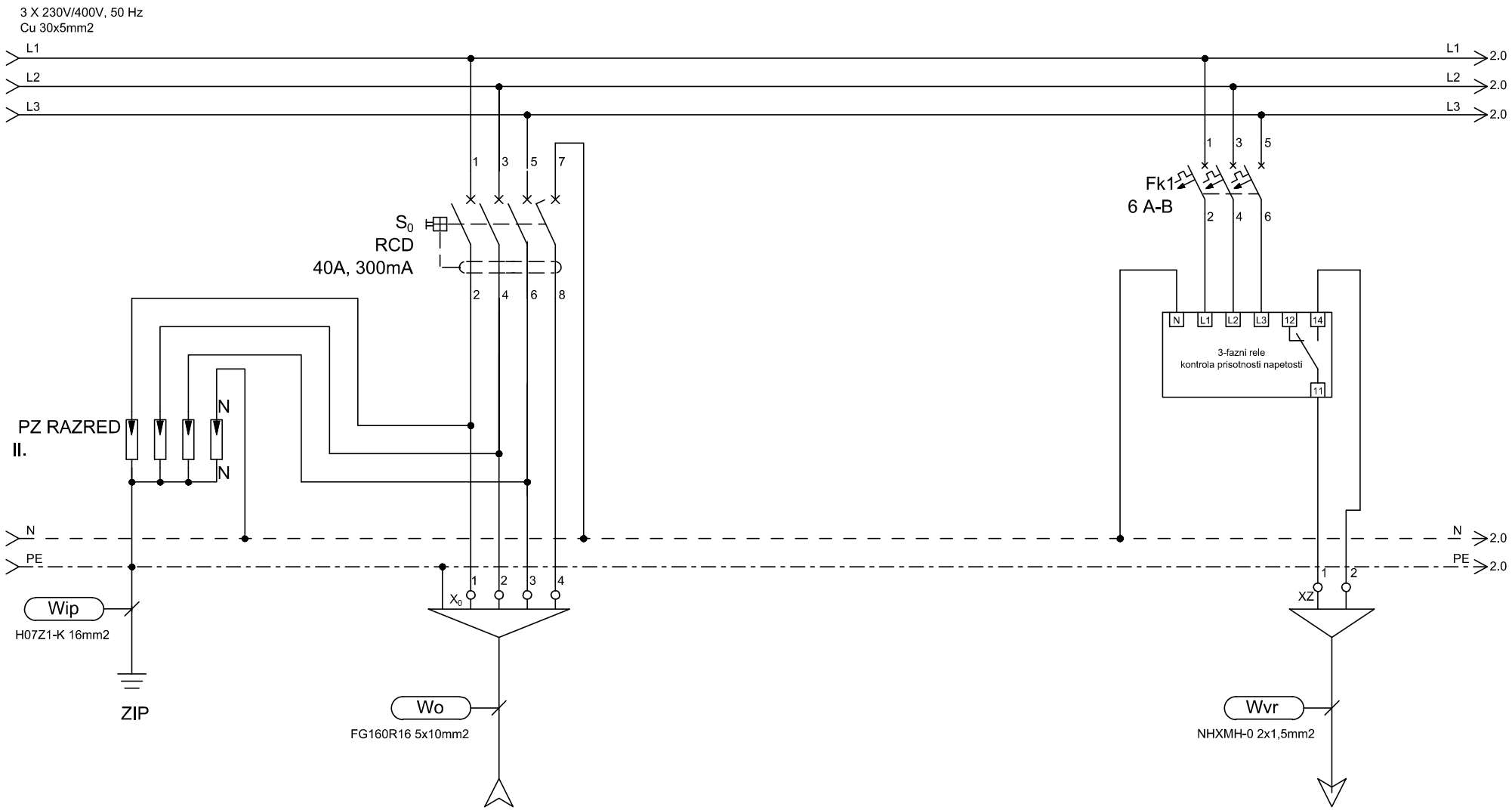

TIP	DOVOD					ODVOD
MOČ (W)	Iv=3x25A					
LOKACIJA	iz EA1Na					kontrola izpada napetosti Centrala zasilne razsv.

ELGOM Marko GOLOB s.p. Maistrova ulica 16 1241 Kamnik	Datum: julij 2023	Številka projekta: 15/2023	Vsebina risbe: ELEKTRIČNI RAZDELILNIK EA2Na – AGREGATSKO NAP. 2. NADSTROPJE	Merilo:	
	Odgovorni projektant: Roman Golob, dipl. inž. el.	Številka načrta 23–060	Investitor: DOM UPOKOJENCEV DOMŽALE, Karantanska cesta 5, 1230 Domžale	Številka risbe: 174	
	Projektiral: Marko Golob, univ. dipl. inž. el.	Vrsta projekta: PZI			
Načrt: NAČRT ELEKTROTEHNIKE 3.1, EL. INŠTALACIJE V OBJEKTU		Ime datoteke: print–3 eno du moravce 23–060 pzi	Objekt: DOM STAREJŠIH OBČANOV MORAVČE	List: 1/7	

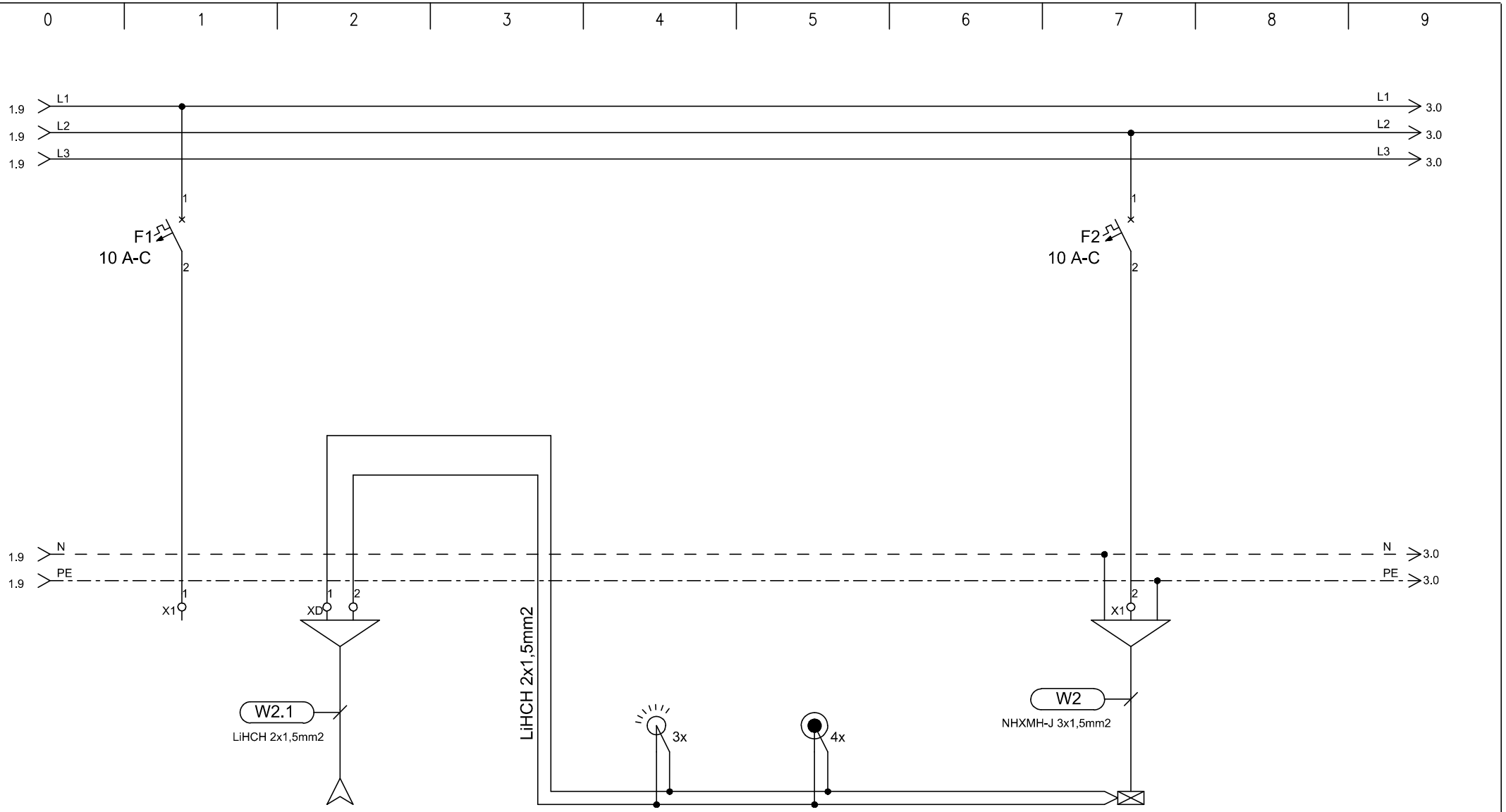

TIP	REZERVA	IZ RAZDELILCA		SENZOR DALI	TIPKALA		RAZSVETLJAVA
MOČ (W)		EA1Na					300
LOKACIJA				hodnik	hodnik		hodnik

ELGOM Marko GOLOB s.p. Maistrova ulica 16 1241 Kamnik	Datum: julij 2023	Številka projekta: 15/2023	Vsebina risbe: ELEKTRIČNI RAZDELILNIK EA2Na – AGREGATSKO NAP. 2. NADSTROPJE	Merilo:	
	Odgovorni projektant: Roman Golob, dipl. inž. el.	Številka načrta 23–060	Investitor: DOM UPOKOJENCEV DOMŽALE, Karantanska cesta 5, 1230 Domžale	Številka risbe:	174
	Projektiral: Marko Golob, univ. dipl. inž. el.	Vrsta projekta: PZI			
Načrt: NAČRT ELEKTROTEHNIKE 3.1, EL. INŠTALACIJE V OBJEKTU		Ime datoteke: print–3 eno du moravce 23–060 pzi	Objekt: DOM STAREJŠIH OBČANOV MORAVČE	List:	2/7

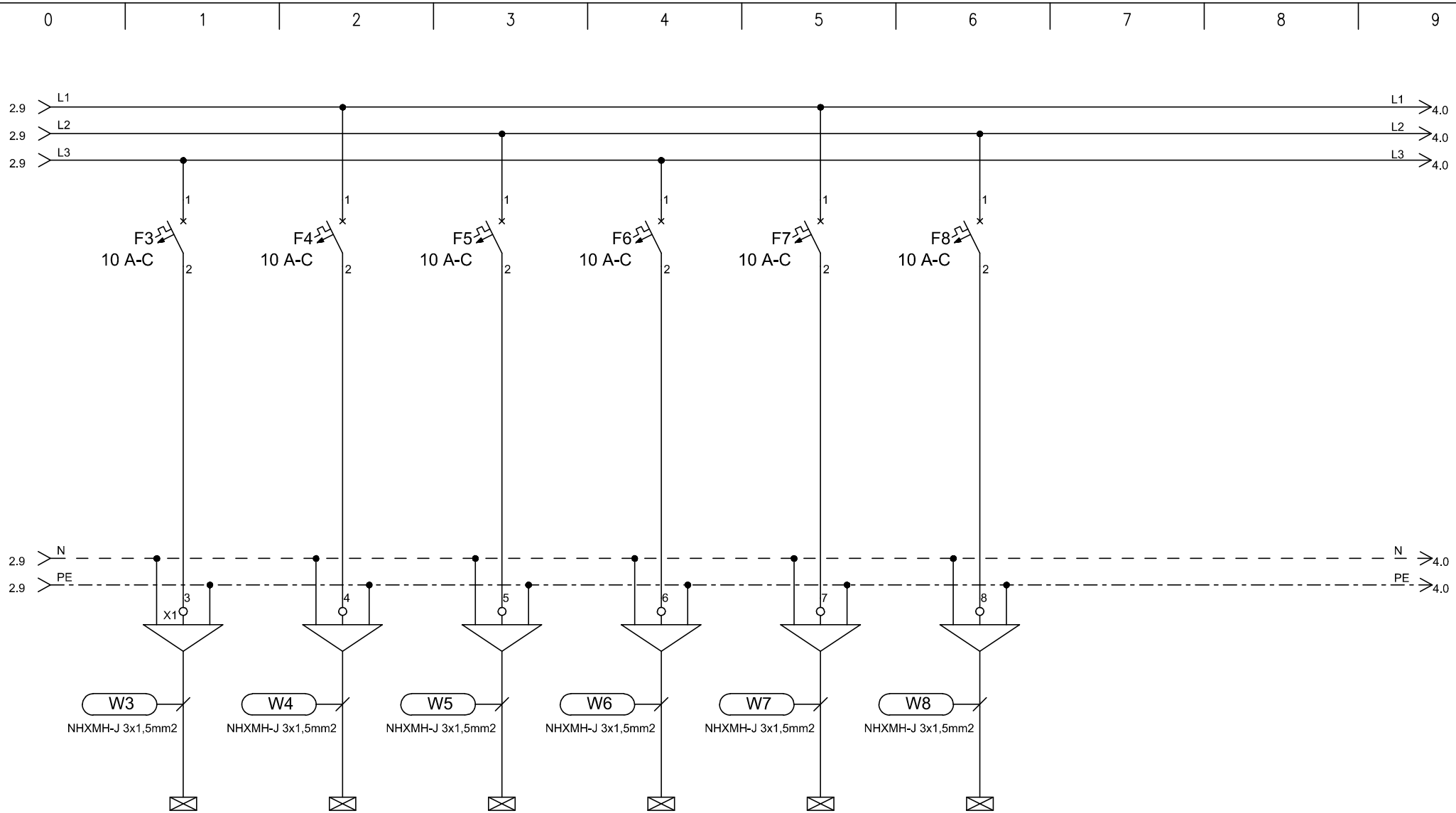

TIP	RAZSVETLJAVA	RAZSVETLJAVA	RAZSVETLJAVA	RAZSVETLJAVA	RAZSVETLJAVA	RAZSVETLJAVA
MOČ (W)	100	100	100	100	100	100
LOKACIJA	soba	soba	soba	soba	soba	soba

ELGOM Marko GOLOB s.p. Maistrova ulica 16 1241 Kamnik	Datum: julij 2023	Številka projekta: 15/2023	Vsebina risbe: ELEKTRIČNI RAZDELILNIK EA2Na – AGREGATSKO NAP. 2. NADSTROPJE	Merilo:	
	Odgovorni projektant: Roman Golob, dipl. inž. el.	Številka načrta 23–060	Investitor: DOM UPOKOJENCEV DOMŽALE, Karantanska cesta 5, 1230 Domžale	Številka risbe:	174
	Projektiral: Marko Golob, univ. dipl. inž. el.	Vrsta projekta: PZI			
Načrt: NAČRT ELEKTROTEHNIKE 3.1, EL. INŠTALACIJE V OBJEKTU		Ime datoteke: print–3 eno du moravce 23–060 pzi	Objekt: DOM STAREJŠIH OBČANOV MORAVČE	List:	3/7

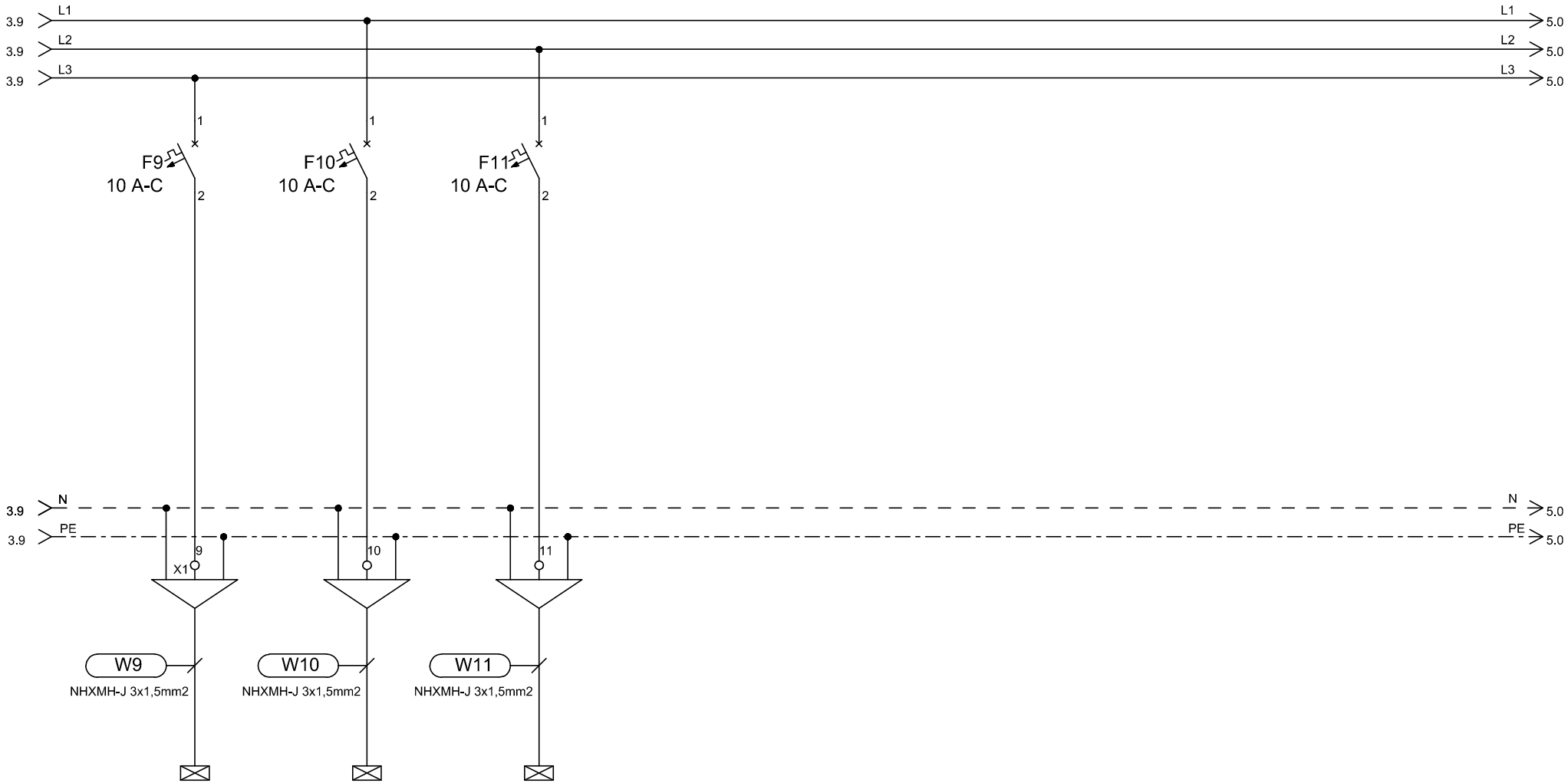

TIP	RAZSVETLJAVA	RAZSVETLJAVA	RAZSVETLJAVA
MOČ (W)	100	100	100
LOKACIJA	soba	soba	soba

ELGOM	Marko GOLOB s.p. Maistrova ulica 16 1241 Kamnik	Datum: julij 2023	Številka projekta: 15/2023	Vsebina risbe: ELEKTRIČNI RAZDELILNIK EA2Na – AGREGATSKO NAP. 2. NADSTROPJE	Merilo:
		Odgovorni projektant: Roman Golob, dipl. inž. el.	Številka načrta 23–060	Investitor: DOM UPOKOJENCEV DOMŽALE, Karantanska cesta 5, 1230 Domžale	Številka risbe: 174
		Projektiral: Marko Golob, univ. dipl. inž. el.	Vrsta projekta: PZI		
Načrt: NAČRT ELEKTROTEHNIKE 3.1, EL. INŠTALACIJE V OBJEKTU			Ime datoteke: print–3 eno du moravce 23–060 pzi	Objekt: DOM STAREJŠIH OBČANOV MORAVČE	List: 4/7

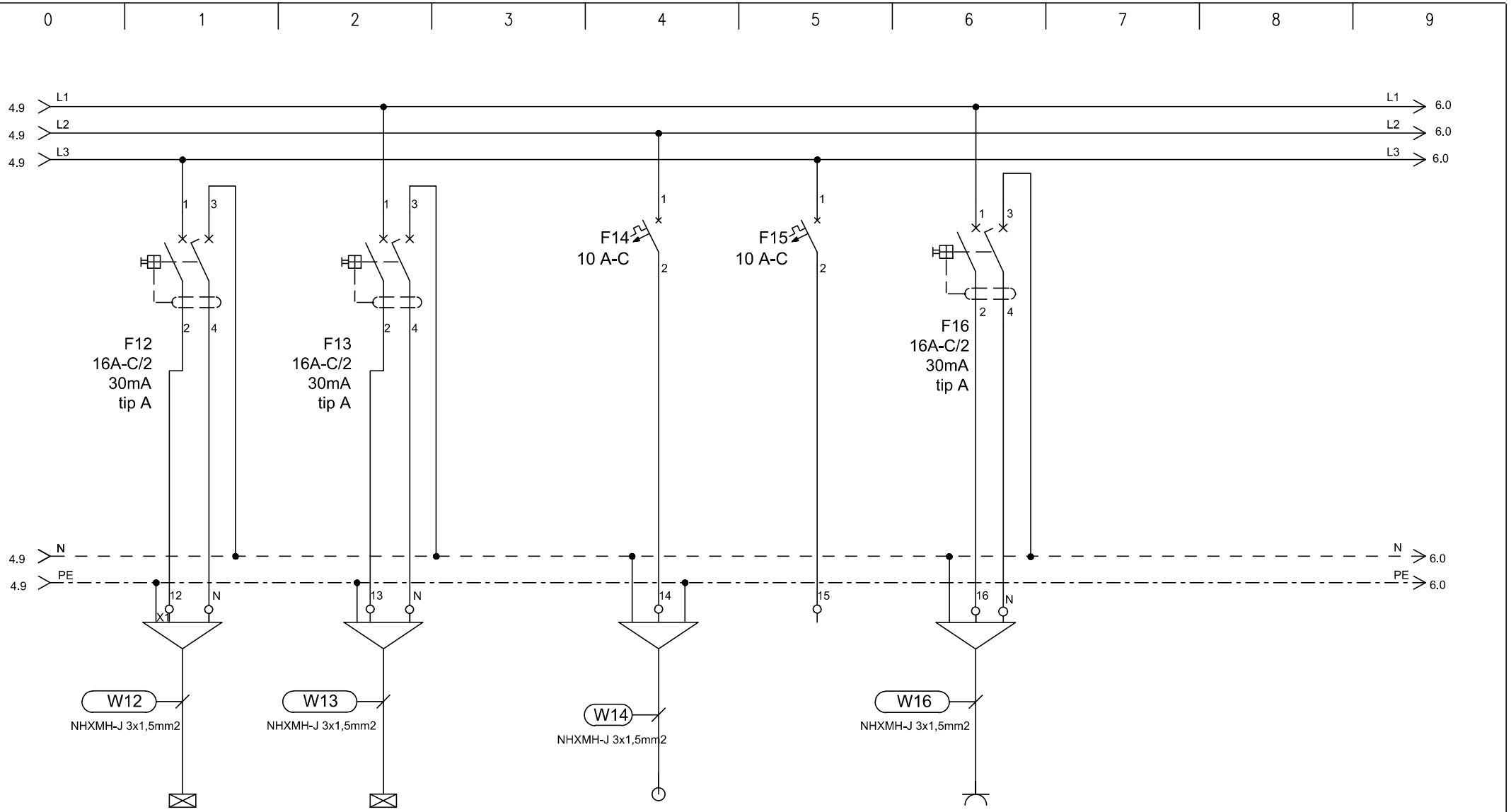

TIP	RAZSVETLJAVA	RAZSVETLJAVA		EP/PT	REZERVA	VTIČNICE
MOČ (W)	50	50		200		2000
LOKACIJA	sobe - kopalnice	sobe - kopalnice		panik terminal		

ELGOM Marko GOLOB s.p. Maistrova ulica 16 1241 Kamnik	Datum: julij 2023	Številka projekta: 15/2023	Vsebina risbe: ELEKTRIČNI RAZDELILNIK EA2Na – AGREGATSKO NAP. 2. NADSTROPJE	Merilo:	
	Odgovorni projektant: Roman Golob, dipl. inž. el.	Številka načrta 23–060	Investitor: DOM UPOKOJENCEV DOMŽALE, Karantanska cesta 5, 1230 Domžale	Številka risbe: 174	
	Projektiral: Marko Golob, univ. dipl. inž. el.	Vrsta projekta: PZI			
Načrt: NAČRT ELEKTROTEHNIKE 3.1, EL. INŠTALACIJE V OBJEKTU		Ime datoteke: print–3 eno du moravce 23–060 pzi	Objekt: DOM STAREJŠIH OBČANOV MORAVČE	List: 5/7	

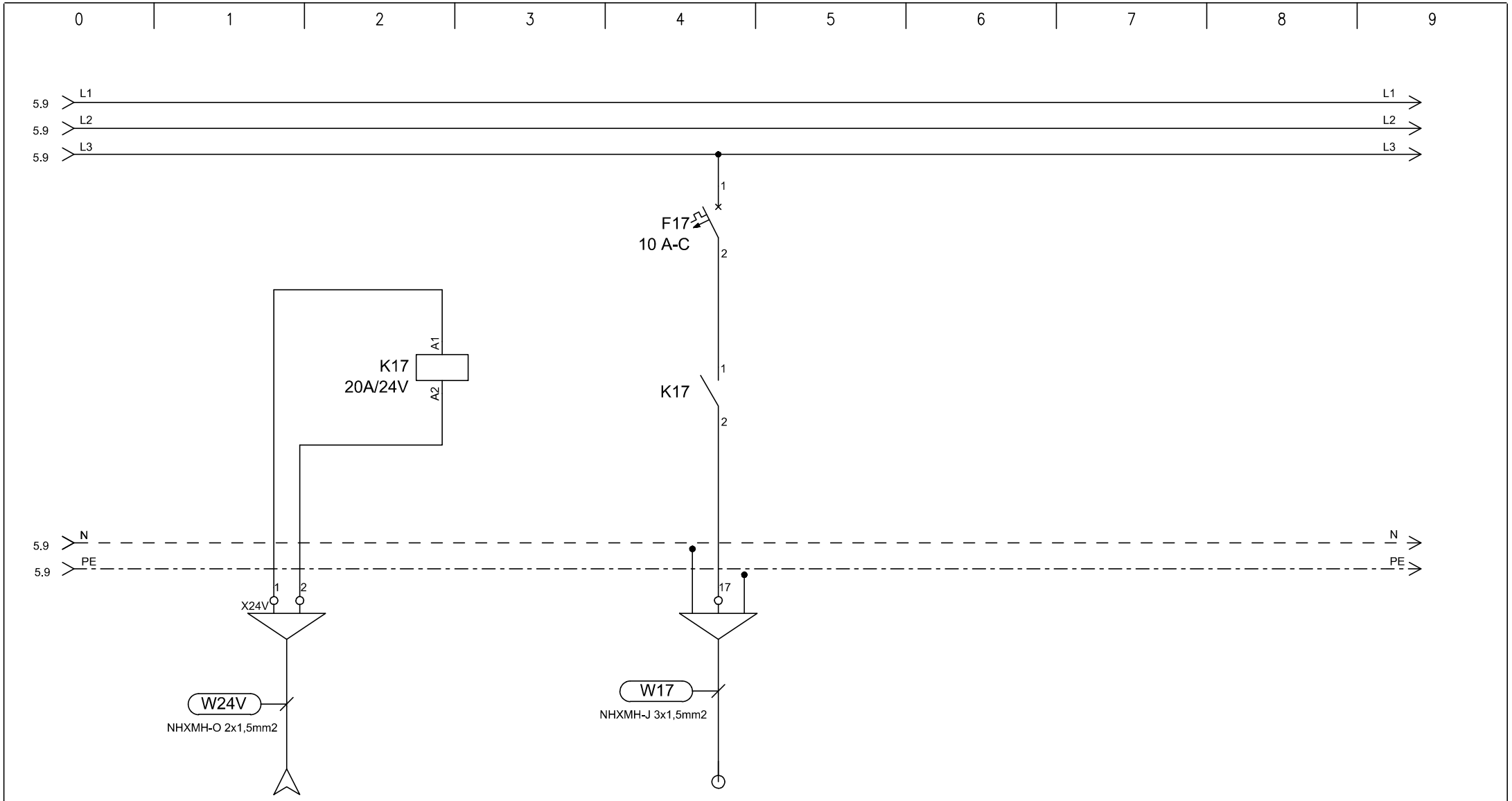

TIP	DOVOD		EP/PL
MOČ (W)	24V		20
LOKACIJA	iz EA2Ns		požarne lopute

ELGOM Marko GOLOB s.p. Maistrova ulica 16 1241 Kamnik	Datum: julij 2023	Številka projekta: 15/2023	Vsebina risbe:	ELEKTRIČNI RAZDELILNIK EA2Na – AGREGATSKO NAP. 2. NADSTROPJE	Merilo:
	Odgovorni projektant: Roman Golob, dipl. inž. el.	Številka načrta 23–060	Investitor:	DOM UPOKOJENCEV DOMŽALE, Karantanska cesta 5, 1230 Domžale	Številka risbe: 174
	Projektiral: Marko Golob, univ. dipl. inž. el.	Vrsta projekta: PZI			
Načrt: NAČRT ELEKTROTEHNIKE 3.1, EL. INŠTALACIJE V OBJEKTU		Ime datoteke: print–3 eno du moravce 23–060 pzi	Objekt:	DOM STAREJŠIH OBČANOV MORAVČE	List: 6/7

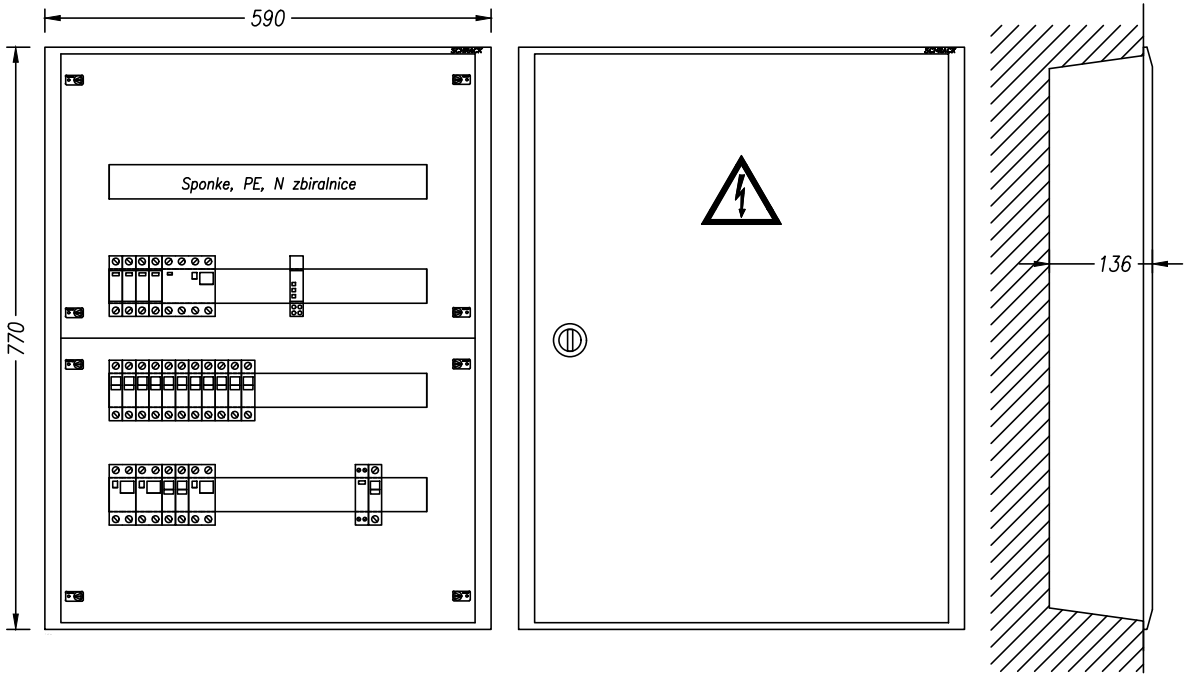

TEHNIČNI PODATKI:

Pinst=8 000W
fist= 0,8
fp= 0,8
Pk= 5 000W
cos fi= 0,95
Un= 400V
Ik= 10A
Iv= 3x25A

ZAŠČITA:
SAMODEJNI
ODKLOP
NAPAJANJA

SISTEM INSTALACIJE:
TN-S

ELGOM Marko GOLOB s.p. Maistrova ulica 16 1241 Kamnik	Datum: julij 2023	Številka projekta: 15/2023	Vsebina risbe:	ELEKTRIČNI RAZDELILNIK EA2Na – AGREGATSKO NAP. 2. NADSTROPJE	Merilo:
	Odgovorni projektant: Roman Golob, dipl. inž. el.	Številka načrta 23–060	Investitor:	DOM UPOKOJENCEV DOMŽALE, Karantanska cesta 5, 1230 Domžale	Številka risbe: 174
	Projektiral: Marko Golob, univ. dipl. inž. el.	Vrsta projekta: PZI	Objekt:	DOM STAREJŠIH OBČANOV MORAVČE	List: 7/7
Načrt: NAČRT ELEKTROTEHNIKE 3.1, EL. INŠTALACIJE V OBJEKTU		Ime datoteke: print–3 eno du moravce 23–060 pzi			

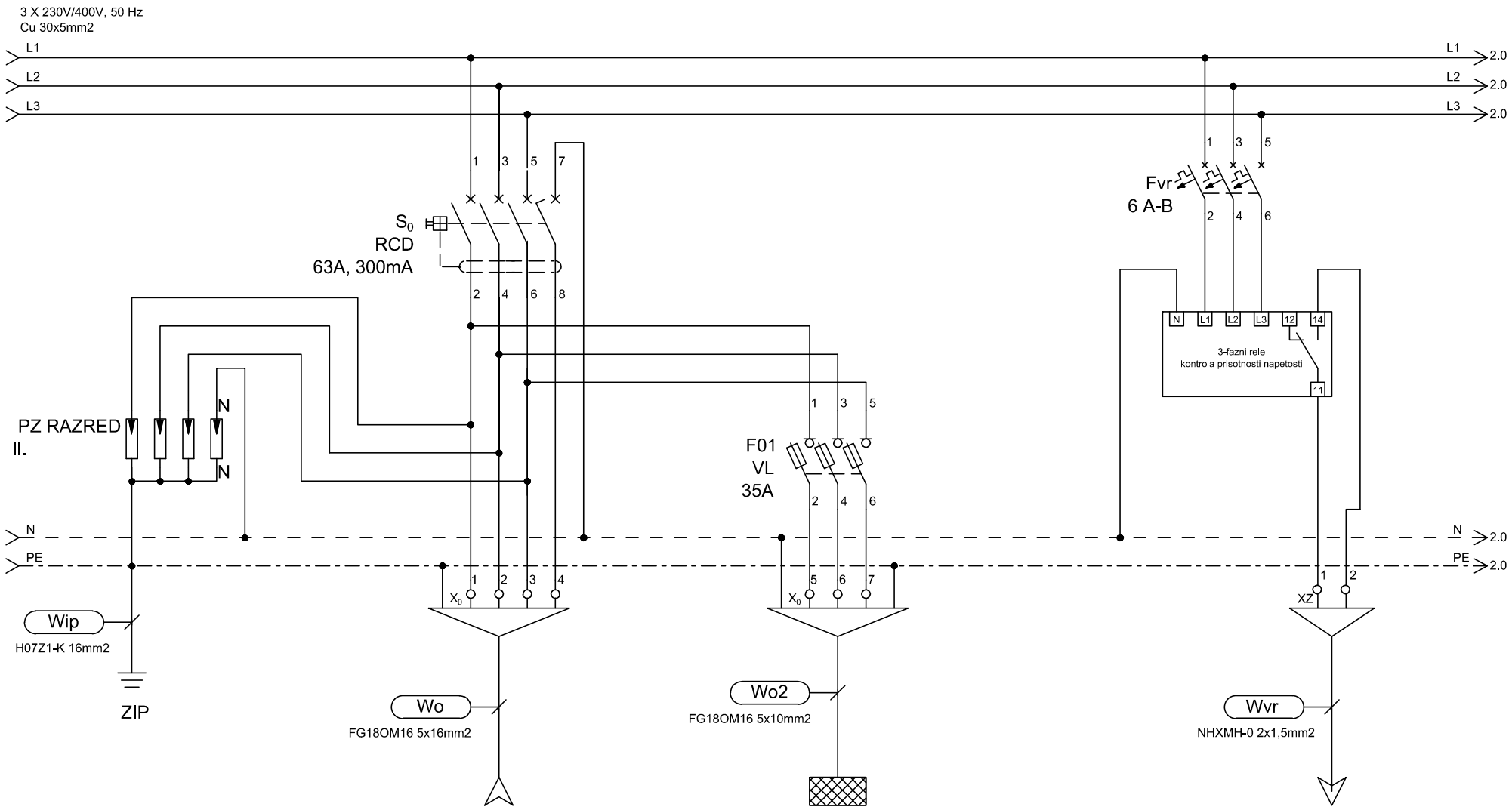

TIP	DOVOD		EA1Nb			ODVOD
MOČ (W)	Iv=3x40A					
LOKACIJA	iz EAG		1.nadstropje			kontrola izpada napetosti Centrala zasilne razsv.

ELGOM	Marko GOLOB s.p. Maistrova ulica 16 1241 Kamnik	Datum: julij 2023	Številka projekta: 15/2023	Vsebina risbe:	ELEKTRIČNI RAZDELILNIK EAPb – AGREGATSKO NAP. PRITLIČJE	Merilo:	
		Odgovorni projektant: Roman Golob, dipl. inž. el.	Številka načrta 23–060	Investitor:	DOM UPOKOJENCEV DOMŽALE, Karantanska cesta 5, 1230 Domžale	Številka risbe:	175
		Projektiral: Marko Golob, univ. dipl. inž. el.	Vrsta projekta: PZI				
Načrt:	NAČRT ELEKTROTEHNIKE 3.1, EL. INŠTALACIJE V OBJEKTU		Ime datoteke: print–3 eno du moravce 23–060 pzi	Objekt:	DOM STAREJŠIH OBČANOV MORAVČE	List:	1/6

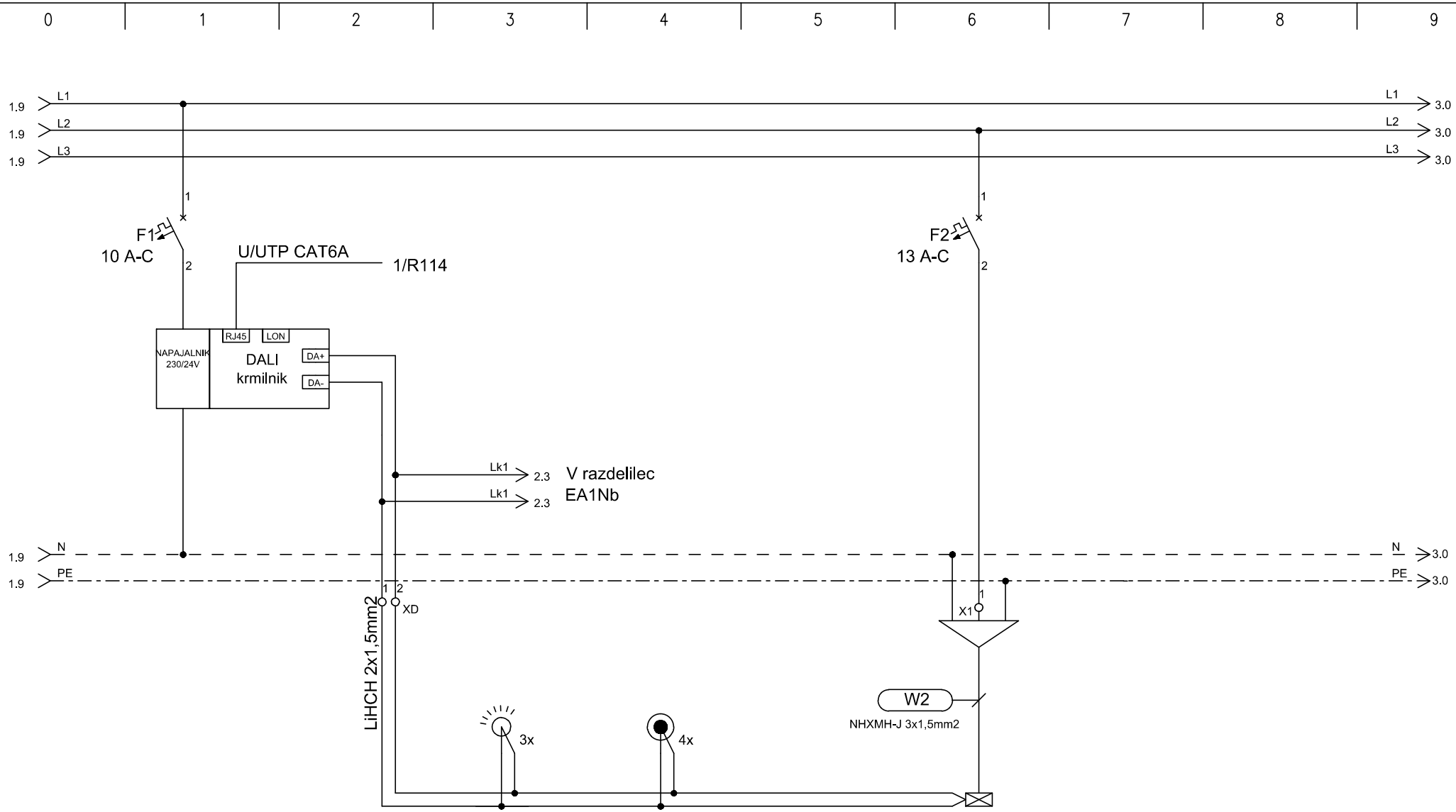

TIP			SENZOR DALI	TIPKALA		RAZSVETLJAVA
MOČ (W)						300
LOKACIJA			hodnik	hodnik		hodnik

ELGOM	Marko GOLOB s.p. Maistrova ulica 16 1241 Kamnik	Datum: julij 2023	Številka projekta: 15/2023	Vsebina risbe:	ELEKTRIČNI RAZDELILNIK EAPb – AGREGATSKO NAP. PRITLIČJE	Merilo:	
		Odgovorni projektant: Roman Golob, dipl. inž. el.	Številka načrta 23–060	Investitor:	DOM UPOKOJENCEV DOMŽALE, Karantanska cesta 5, 1230 Domžale	Številka risbe:	175
		Projektiral: Marko Golob, univ. dipl. inž. el.	Vrsta projekta: PZI				
Načrt:	NAČRT ELEKTROTEHNIKE 3.1, EL. INŠTALACIJE V OBJEKTU		Ime datoteke: print–3 eno du moravce 23–060 pzi	Objekt:	DOM STAREJŠIH OBČANOV MORAVČE	List:	2/6

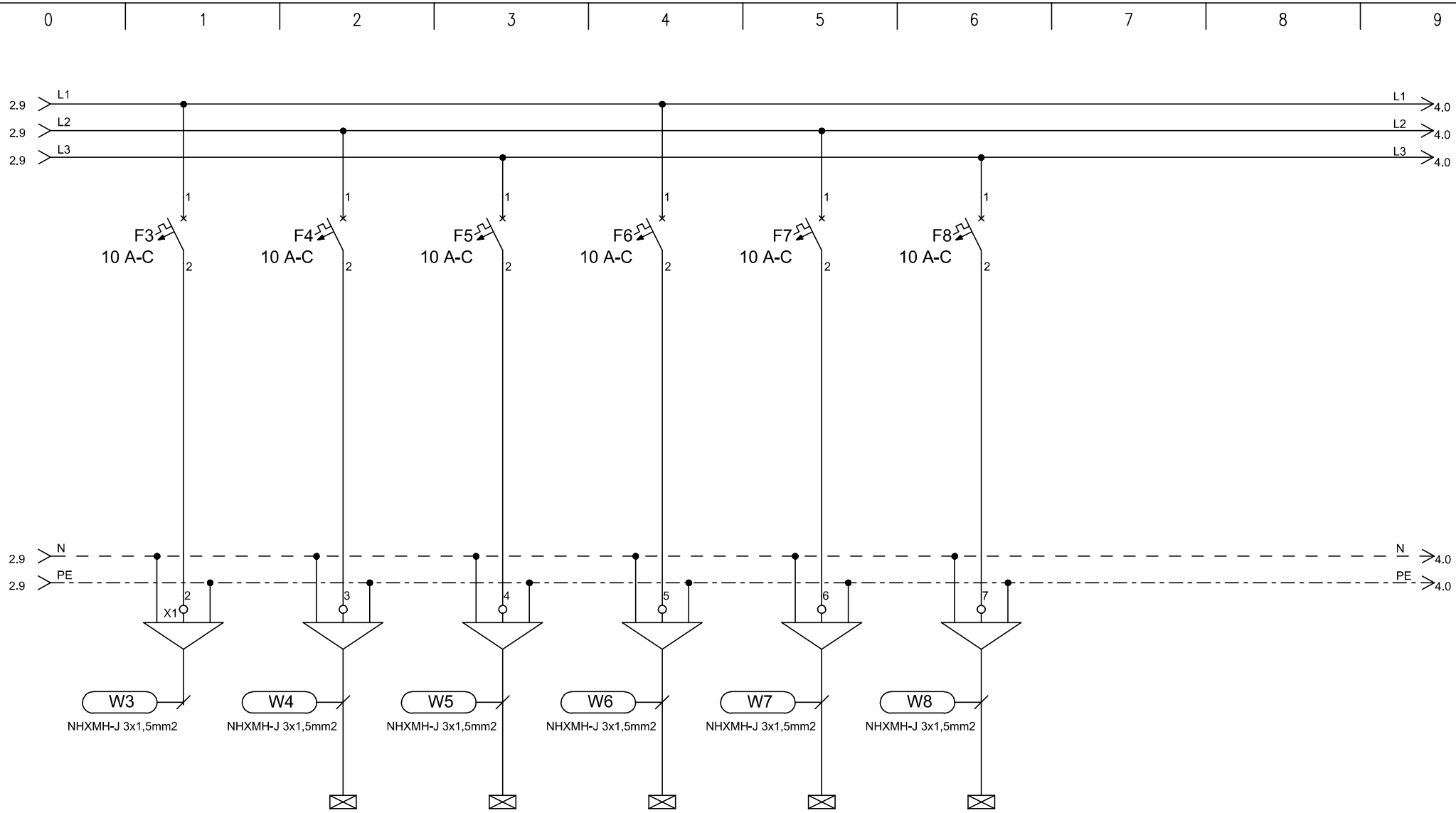

TIP	REZERVA	RAZSVETLJAVA	RAZSVETLJAVA	RAZSVETLJAVA	RAZSVETLJAVA	RAZSVETLJAVA
MOČ (W)		100	100	100	100	100
LOKACIJA		soba	soba	soba	soba	soba

ELGOM Marko GOLOB s.p. Maistrova ulica 16 1241 Kamnik	Datum: julij 2023	Številka projekta: 15/2023	Vsebina risbe: ELEKTRIČNI RAZDELILNIK EAPb – AGREGATSKO NAP. PRITLIČJE	Merilo:	
	Odgovorni projektant: Roman Golob, dipl. inž. el.	Številka načrta 23–060	Investitor: DOM UPOKOJENCEV DOMŽALE, Karantanska cesta 5, 1230 Domžale	Številka risbe:	175
	Projektiral: Marko Golob, univ. dipl. inž. el.	Vrsta projekta: PZI			
Načrt: NAČRT ELEKTROTEHNIKE 3.1, EL. INŠTALACIJE V OBJEKTU		Ime datoteke: print–3 eno du moravce 23–060 pzi	Objekt: DOM STAREJŠIH OBČANOV MORAVČE	List:	3/6

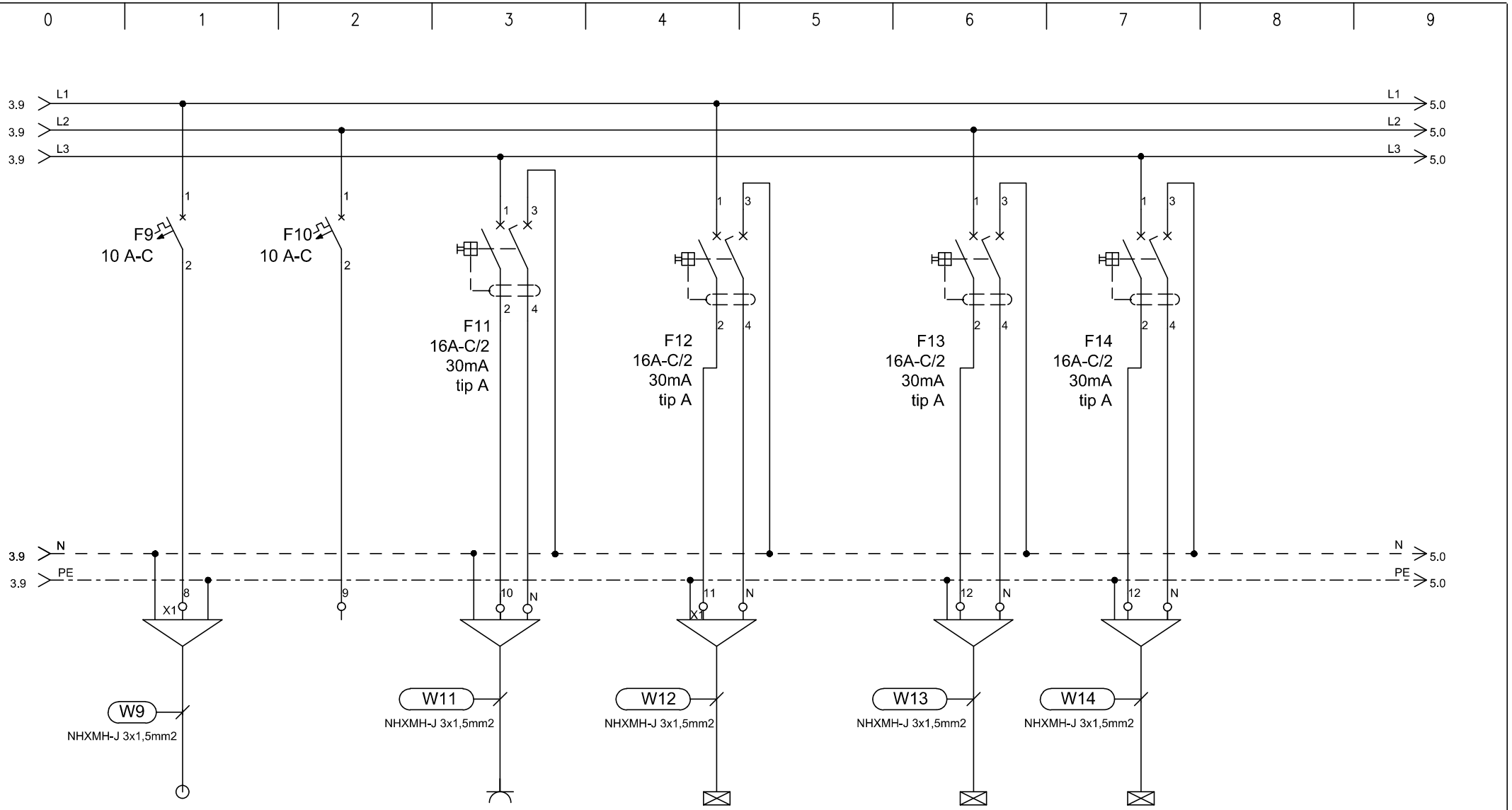

TIP	EP/PT	REZERVA	VTIČNICE	RAZSVETLJAVA		RAZSVETLJAVA	RAZSVETLJAVA
MOČ (W)	200		2000	50		50	50
LOKACIJA	panik terminal			sobe - kopalnice		sobe - kopalnice	negovalna kopalnica

ELGOM	Marko GOLOB s.p. Maistrova ulica 16 1241 Kamnik	Datum: julij 2023	Številka projekta: 15/2023	Vsebina risbe:	ELEKTRIČNI RAZDELILNIK EAPb – AGREGATSKO NAP. PRITLIČJE	Merilo:	
		Odgovorni projektant: Roman Golob, dipl. inž. el.	Številka načrta 23–060	Investitor:	DOM UPOKOJENCEV DOMŽALE, Karantanska cesta 5, 1230 Domžale	Številka risbe:	175
		Projektiral: Marko Golob, univ. dipl. inž. el.	Vrsta projekta: PZI				
Načrt:	NAČRT ELEKTROTEHNIKE 3.1, EL. INŠTALACIJE V OBJEKTU		Ime datoteke: print–3 eno du moravce 23–060 pzi	Objekt:	DOM STAREJŠIH OBČANOV MORAVČE	List:	4/6

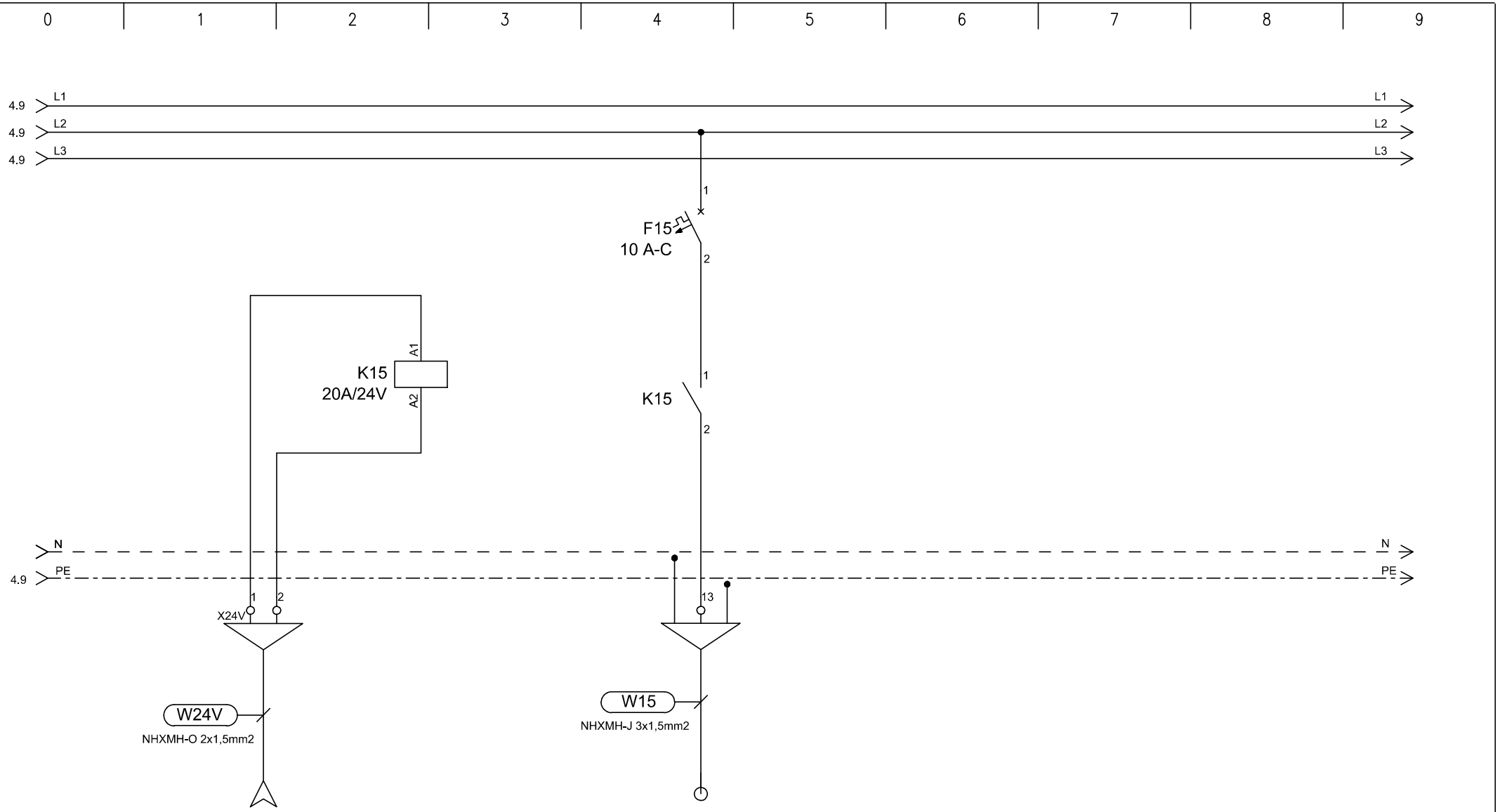

TIP	DOVOD		EP/PL
MOČ (W)	24V		20
LOKACIJA	iz EAPs		požarne lopute

ELGOM	Marko GOLOB s.p. Maistrova ulica 16 1241 Kamnik	Datum: julij 2023	Številka projekta: 15/2023	Vsebina risbe:	ELEKTRIČNI RAZDELILNIK EAPb – AGREGATSKO NAP. PRITLIČJE	Merilo:
		Odgovorni projektant: Roman Golob, dipl. inž. el.	Številka načrta 23–060	Investitor:	DOM UPOKOJENCEV DOMŽALE, Karantanska cesta 5, 1230 Domžale	Številka risbe: 175
		Projektiral: Marko Golob, univ. dipl. inž. el.	Vrsta projekta: PZI			
Načrt:	NAČRT ELEKTROTEHNIKE 3.1, EL. INŠTALACIJE V OBJEKTU		Ime datoteke: print–3 eno du moravce 23–060 pzi	Objekt:	DOM STAREJŠIH OBČANOV MORAVČE	List: 5/6

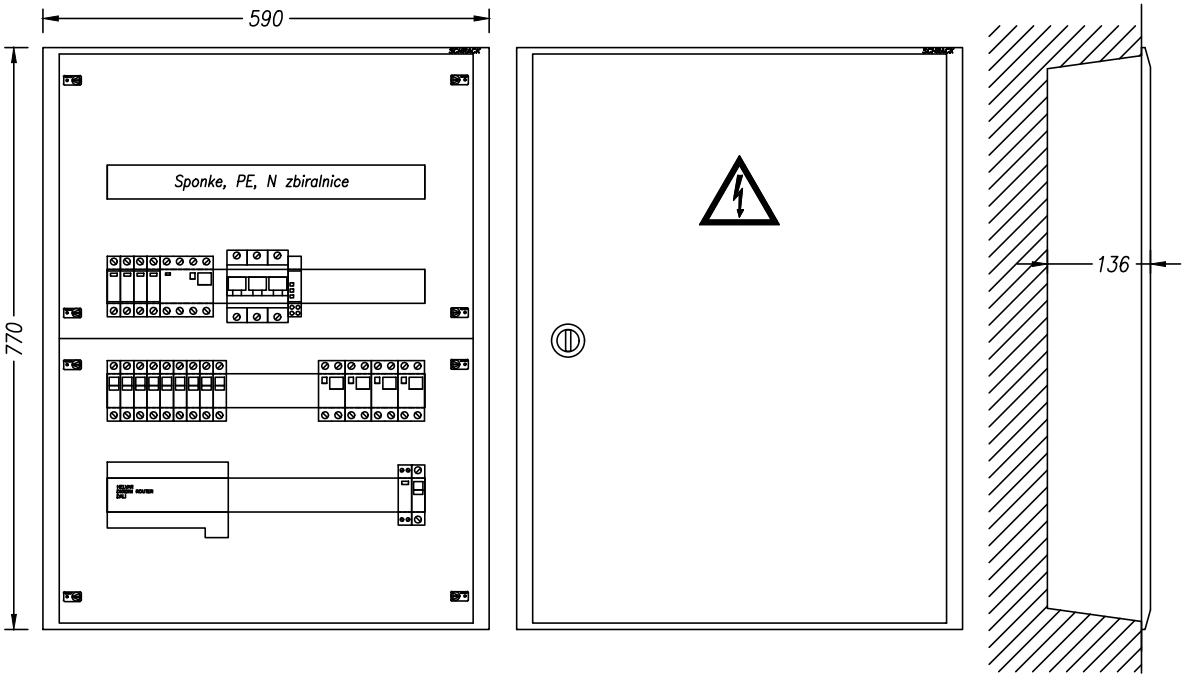

TEHNIČNI PODATKI:

Pinst=12 000W
fist= 0,8
fp= 0,8
Pk= 7 500W
cos fi= 0,95
Un= 400V
Ik= 20A
Iv= 3x40A

ZAŠČITA:
SAMODEJNI
ODKLOP
NAPAJANJA

SISTEM INSTALACIJE:
TN-S

ELGOM Marko GOLOB s.p. Maistrova ulica 16 1241 Kamnik	Datum: julij 2023	Številka projekta: 15/2023	Vsebina risbe:	ELEKTRIČNI RAZDELILNIK EAPb – AGREGATSKO NAP. PRITLIČJE	Merilo:
	Odgovorni projektant: Roman Golob, dipl. inž. el.	Številka načrta 23–060	Investitor:	DOM UPOKOJENCEV DOMŽALE, Karantanska cesta 5, 1230 Domžale	Številka risbe: 175
	Projektiral: Marko Golob, univ. dipl. inž. el.	Vrsta projekta: PZI	Objekt:	DOM STAREJŠIH OBČANOV MORAVČE	List: 6/6
Načrt: NAČRT ELEKTROTEHNIKE 3.1, EL. INŠTALACIJE V OBJEKTU		Ime datoteke: print–3 eno du moravce 23–060 pzi			

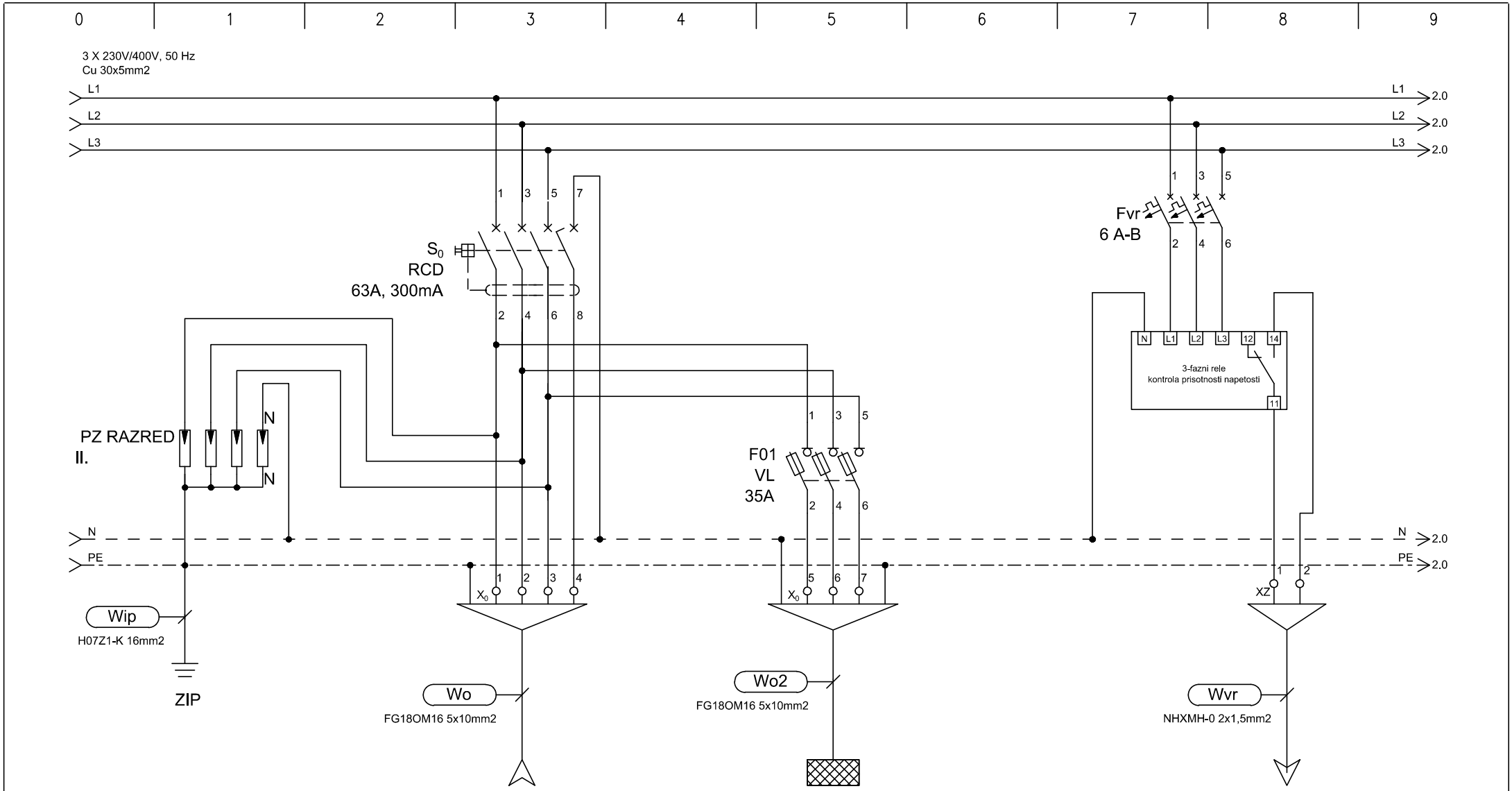

TIP	DOVOD		EA2Nb			ODVOD
MOČ (W)	Iv=3x35A					
LOKACIJA	iz EAPb		2.nadstropje			kontrola izpada napetosti Centrala zasilne razsv.

ELGOM Marko GOLOB s.p. Maistrova ulica 16 1241 Kamnik	Datum: julij 2023	Številka projekta: 15/2023	Vsebina risbe:	ELEKTRIČNI RAZDELILNIK EA1Nb – AGREGATSKO NAP. 1. NADSTROPJE	Merilo:	
	Odgovorni projektant: Roman Golob, dipl. inž. el.	Številka načrta 23–060	Investitor:	DOM UPOKOJENCEV DOMŽALE, Karantanska cesta 5, 1230 Domžale	Številka risbe:	176
	Projektiral: Marko Golob, univ. dipl. inž. el.	Vrsta projekta: PZI				
Načrt:	NAČRT ELEKTROTEHNIKE 3.1, EL. INŠTALACIJE V OBJEKTU	Ime datoteke: print–3 eno du moravce 23–060 pzi	Objekt:	DOM STAREJŠIH OBČANOV MORAVČE	List:	1/6

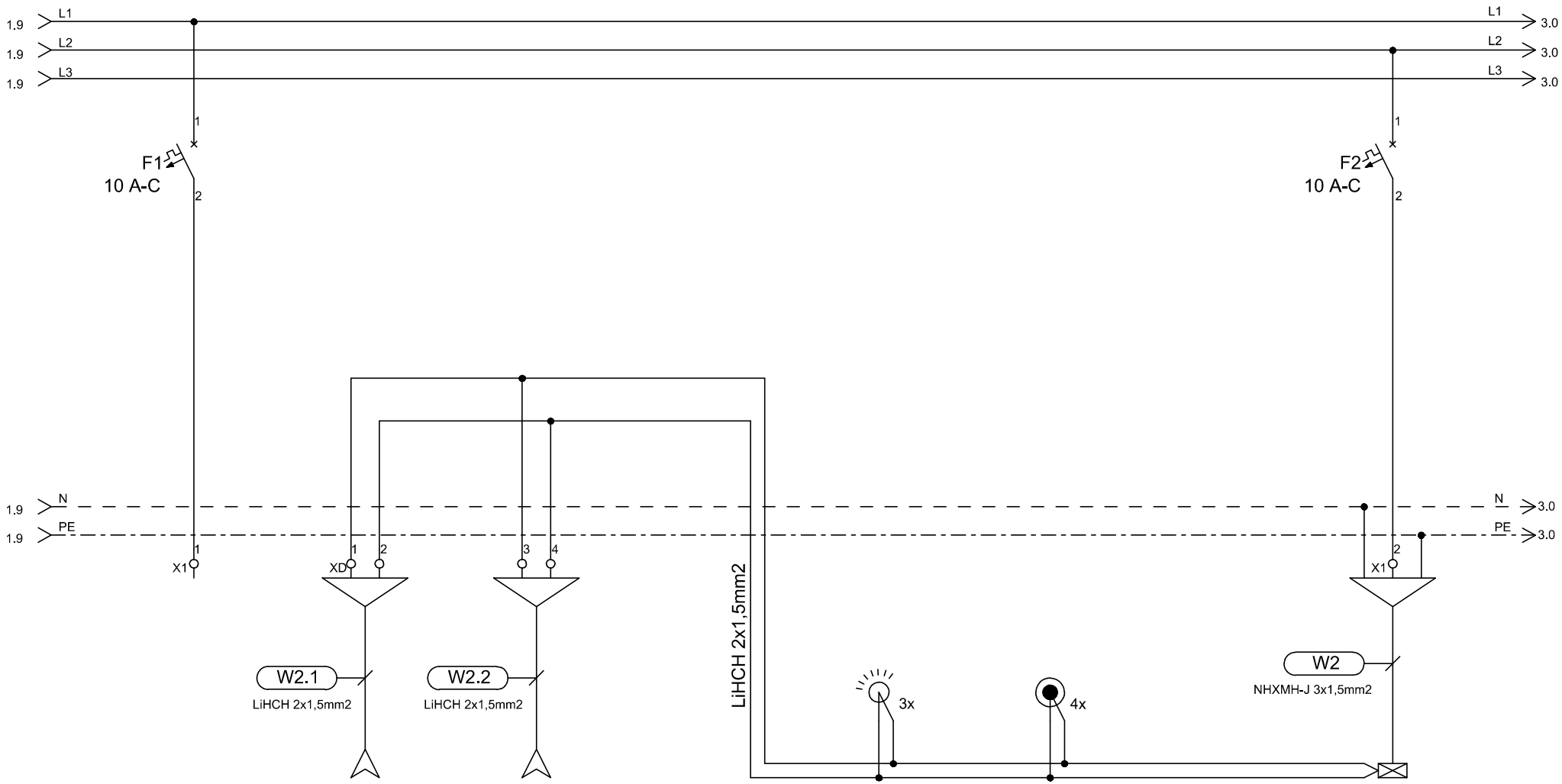

TIP	REZERVA	V RAZDELILEC	IZ RAZDELILCA
MOČ (W)		EA2Nb	EAPb
LOKACIJA			

SENZOR DALI	TIPKALA		RAZSVETLJAVA
			300
hodnik	hodnik		hodnik

ELGOM	Marko GOLOB s.p. Maistrova ulica 16 1241 Kamnik	Datum: julij 2023	Številka projekta: 15/2023	Vsebina risbe: ELEKTRIČNI RAZDELILNIK EA1Nb – AGREGATSKO NAP. 1. NADSTROPJE	Merilo:
		Odgovorni projektant: Roman Golob, dipl. inž. el.	Številka načrta 23–060	Investitor: DOM UPOKOJENCEV DOMŽALE, Karantanska cesta 5, 1230 Domžale	Številka risbe: 176
		Projektiral: Marko Golob, univ. dipl. inž. el.	Vrsta projekta: PZI		
Načrt: NAČRT ELEKTROTEHNIKE 3.1, EL. INŠTALACIJE V OBJEKTU			Ime datoteke: print–3 eno du moravce 23–060 pzi	Objekt: DOM STAREJŠIH OBČANOV MORAVČE	List: 2/6

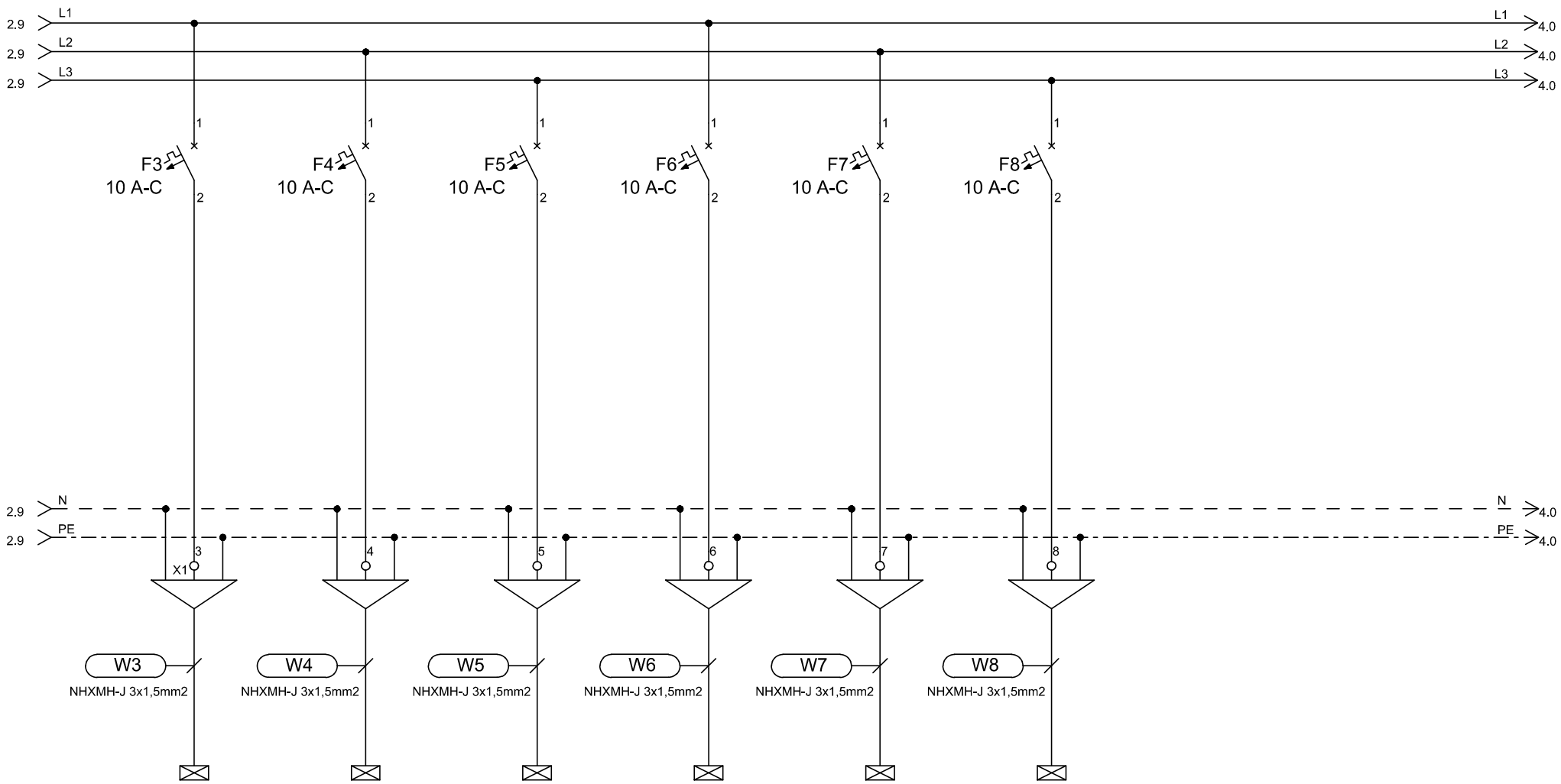

TIP	RAZSVETLJAVA	RAZSVETLJAVA	RAZSVETLJAVA	RAZSVETLJAVA	RAZSVETLJAVA	RAZSVETLJAVA
MOČ (W)	100	100	100	100	100	100
LOKACIJA	soba	soba	soba	soba	soba	soba

ELGOM	Marko GOLOB s.p. Maistrova ulica 16 1241 Kamnik	Datum: julij 2023	Številka projekta: 15/2023	Vsebina risbe:	ELEKTRIČNI RAZDELILNIK EA1Nb – AGREGATSKO NAP. 1. NADSTROPJE	Merilo:
		Odgovorni projektant: Roman Golob, dipl. inž. el.	Številka načrta 23–060	Investitor:	DOM UPOKOJENCEV DOMŽALE, Karantanska cesta 5, 1230 Domžale	Številka risbe: 176
		Projektiral: Marko Golob, univ. dipl. inž. el.	Vrsta projekta: PZI			
Načrt:	NAČRT ELEKTROTEHNIKE 3.1, EL. INŠTALACIJE V OBJEKTU		Ime datoteke: print–3 eno du moravce 23–060 pzi	Objekt:	DOM STAREJŠIH OBČANOV MORAVČE	List: 3/6

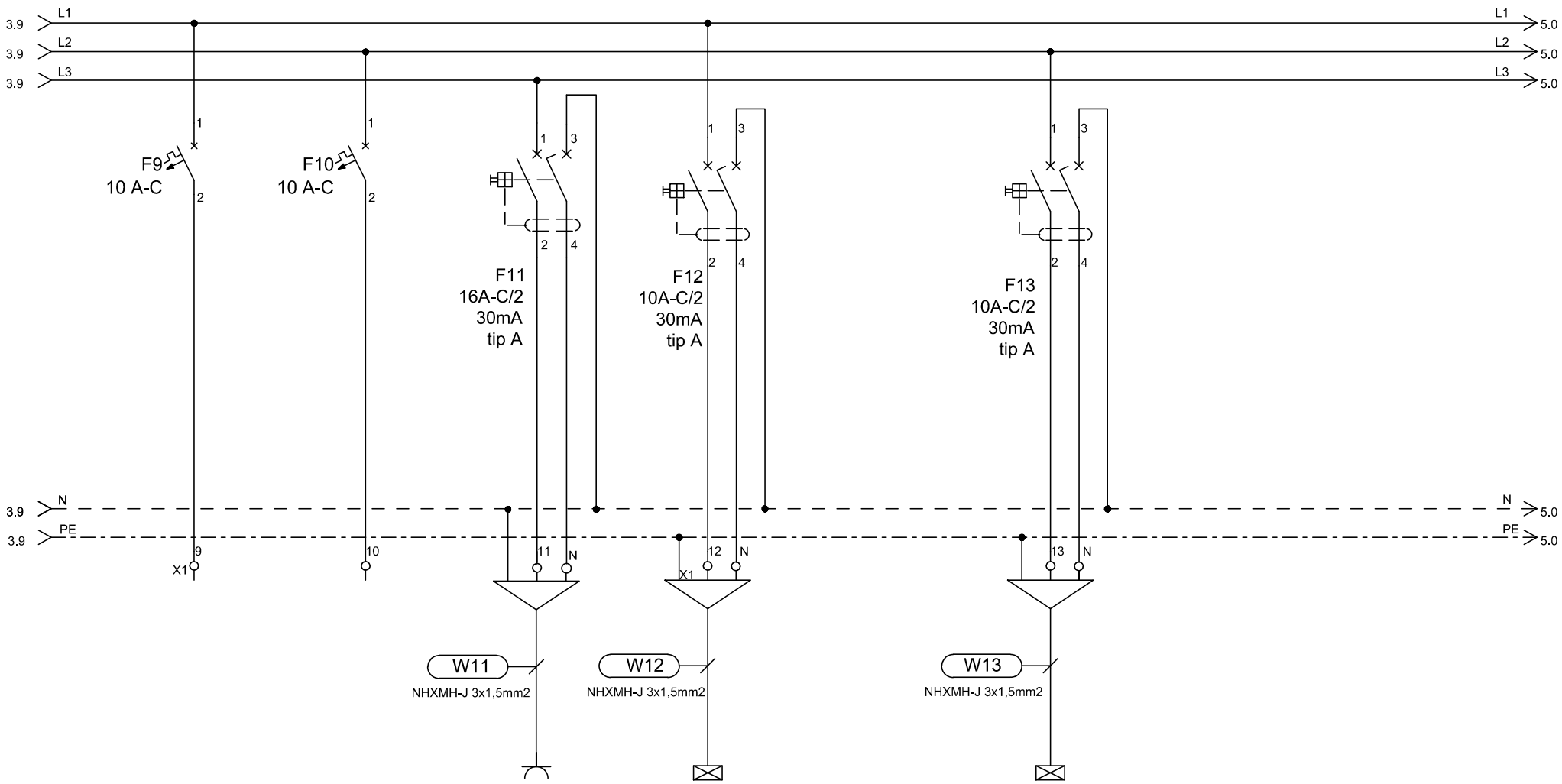

TIP	REZERVA	REZERVA	VTIČNICE	RAZSVETLJAVA		RAZSVETLJAVA
MOČ (W)				50		50
LOKACIJA				sobe - kopalnice		sobe - kopalnice

ELGOM Marko GOLOB s.p. Maistrova ulica 16 1241 Kamnik	Datum: julij 2023	Številka projekta: 15/2023	Vsebina risbe: ELEKTRIČNI RAZDELILNIK EA1Nb – AGREGATSKO NAP. 1. NADSTROPJE	Merilo:	
	Odgovorni projektant: Roman Golob, dipl. inž. el.	Številka načrta 23–060	Investitor: DOM UPOKOJENCEV DOMŽALE, Karantanska cesta 5, 1230 Domžale	Številka risbe:	176
	Projektiral: Marko Golob, univ. dipl. inž. el.	Vrsta projekta: PZI			
Načrt: NAČRT ELEKTROTEHNIKE 3.1, EL. INŠTALACIJE V OBJEKTU		Ime datoteke: print–3 eno du moravce 23–060 pzi	Objekt: DOM STAREJŠIH OBČANOV MORAVČE	List:	4/6

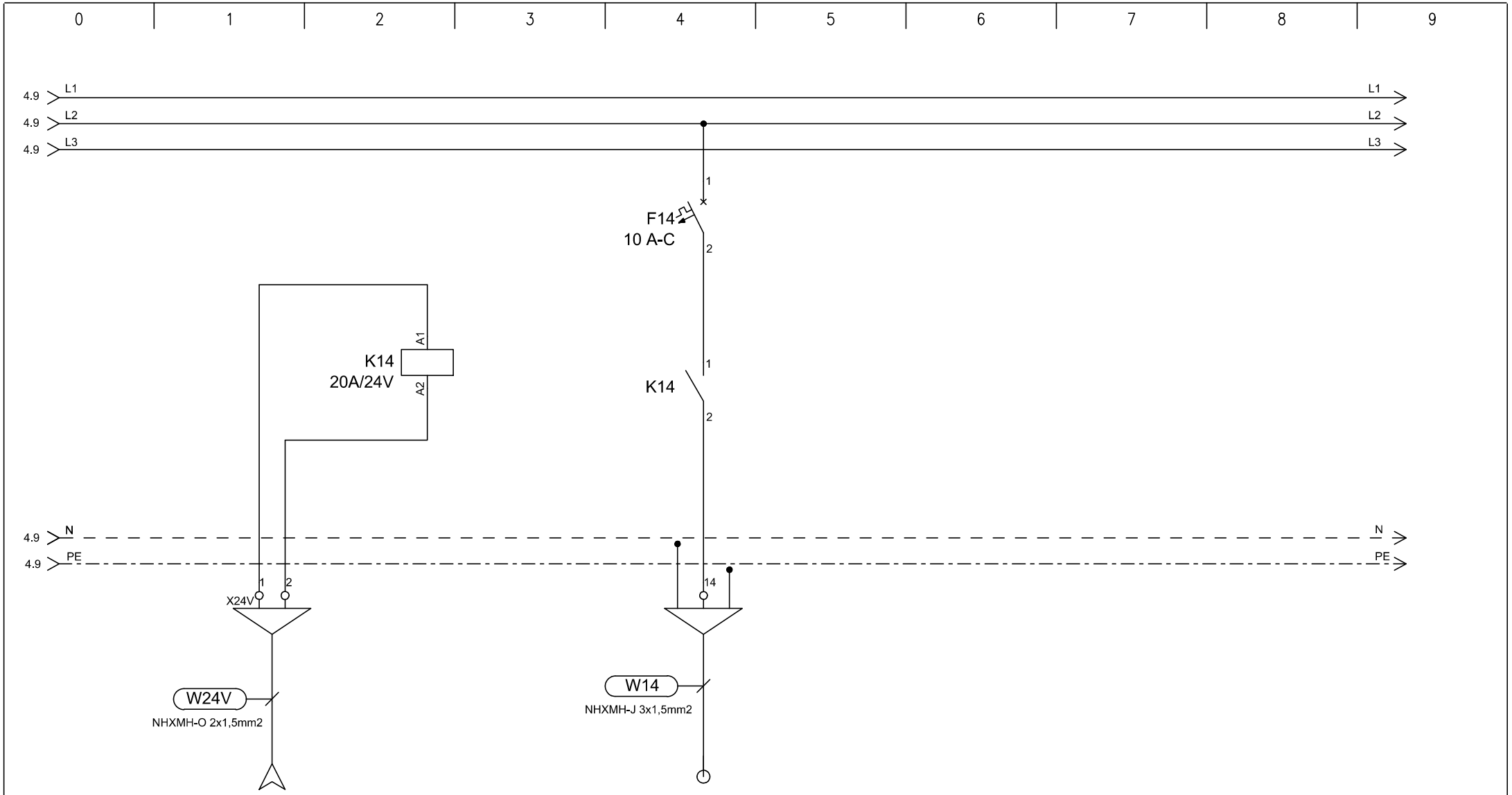

TIP	DOVOD		EP/PL
MOČ (W)	24V		20
LOKACIJA	iz EA1Ns		požarne lopute

ELGOM	Marko GOLOB s.p. Maistrova ulica 16 1241 Kamnik	Datum: julij 2023	Številka projekta: 15/2023	Vsebina risbe:	ELEKTRIČNI RAZDELILNIK EA1Nb – AGREGATSKO NAP. 1. NADSTROPJE	Merilo:
		Odgovorni projektant: Roman Golob, dipl. inž. el.	Številka načrta 23–060	Investitor:	DOM UPOKOJENCEV DOMŽALE, Karantanska cesta 5, 1230 Domžale	Številka risbe: 176
		Projektiral: Marko Golob, univ. dipl. inž. el.	Vrsta projekta: PZI			
Načrt:	NAČRT ELEKTROTEHNIKE 3.1, EL. INŠTALACIJE V OBJEKTU		Ime datoteke: print–3 eno du moravce 23–060 pzi	Objekt:	DOM STAREJŠIH OBČANOV MORAVČE	List: 5/6

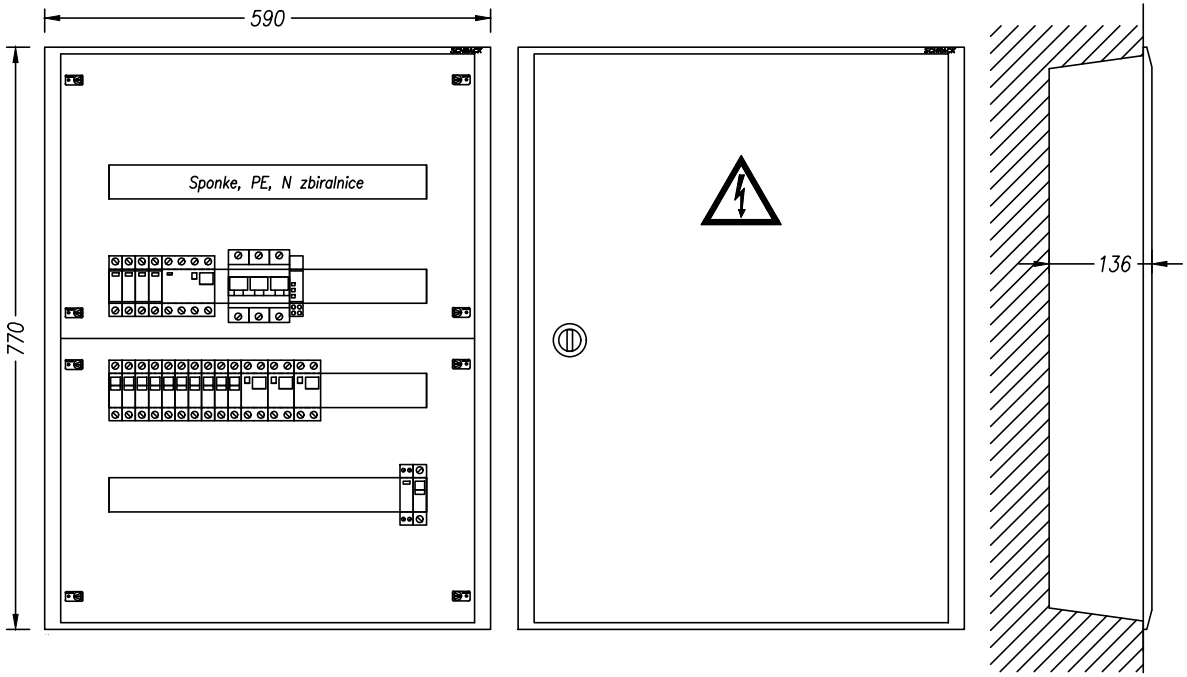

TEHNIČNI PODATKI:

Pinst=12 000W
fist= 0,8
fp= 0,8
Pk= 7 500W
cos fi= 0,95
Un= 400V
Ik= 20A
Iv= 3x40A

ZAŠČITA:
SAMODEJNI
ODKLOP
NAPAJANJA IN RCD

SISTEM INSTALACIJE:
TN-S

ELGOM Marko GOLOB s.p. Maistrova ulica 16 1241 Kamnik	Datum: julij 2023	Številka projekta: 15/2023	Vsebina risbe:	ELEKTRIČNI RAZDELILNIK EA1Nb – AGREGATSKO NAP. 1. NADSTROPJE	Merilo:
	Odgovorni projektant: Roman Golob, dipl. inž. el.	Številka načrta 23–060	Investitor:	DOM UPOKOJENCEV DOMŽALE, Karantanska cesta 5, 1230 Domžale	Številka risbe: 176
	Projektiral: Marko Golob, univ. dipl. inž. el.	Vrsta projekta: PZI			
Načrt: NAČRT ELEKTROTEHNIKE 3.1, EL. INŠTALACIJE V OBJEKTU		Ime datoteke: print–3 eno du moravce 23–060 pzi	Objekt:	DOM STAREJŠIH OBČANOV MORAVČE	List: 6/6

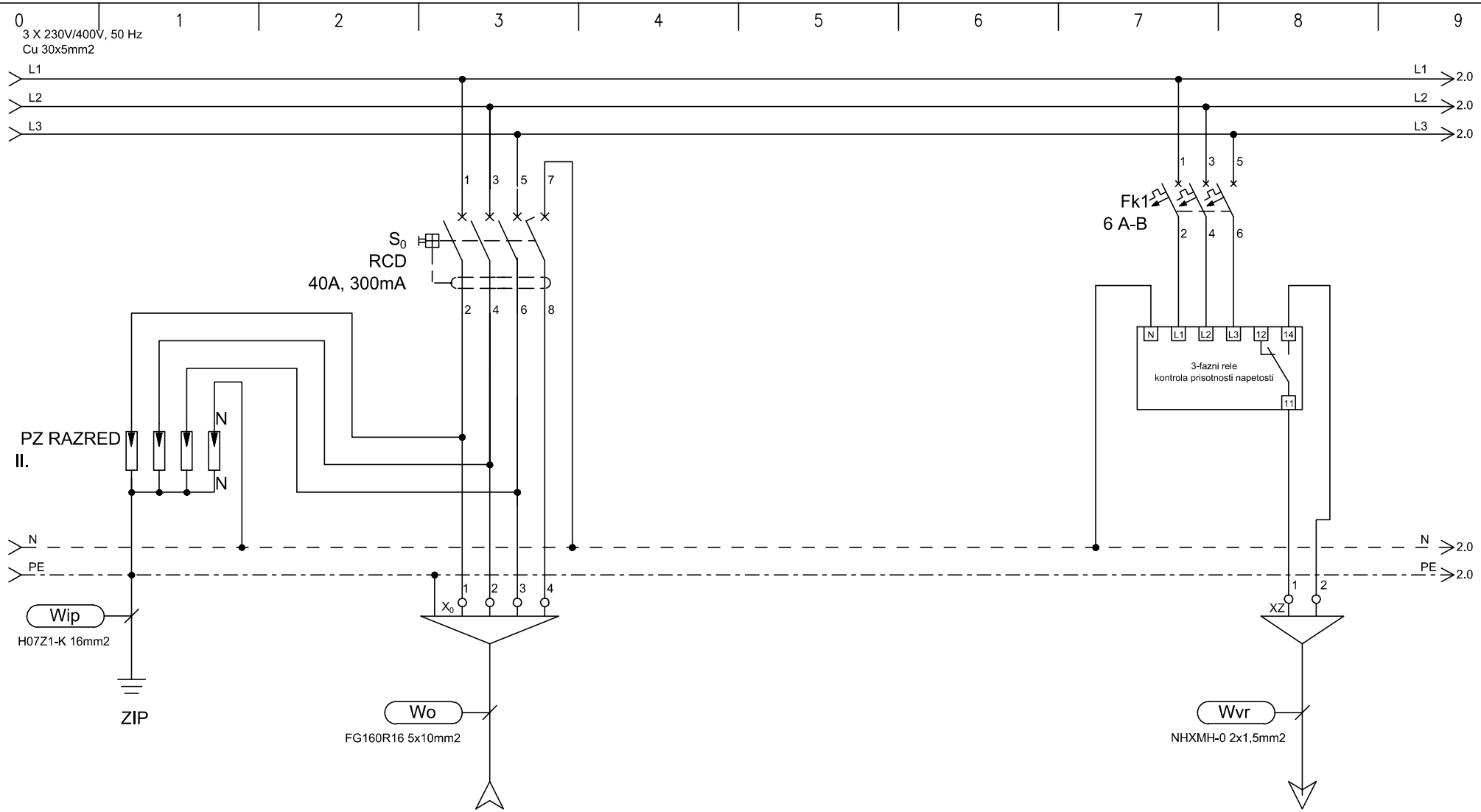

TIP	DOVOD					ODVOD
MOČ (W)	Iv=3x25A					
LOKACIJA	iz EA1Nb					kontrola izpada napetosti Centrala zasilne razsv.

ELGOM Marko GOLOB s.p. Maistrova ulica 16 1241 Kamnik	Datum: julij 2023	Številka projekta: 15/2023	Vsebina risbe: ELEKTRIČNI RAZDELILNIK EA2Nb – AGREGATSKO NAP. 2. NADSTROPJE	Merilo:	
	Odgovorni projektant: Roman Golob, dipl. inž. el.	Številka načrta 23–060	Investitor: DOM UPOKOJENCEV DOMŽALE, Karantanska cesta 5, 1230 Domžale	Številka risbe:	177
	Projektiral: Marko Golob, univ. dipl. inž. el.	Vrsta projekta: PZI			
Načrt: NAČRT ELEKTROTEHNIKE 3.1, EL. INŠTALACIJE V OBJEKTU		Ime datoteke: print–3 eno du moravce 23–060 pzi	Objekt: DOM STAREJŠIH OBČANOV MORAVČE	List:	1/6

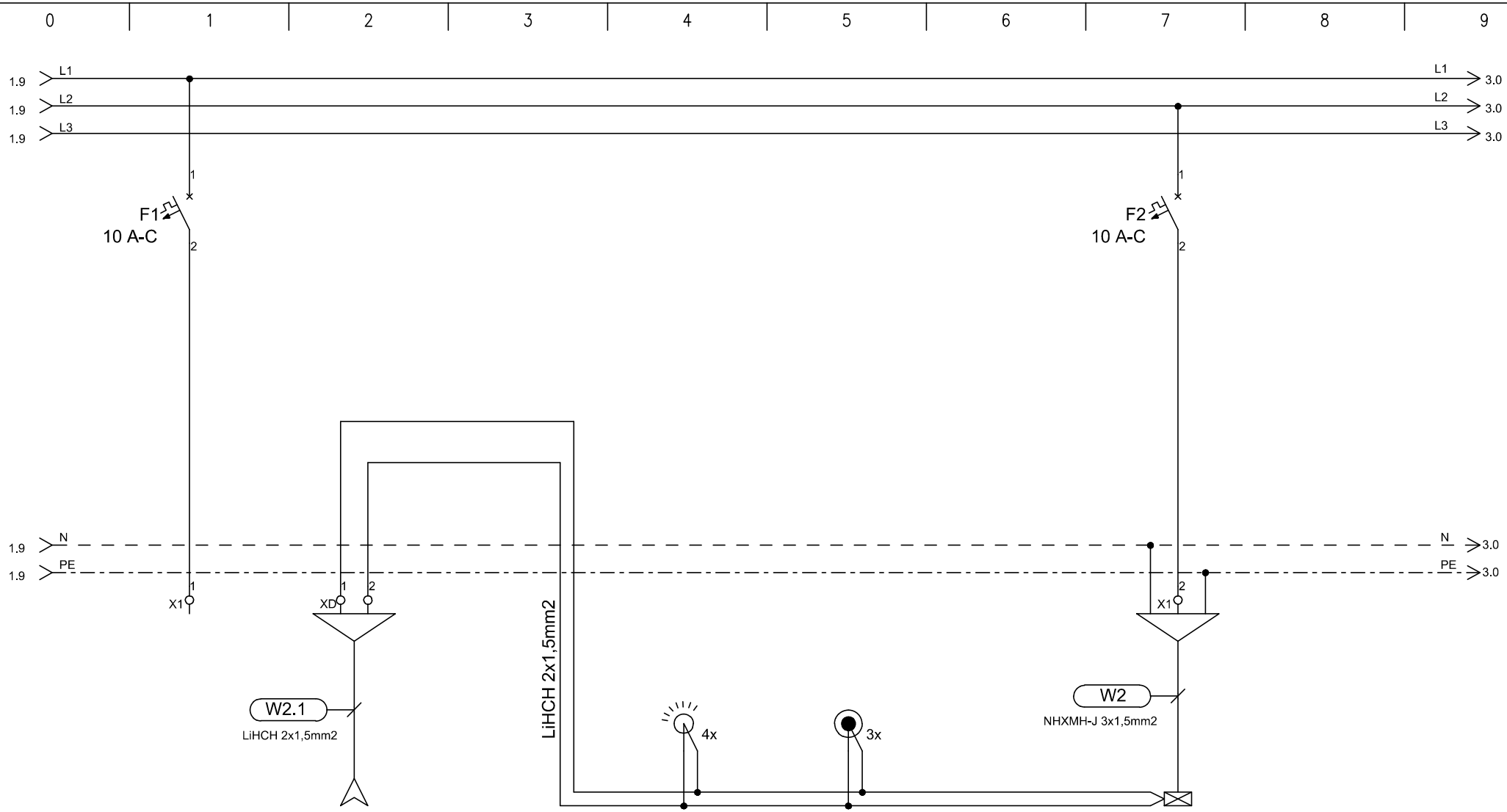

TIP	REZERVA	IZ RAZDELILCA		SENZOR DALI	TIPKALA		RAZSVETLJAVA
MOČ (W)		EA1Nb					300
LOKACIJA				hodnik	hodnik		hodnik

ELGOM Marko GOLOB s.p. Maistrova ulica 16 1241 Kamnik	Datum: julij 2023	Številka projekta: 15/2023	Vsebina risbe: ELEKTRIČNI RAZDELILNIK EA2Nb – AGREGATSKO NAP. 2. NADSTROPJE	Merilo:	
	Odgovorni projektant: Roman Golob, dipl. inž. el.	Številka načrta 23–060	Investitor: DOM UPOKOJENCEV DOMŽALE, Karantanska cesta 5, 1230 Domžale	Številka risbe:	177
	Projektiral: Marko Golob, univ. dipl. inž. el.	Vrsta projekta: PZI			
Načrt: NAČRT ELEKTROTEHNIKE 3.1, EL. INŠTALACIJE V OBJEKTU		Ime datoteke: print–3 eno du moravce 23–060 pzi	Objekt: DOM STAREJŠIH OBČANOV MORAVČE	List:	2/6

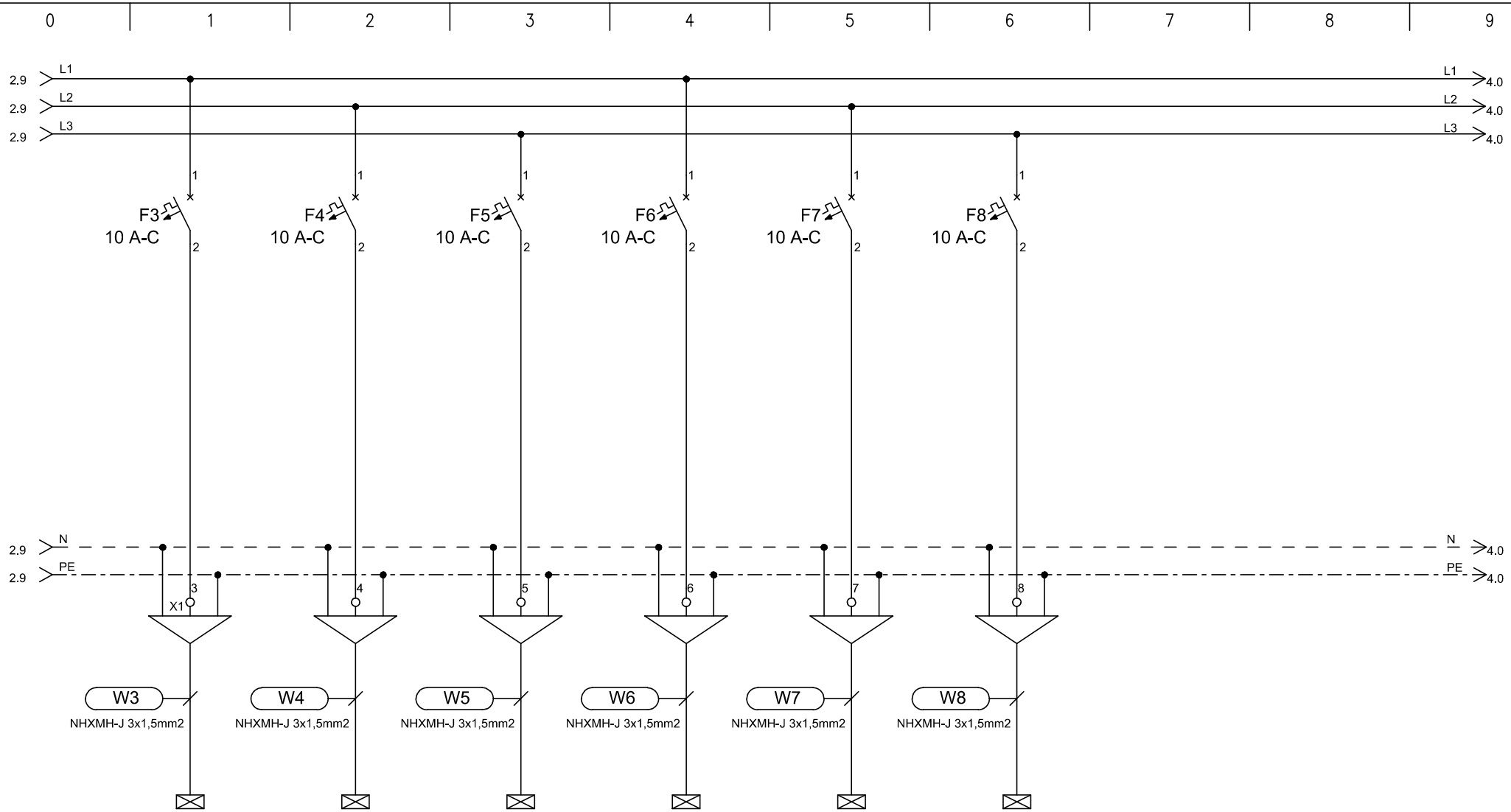

TIP	RAZSVETLJAVA	RAZSVETLJAVA	RAZSVETLJAVA	RAZSVETLJAVA	RAZSVETLJAVA	RAZSVETLJAVA
MOČ (W)	100	100	100	100	100	100
LOKACIJA	soba	soba	soba	soba	soba	soba

ELGOM	Marko GOLOB s.p. Maistrova ulica 16 1241 Kamnik	Datum: julij 2023	Številka projekta: 15/2023	Vsebina risbe:	ELEKTRIČNI RAZDELILNIK EA2Nb – AGREGATSKO NAP. 2. NADSTROPJE	Merilo:
		Odgovorni projektant: Roman Golob, dipl. inž. el.	Številka načrta 23–060	Investitor:	DOM UPOKOJENCEV DOMŽALE, Karantanska cesta 5, 1230 Domžale	Številka risbe: 177
		Projektiral: Marko Golob, univ. dipl. inž. el.	Vrsta projekta: PZI			
Načrt:	NAČRT ELEKTROTEHNIKE 3.1, EL. INŠTALACIJE V OBJEKTU		Ime datoteke: print–3 eno du moravce 23–060 pzi	Objekt:	DOM STAREJŠIH OBČANOV MORAVČE	List: 3/6

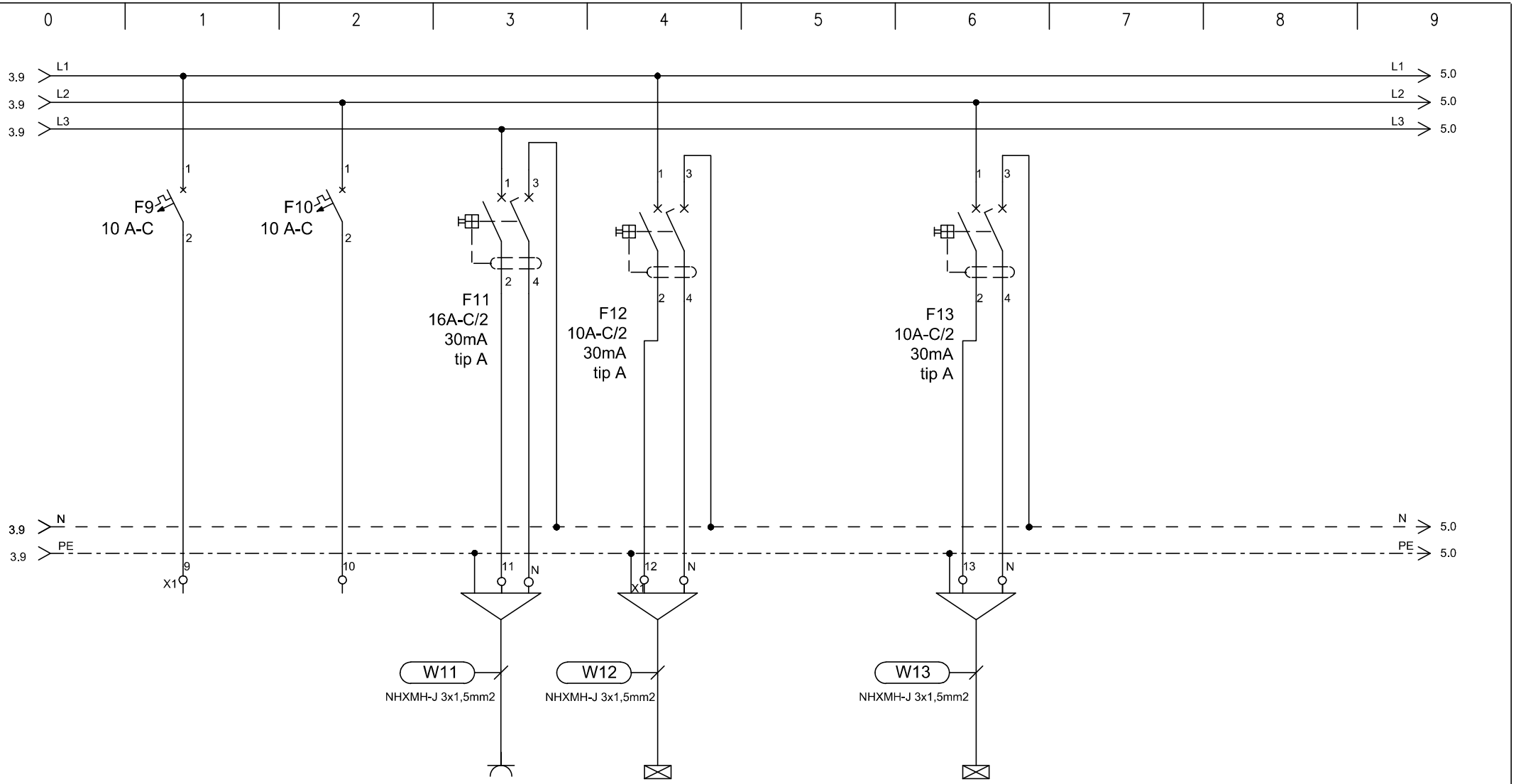

TIP	REZERVA	REZERVA	VTIČNICE	RAZSVETLJAVA		RAZSVETLJAVA
MOČ (W)				50		50
LOKACIJA				sobe - kopalnice		sobe - kopalnice

ELGOM Marko GOLOB s.p. Maistrova ulica 16 1241 Kamnik	Datum: julij 2023	Številka projekta: 15/2023	Vsebina risbe: ELEKTRIČNI RAZDELILNIK EA2Nb – AGREGATSKO NAP. 2. NADSTROPJE	Merilo:	
	Odgovorni projektant: Roman Golob, dipl. inž. el.	Številka načrta 23–060	Investitor: DOM UPOKOJENCEV DOMŽALE, Karantanska cesta 5, 1230 Domžale	Številka risbe:	177
	Projektiral: Marko Golob, univ. dipl. inž. el.	Vrsta projekta: PZI			
Načrt: NAČRT ELEKTROTEHNIKE 3.1, EL. INŠTALACIJE V OBJEKTU		Ime datoteke: print–3 eno du moravce 23–060 pzi	Objekt: DOM STAREJŠIH OBČANOV MORAVČE	List:	4/6

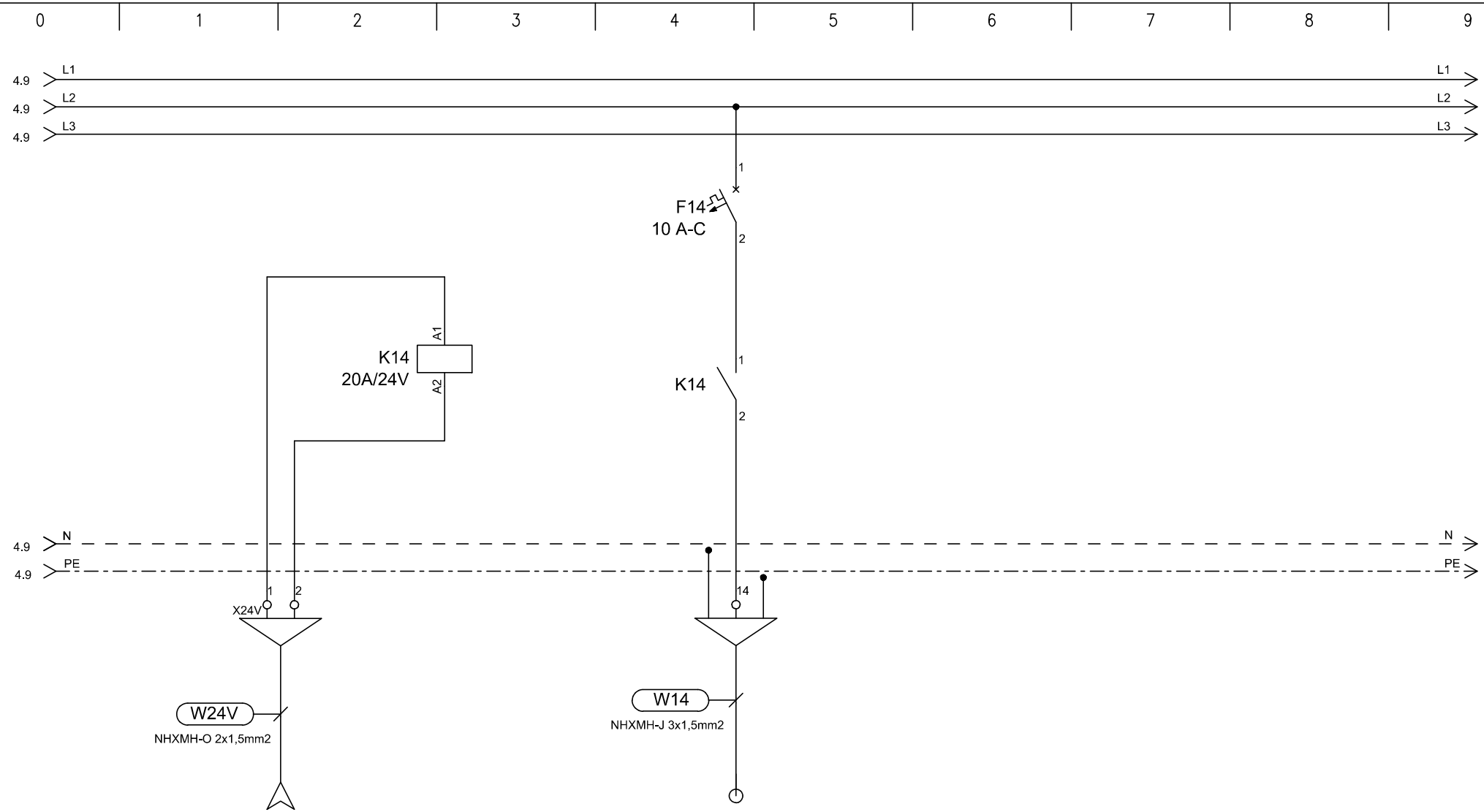

TIP	DOVOD		EP/PL
MOČ (W)	24V		20
LOKACIJA	iz EA2Ns		požarne lopute

ELGOM Marko GOLOB s.p. Maistrova ulica 16 1241 Kamnik	Datum: julij 2023	Številka projekta: 15/2023	Vsebina risbe:	ELEKTRIČNI RAZDELILNIK EA2Nb – AGREGATSKO NAP. 2. NADSTROPJE	Merilo:
	Odgovorni projektant: Roman Golob, dipl. inž. el.	Številka načrta 23–060	Investitor:	DOM UPOKOJENCEV DOMŽALE, Karantanska cesta 5, 1230 Domžale	Številka risbe: 177
	Projektiral: Marko Golob, univ. dipl. inž. el.	Vrsta projekta: PZI			
Načrt: NAČRT ELEKTROTEHNIKE 3.1, EL. INŠTALACIJE V OBJEKTU		Ime datoteke: print–3 eno du moravce 23–060 pzi	Objekt:	DOM STAREJŠIH OBČANOV MORAVČE	List: 5/6

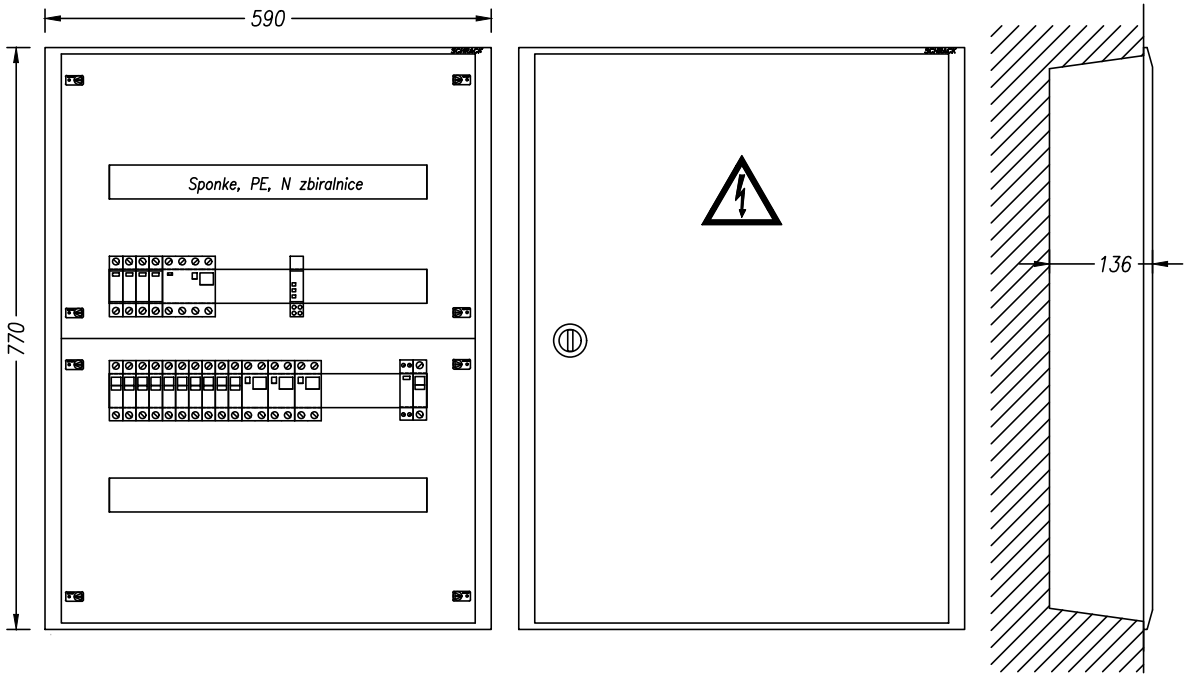

TEHNIČNI PODATKI:

Pinst= 8 000W
fist= 0,8
fp= 0,8
Pk= 5 000W
cos fi= 0,95
Un= 400V
Ik= 10A
Iv= 3x25A

ZAŠČITA:
SAMODEJNI
ODKLOP
NAPAJANJA IN RCD

SISTEM INSTALACIJE:
TN-S

ELGOM Marko GOLOB s.p. Maistrova ulica 16 1241 Kamnik	Datum: julij 2023	Številka projekta: 15/2023	Vsebina risbe:	ELEKTRIČNI RAZDELILNIK EA2Nb – AGREGATSKO NAP. 2. NADSTROPJE	Merilo:
	Odgovorni projektant: Roman Golob, dipl. inž. el.	Številka načrta 23–060	Investitor:	DOM UPOKOJENCEV DOMŽALE, Karantanska cesta 5, 1230 Domžale	Številka risbe: 177
	Projektiral: Marko Golob, univ. dipl. inž. el.	Vrsta projekta: PZI	Objekt:	DOM STAREJŠIH OBČANOV MORAVČE	List: 6/6
Načrt: NAČRT ELEKTROTEHNIKE 3.1, EL. INŠTALACIJE V OBJEKTU		Ime datoteke: print–3 eno du moravce 23–060 pzi			

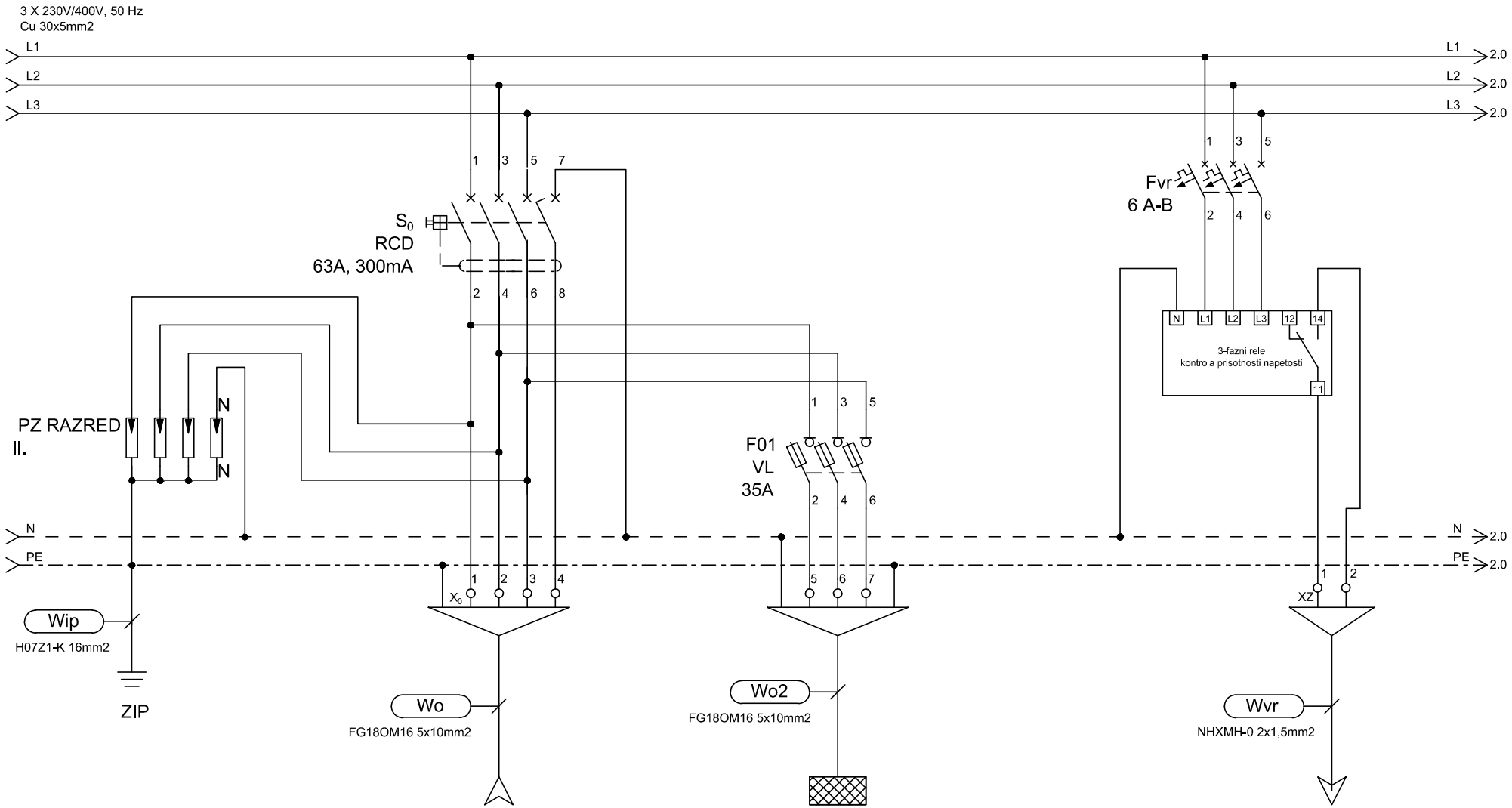

TIP	DOVOD		EA1Nc			ODVOD
MOČ (W)	Iv=3x40A					
LOKACIJA	iz EAG		2.nadstropje			kontrola izpada napetosti Centrala zasilne razsv.

ELGOM	Marko GOLOB s.p. Maistrova ulica 16 1241 Kamnik	Datum: julij 2023	Številka projekta: 15/2023	Vsebina risbe:	ELEKTRIČNI RAZDELILNIK EA1Nc – AGREGATSKO NAP. 1. NADSTROPJE	Merilo:	
		Odgovorni projektant: Roman Golob, dipl. inž. el.	Številka načrta 23–060	Investitor:	DOM UPOKOJENCEV DOMŽALE, Karantanska cesta 5, 1230 Domžale	Številka risbe:	178
		Projektiral: Marko Golob, univ. dipl. inž. el.	Vrsta projekta: PZI				
Načrt:	NAČRT ELEKTROTEHNIKE 3.1, EL. INŠTALACIJE V OBJEKTU		Ime datoteke: print–3 eno du moravce 23–060 pzi	Objekt:	DOM STAREJŠIH OBČANOV MORAVČE	List:	1/6

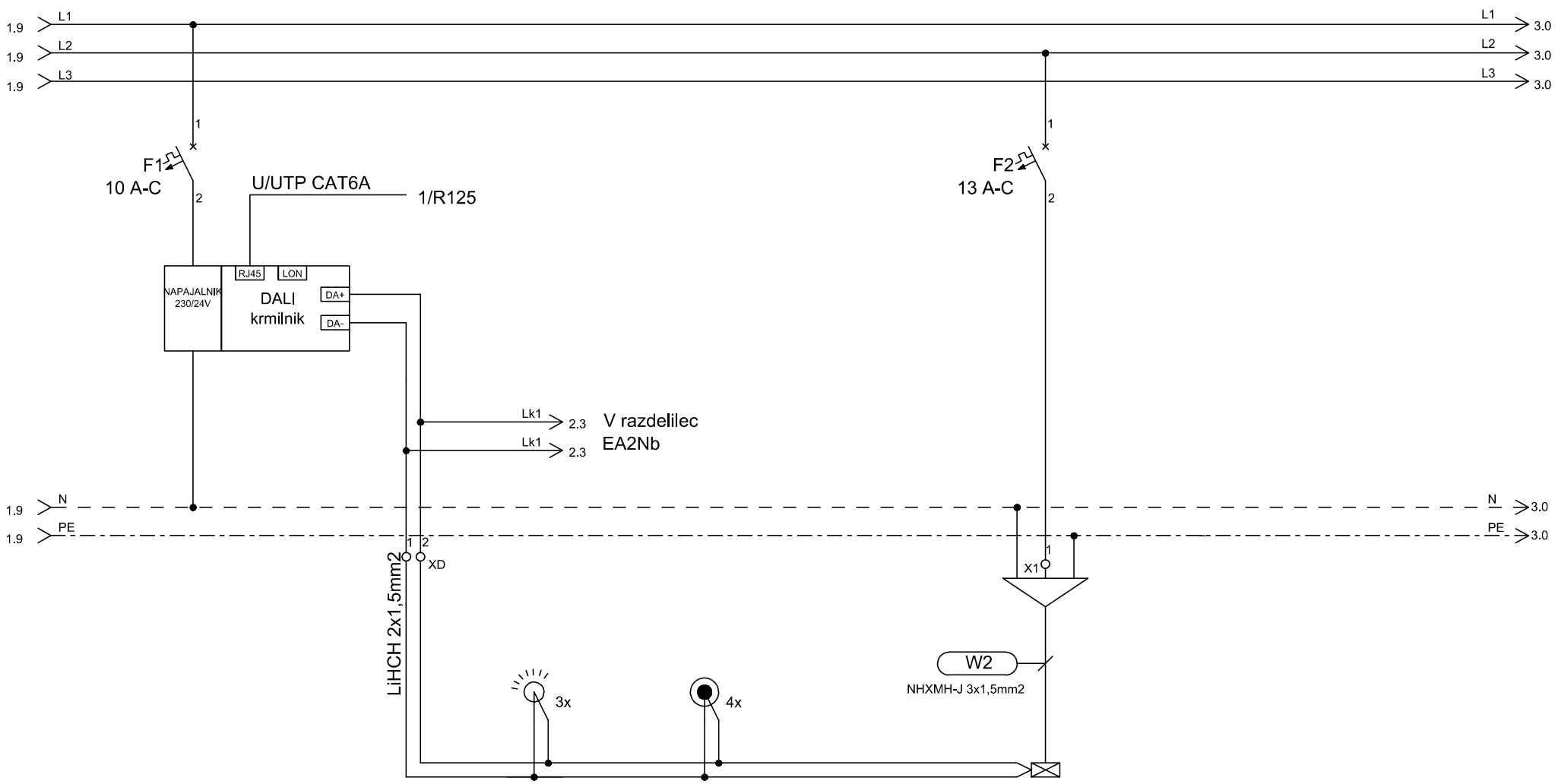

TIP			SENZOR DALI	TIPKALA		RAZSVETLJAVA
MOČ (W)						300
LOKACIJA			hodnik	hodnik		hodnik

ELGOM Marko GOLOB s.p. Maistrova ulica 16 1241 Kamnik	Datum: julij 2023	Številka projekta: 15/2023	Vsebina risbe: ELEKTRIČNI RAZDELILNIK EA1Nc – AGREGATSKO NAP. 1. NADSTROPJE	Merilo:	
	Odgovorni projektant: Roman Golob, dipl. inž. el.	Številka načrta 23–060	Investitor: DOM UPOKOJENCEV DOMŽALE, Karantanska cesta 5, 1230 Domžale	Številka risbe: 178	
	Projektiral: Marko Golob, univ. dipl. inž. el.	Vrsta projekta: PZI			
Načrt: NAČRT ELEKTROTEHNIKE 3.1, EL. INŠTALACIJE V OBJEKTU		Ime datoteke: print–3 eno du moravce 23–060 pzi	Objekt: DOM STAREJŠIH OBČANOV MORAVČE	List: 2/6	

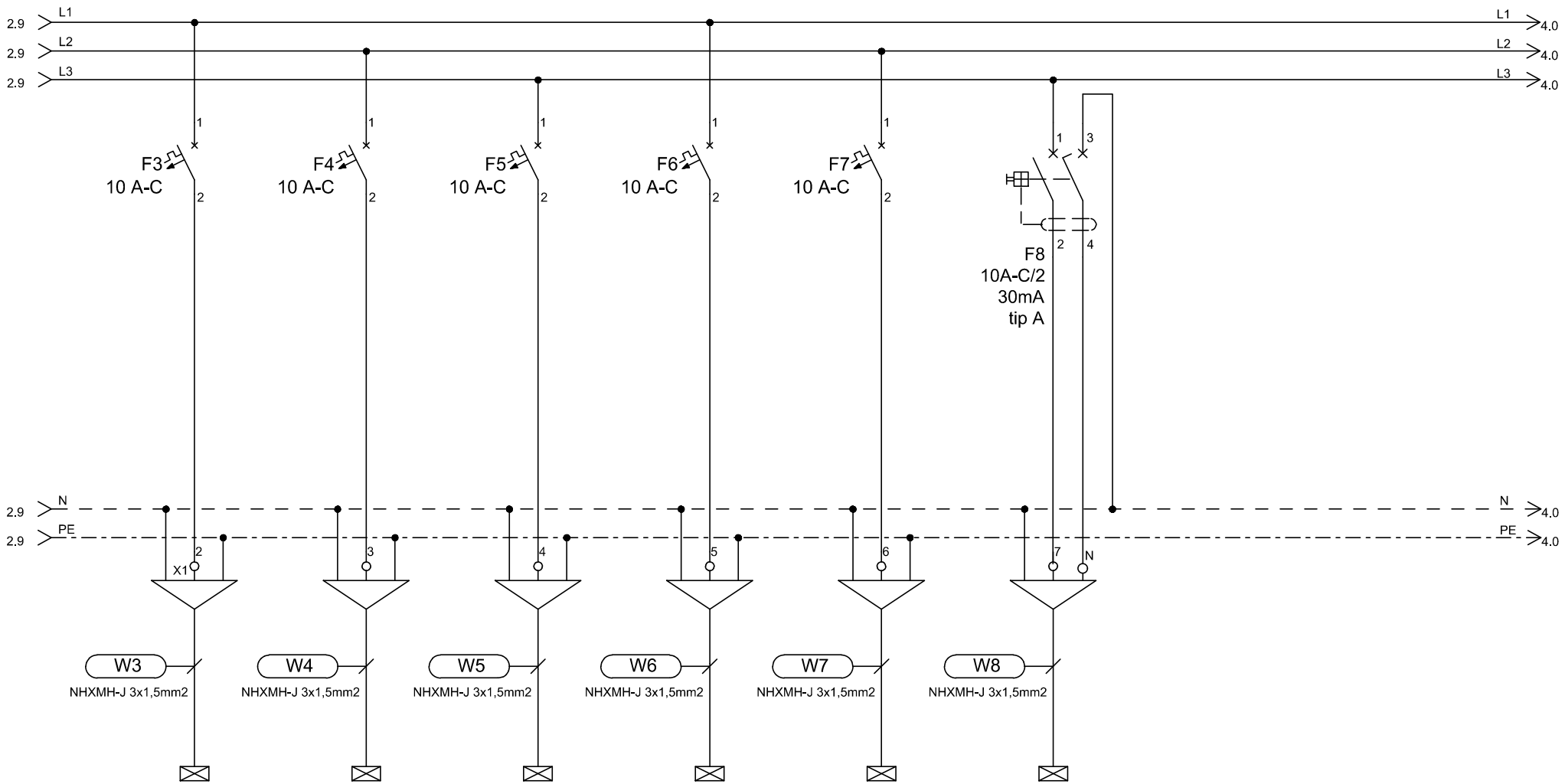

TIP	RAZSVETLJAVA	RAZSVETLJAVA	RAZSVETLJAVA	RAZSVETLJAVA	RAZSVETLJAVA	RAZSVETLJAVA
MOČ (W)	100	100	100	100	100	100
LOKACIJA	soba	soba	soba	soba	soba	negovalna kopalnica

ELGOM Marko GOLOB s.p. Maistrova ulica 16 1241 Kamnik	Datum: julij 2023	Številka projekta: 15/2023	Vsebina risbe: ELEKTRIČNI RAZDELILNIK EA1Nc – AGREGATSKO NAP. 1. NADSTROPJE	Merilo:	
	Odgovorni projektant: Roman Golob, dipl. inž. el.	Številka načrta 23–060	Investitor: DOM UPOKOJENCEV DOMŽALE, Karantanska cesta 5, 1230 Domžale	Številka risbe:	178
	Projektiral: Marko Golob, univ. dipl. inž. el.	Vrsta projekta: PZI			
Načrt: NAČRT ELEKTROTEHNIKE 3.1, EL. INŠTALACIJE V OBJEKTU		Ime datoteke: print–3 eno du moravce 23–060 pzi	Objekt: DOM STAREJŠIH OBČANOV MORAVČE	List:	3/6

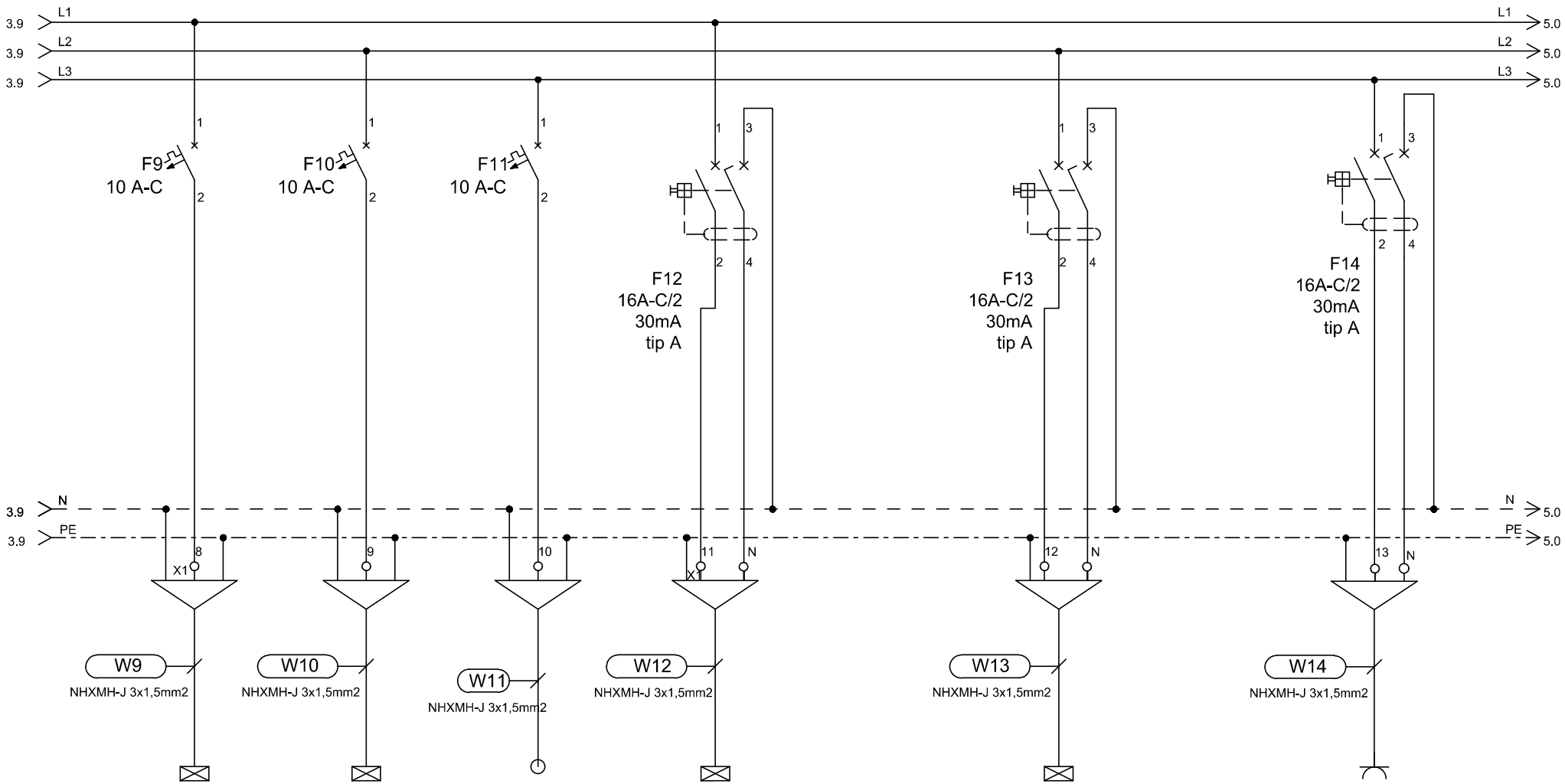

TIP	RAZSVETLJAVA	RAZSVETLJAVA	EP	RAZSVETLJAVA		RAZSVETLJAVA		VTIČNICE
MOČ (W)	100	100	100	50		50		
LOKACIJA	soba	soba	panik terminal	sobe - kopalnice		sobe - kopalnice		

ELGOM Marko GOLOB s.p. Maistrova ulica 16 1241 Kamnik	Datum: julij 2023	Številka projekta: 15/2023	Vsebina risbe: ELEKTRIČNI RAZDELILNIK EA1Nc – AGREGATSKO NAP. 1. NADSTROPJE	Merilo:	
	Odgovorni projektant: Roman Golob, dipl. inž. el.	Številka načrta 23–060	Investitor: DOM UPOKOJENCEV DOMŽALE, Karantanska cesta 5, 1230 Domžale	Številka risbe:	178
	Projektiral: Marko Golob, univ. dipl. inž. el.	Vrsta projekta: PZI			
Načrt: NAČRT ELEKTROTEHNIKE 3.1, EL. INŠTALACIJE V OBJEKTU		Ime datoteke: print–3 eno du moravce 23–060 pzi	Objekt: DOM STAREJŠIH OBČANOV MORAVČE	List:	4/6

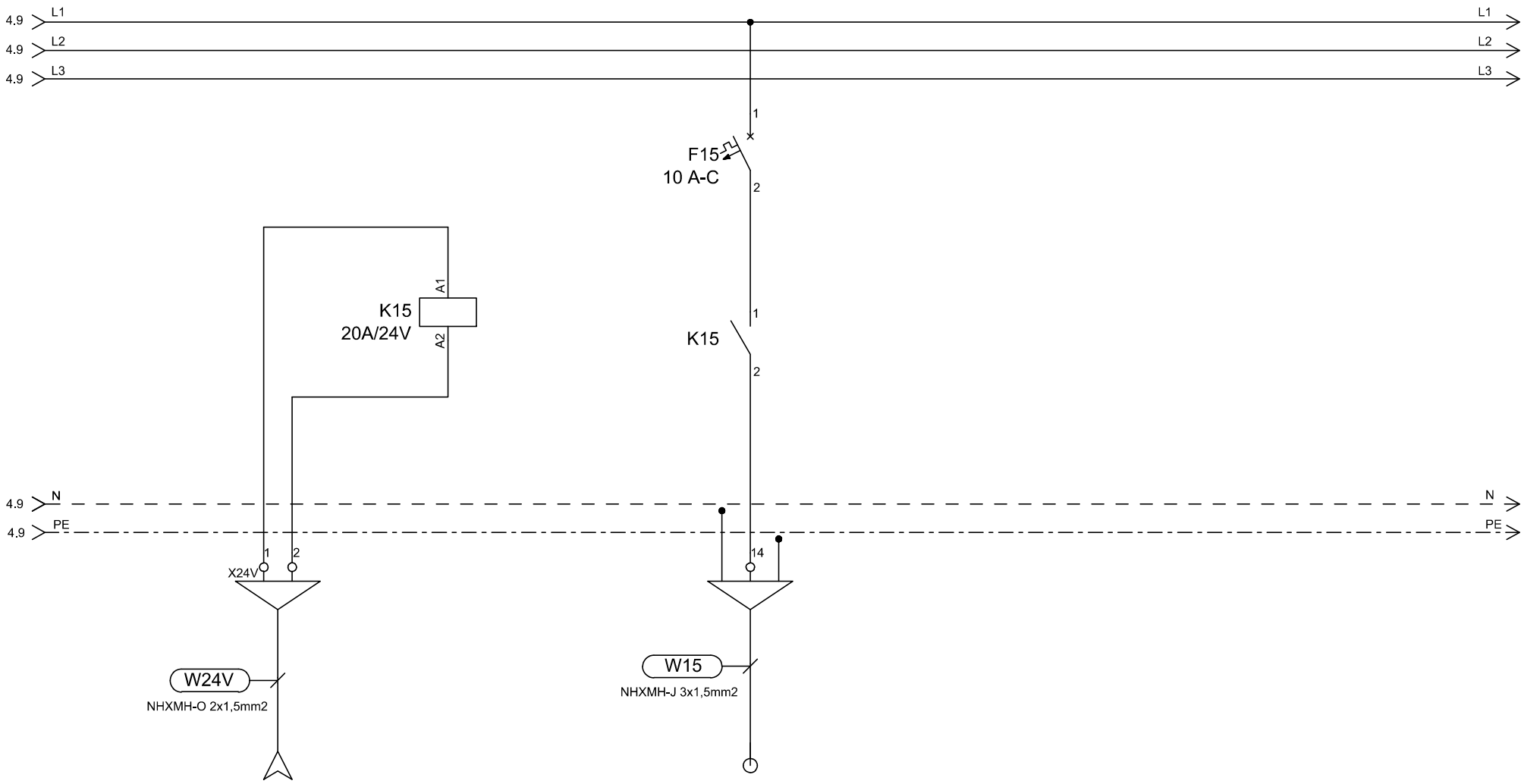

TIP	DOVOD		EP/PL
MOČ (W)	24V		20
LOKACIJA	iz EA1Ns		požarne lopute

ELGOM Marko GOLOB s.p. Maistrova ulica 16 1241 Kamnik	Datum: julij 2023	Številka projekta: 15/2023	Vsebina risbe: ELEKTRIČNI RAZDELILNIK EA1Nc – AGREGATSKO NAP. 1. NADSTROPJE	Merilo:	
	Odgovorni projektant: Roman Golob, dipl. inž. el.	Številka načrta 23–060	Investitor: DOM UPOKOJENCEV DOMŽALE, Karantanska cesta 5, 1230 Domžale	Številka risbe:	178
	Projektiral: Marko Golob, univ. dipl. inž. el.	Vrsta projekta: PZI			
Načrt: NAČRT ELEKTROTEHNIKE 3.1, EL. INŠTALACIJE V OBJEKTU		Ime datoteke: print–3 eno du moravce 23–060 pzi	Objekt: DOM STAREJŠIH OBČANOV MORAVČE	List:	5/6

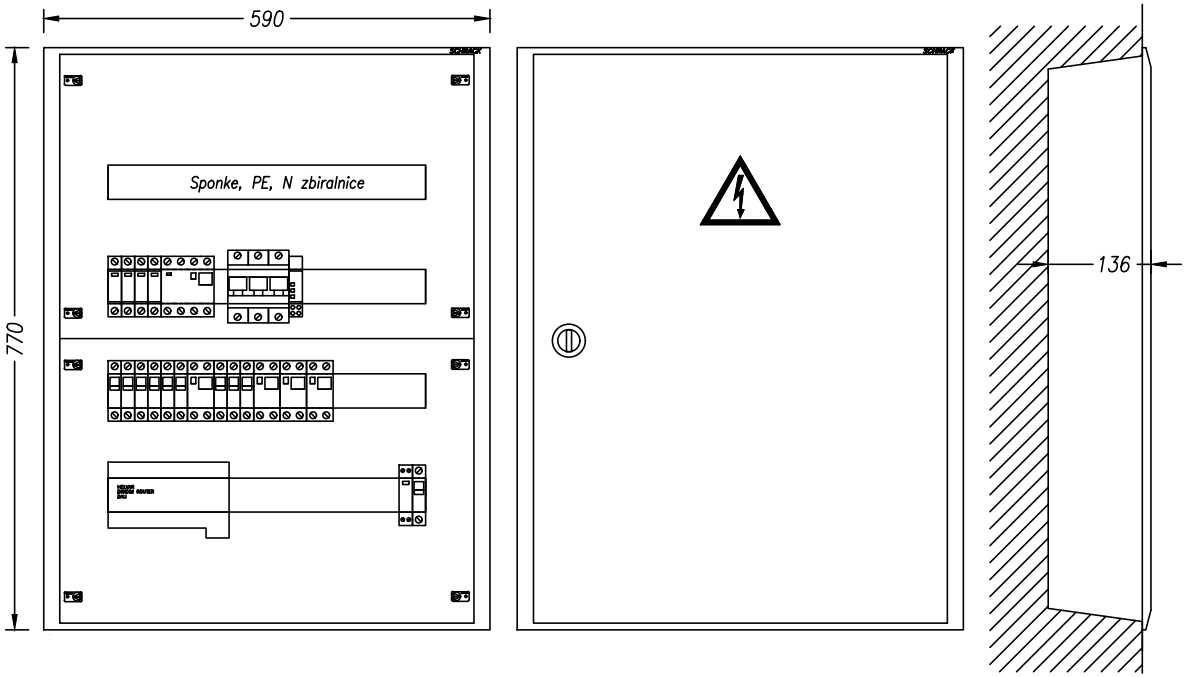

TEHNIČNI PODATKI:

Pinst=12 000W
fist= 0,8
fp= 0,8
Pk= 7 500W
cos fi= 0,95
Un= 400V
Ik= 20A
Iv= 3x40A

ZAŠČITA:
SAMODEJNI
ODKLOP
NAPAJANJA IN RCD

SISTEM INSTALACIJE:
TN-S

ELGOM Marko GOLOB s.p. Maistrova ulica 16 1241 Kamnik	Datum: julij 2023	Številka projekta: 15/2023	Vsebina risbe: ELEKTRIČNI RAZDELILNIK EA1Nc – AGREGATSKO NAP. 1. NADSTROPJE	Merilo:	
	Odgovorni projektant: Roman Golob, dipl. inž. el.	Številka načrta 23–060	Investitor: DOM UPOKOJENCEV DOMŽALE, Karantanska cesta 5, 1230 Domžale	Številka risbe:	178
	Projektiral: Marko Golob, univ. dipl. inž. el.	Vrsta projekta: PZI			
Načrt: NAČRT ELEKTROTEHNIKE 3.1, EL. INŠTALACIJE V OBJEKTU		Ime datoteke: print–3 eno du moravce 23–060 pzi	Objekt: DOM STAREJŠIH OBČANOV MORAVČE	List:	6/6

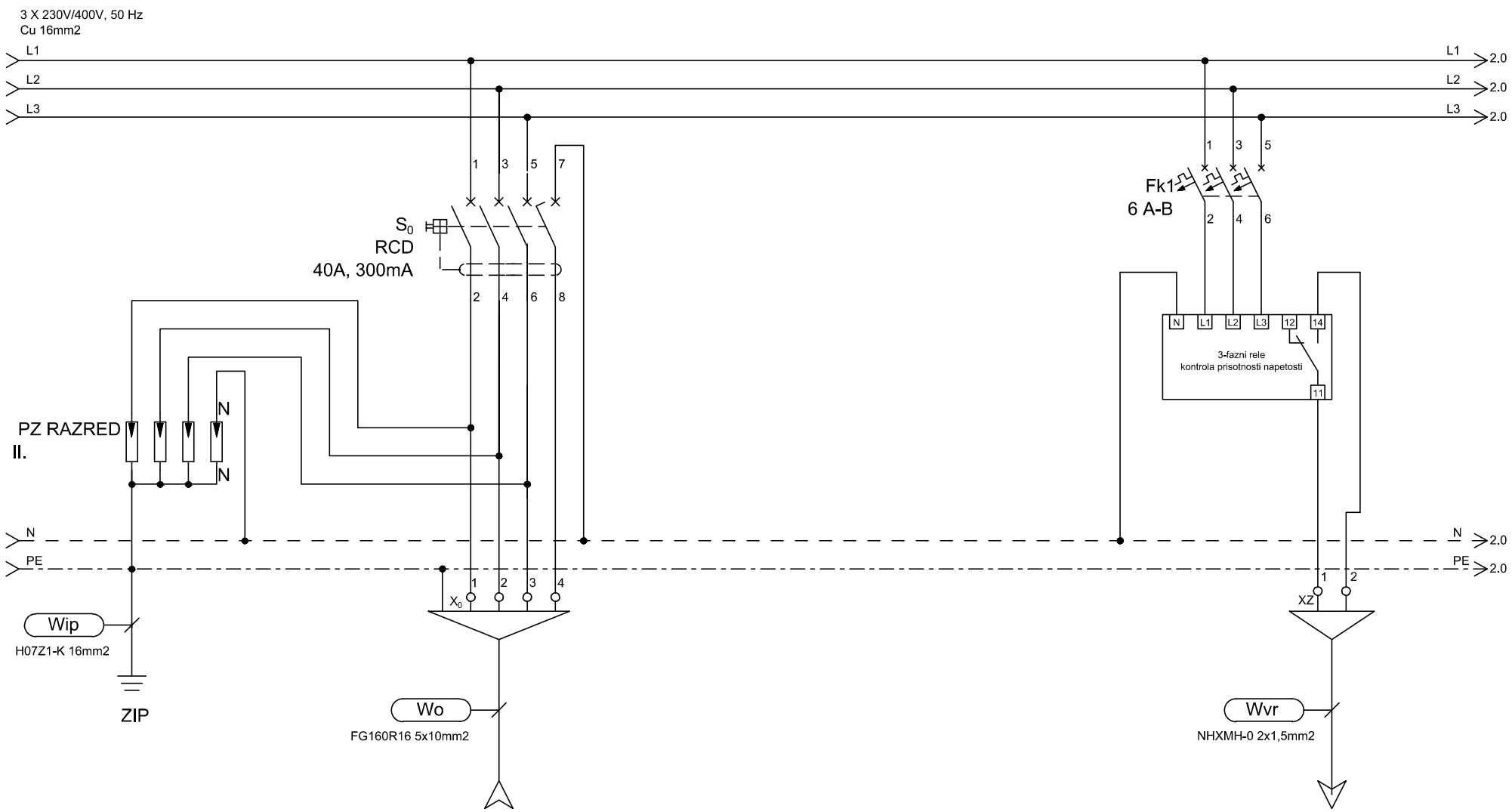

TIP	DOVOD					ODVOD
MOČ (W)	Iv=3x25A					
LOKACIJA	iz EA1Nc					kontrola izpada napetosti Centrala zasilne razsv.

ELGOM Marko GOLOB s.p. Maistrova ulica 16 1241 Kamnik	Datum: julij 2023	Številka projekta: 15/2023	Vsebina risbe: ELEKTRIČNI RAZDELILNIK EA2Nc – AGREGATSKO NAP. 2. NADSTROPJE	Merilo:	
	Odgovorni projektant: Roman Golob, dipl. inž. el.	Številka načrta 23–060	Investitor: DOM UPOKOJENCEV DOMŽALE, Karantanska cesta 5, 1230 Domžale	Številka risbe:	179
	Projektiral: Marko Golob, univ. dipl. inž. el.	Vrsta projekta: PZI			
Načrt: NAČRT ELEKTROTEHNIKE 3.1, EL. INŠTALACIJE V OBJEKTU		Ime datoteke: print–3 eno du moravce 23–060 pzi	Objekt: DOM STAREJŠIH OBČANOV MORAVČE	List:	1/6

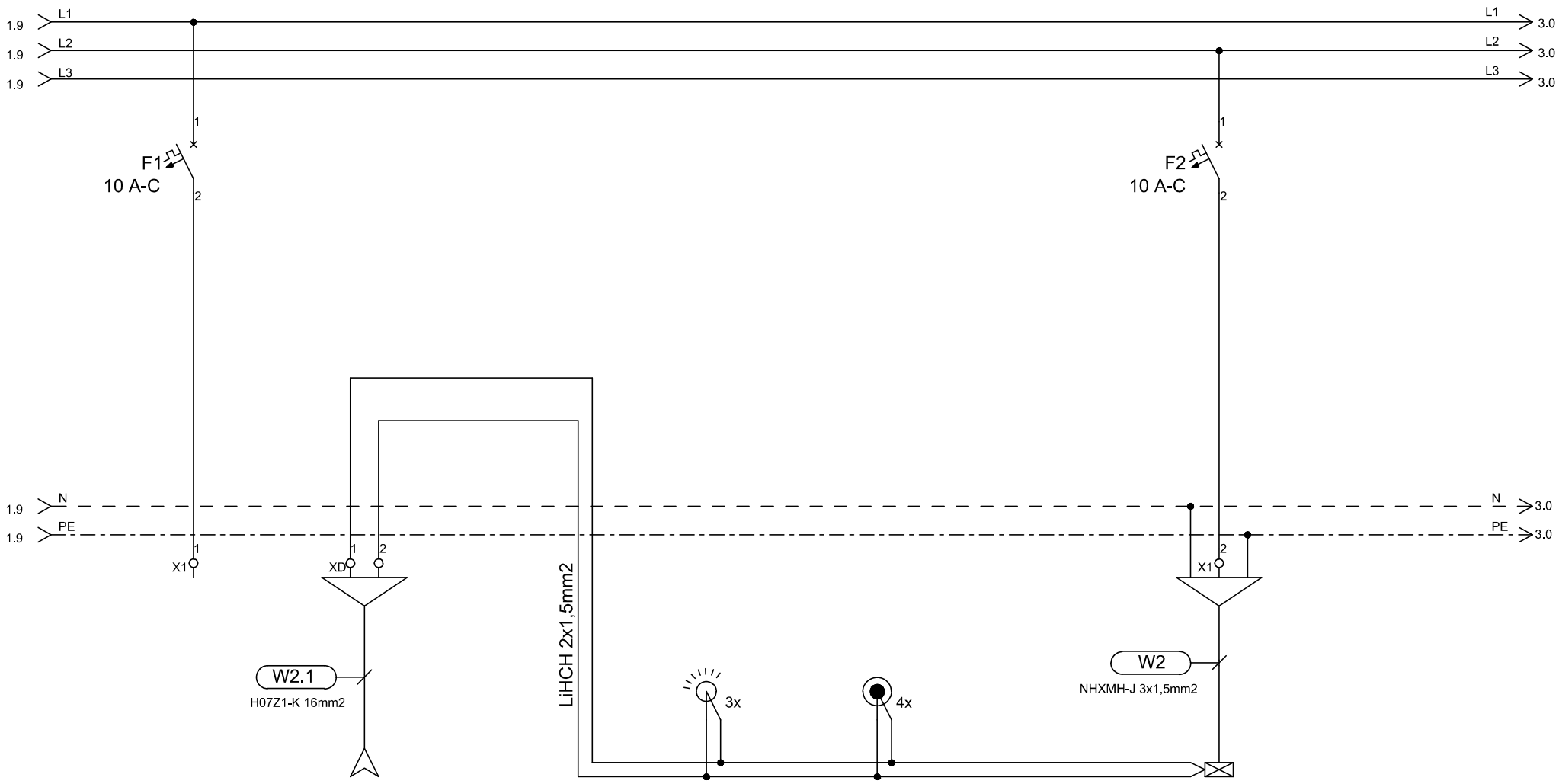

TIP	REZERVA	IZ RAZDELILCA		SENZOR DALI	TIPKALA		RAZSVETLJAVA
MOČ (W)		EA1Nc					300
LOKACIJA				hodnik	hodnik		hodnik

ELGOM Marko GOLOB s.p. Maistrova ulica 16 1241 Kamnik	Datum: julij 2023	Številka projekta: 15/2023	Vsebina risbe: ELEKTRIČNI RAZDELILNIK EA2Nc – AGREGATSKO NAP. 2. NADSTROPJE	Merilo:	
	Odgovorni projektant: Roman Golob, dipl. inž. el.	Številka načrta 23–060	Investitor: DOM UPOKOJENCEV DOMŽALE, Karantanska cesta 5, 1230 Domžale	Številka risbe:	179
	Projektiral: Marko Golob, univ. dipl. inž. el.	Vrsta projekta: PZI			
Načrt: NAČRT ELEKTROTEHNIKE 3.1, EL. INŠTALACIJE V OBJEKTU		Ime datoteke: print–3 eno du moravce 23–060 pzi	Objekt: DOM STAREJŠIH OBČANOV MORAVČE	List:	2/6

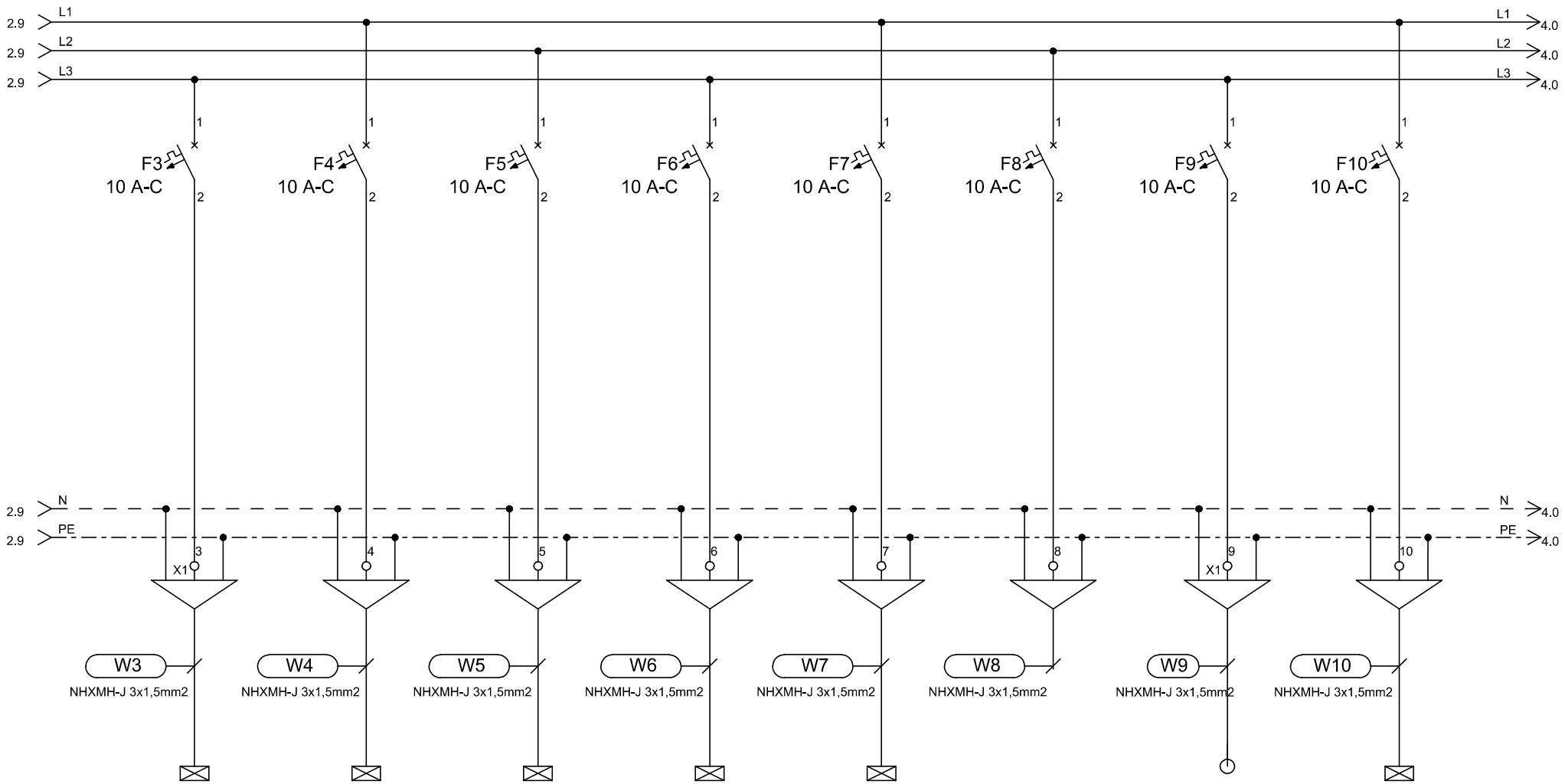

TIP	RAZSVETLJAVA	RAZSVETLJAVA	RAZSVETLJAVA	RAZSVETLJAVA	RAZSVETLJAVA	REZERVA	RAZSVETLJAVA	RAZSVETLJAVA
MOČ (W)	100	100	100	100	100	100	100	100
LOKACIJA	soba	soba	soba	soba	soba		soba	soba

ELGOM	Marko GOLOB s.p. Maistrova ulica 16 1241 Kamnik	Datum: julij 2023	Številka projekta: 15/2023	Vsebina risbe:	ELEKTRIČNI RAZDELILNIK EA2Nc – AGREGATSKO NAP. 2. NADSTROPJE	Merilo:
		Odgovorni projektant: Roman Golob, dipl. inž. el.	Številka načrta 23–060	Investitor:	DOM UPOKOJENCEV DOMŽALE, Karantanska cesta 5, 1230 Domžale	Številka risbe: 179
		Projektiral: Marko Golob, univ. dipl. inž. el.	Vrsta projekta: PZI	Objekt:	DOM STAREJŠIH OBČANOV MORAVČE	List: 3/6
Načrt:	NAČRT ELEKTROTEHNIKE 3.1, EL. INŠTALACIJE V OBJEKTU		Ime datoteke: print–3 eno du moravce 23–060 pzi			

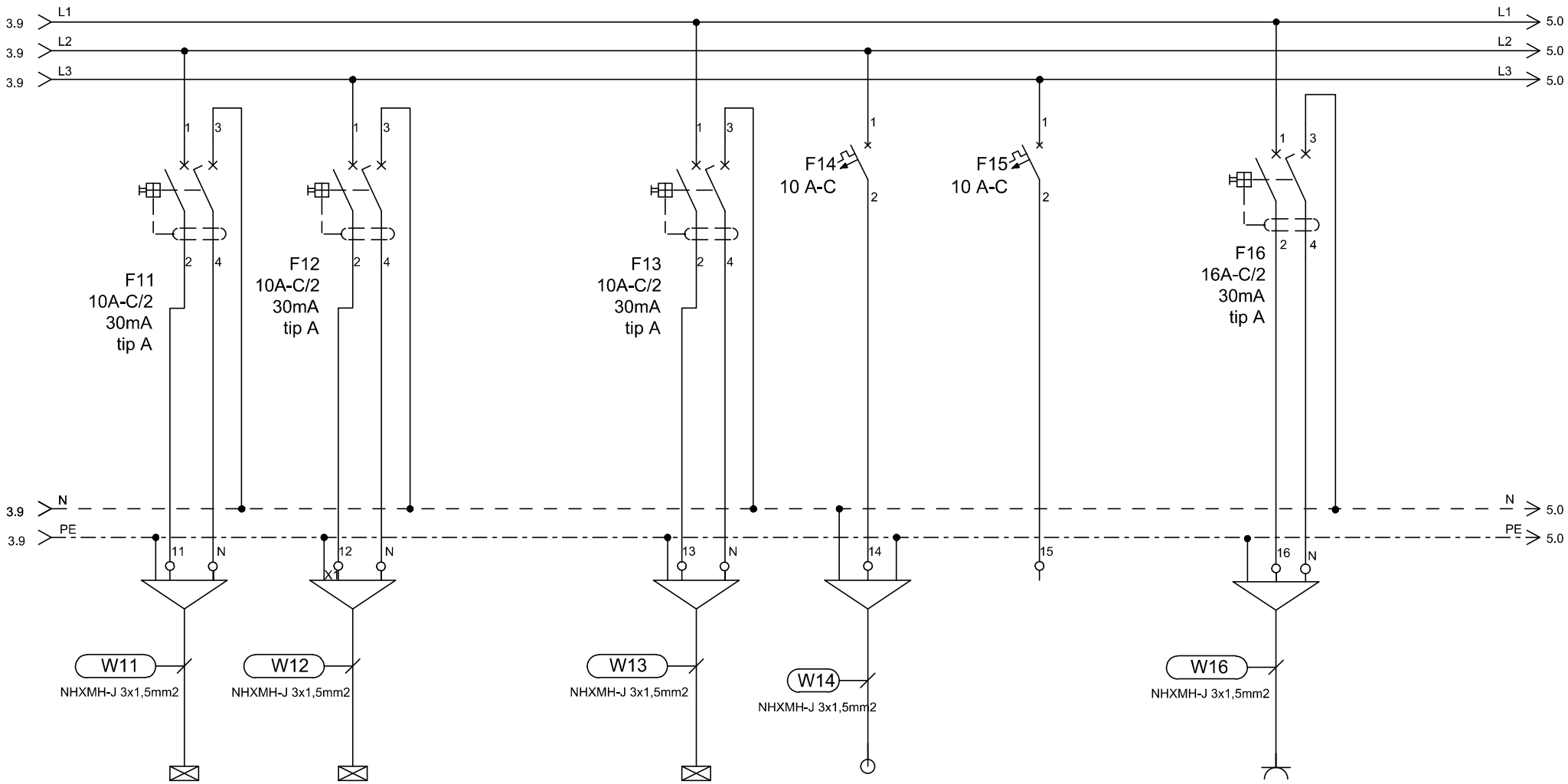

TIP	RAZSVETLJAVA	RAZSVETLJAVA		RAZSVETLJAVA	EP/PT	REZERVA	VTIČNICE
MOČ (W)	50	50		50	200		
LOKACIJA	terasa, negovalna kopalnica	sobe - kopalnice		sobe - kopalnice	panik terminal		

ELGOM Marko GOLOB s.p. Maistrova ulica 16 1241 Kamnik	Datum: julij 2023	Številka projekta: 15/2023	Vsebina risbe: ELEKTRIČNI RAZDELILNIK EA2Nc – AGREGATSKO NAP. 2. NADSTROPJE	Merilo:	
	Odgovorni projektant: Roman Golob, dipl. inž. el.	Številka načrta 23–060	Investitor: DOM UPOKOJENCEV DOMŽALE, Karantanska cesta 5, 1230 Domžale	Številka risbe:	179
	Projektiral: Marko Golob, univ. dipl. inž. el.	Vrsta projekta: PZI			
Načrt: NAČRT ELEKTROTEHNIKE 3.1, EL. INŠTALACIJE V OBJEKTU		Ime datoteke: print–3 eno du moravce 23–060 pzi	Objekt: DOM STAREJŠIH OBČANOV MORAVČE	List:	4/6

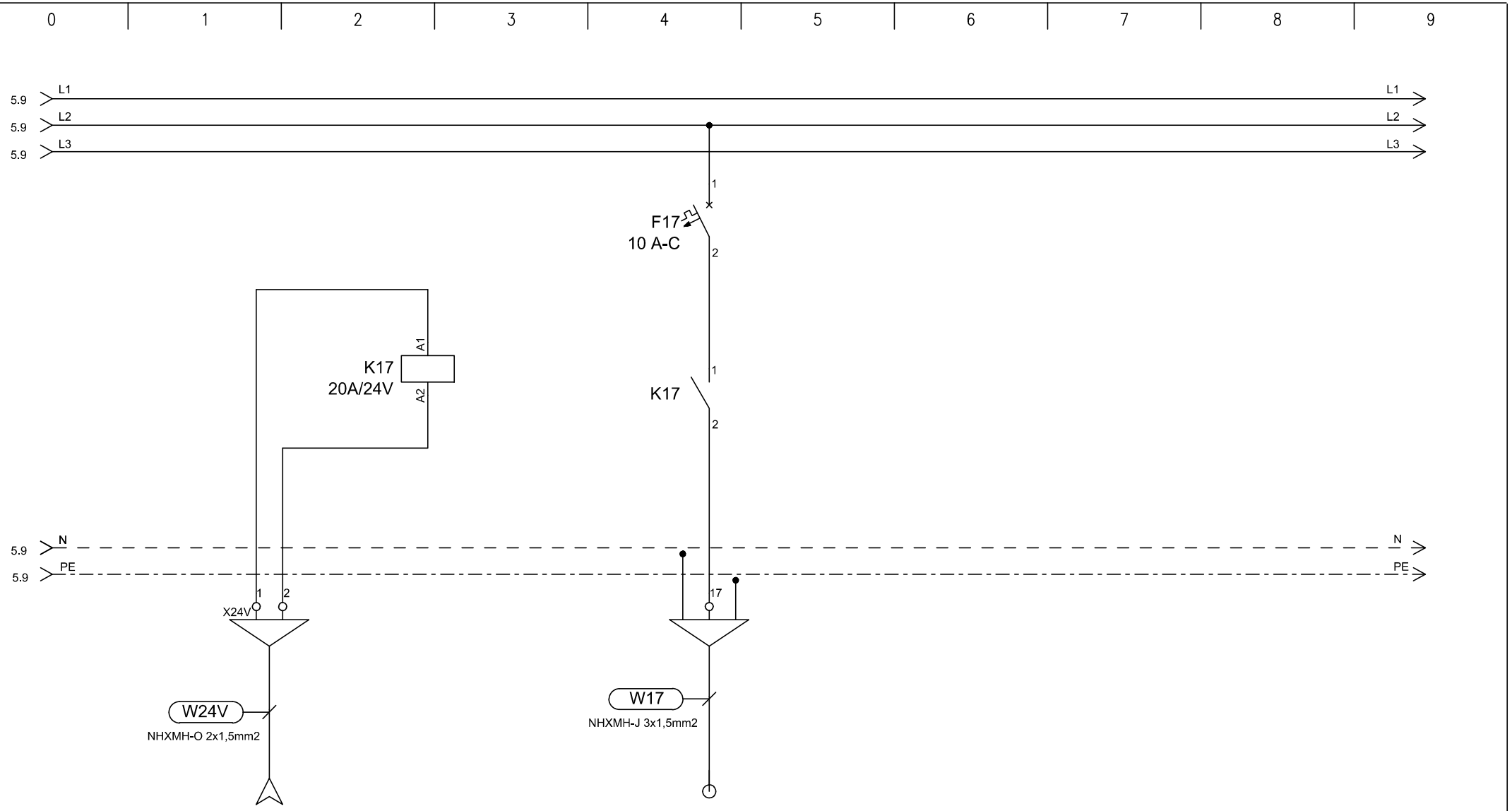

TIP	DOVOD		EP/PL
MOČ (W)	24V		20
LOKACIJA	iz EA2Ns		požarne lopute

ELGOM Marko GOLOB s.p. Maistrova ulica 16 1241 Kamnik	Datum: julij 2023	Številka projekta: 15/2023	Vsebina risbe: ELEKTRIČNI RAZDELILNIK EA2Nc – AGREGATSKO NAP. 2. NADSTROPJE	Merilo:	
	Odgovorni projektant: Roman Golob, dipl. inž. el.	Številka načrta 23–060	Investitor: DOM UPOKOJENCEV DOMŽALE, Karantanska cesta 5, 1230 Domžale	Številka risbe:	179
	Projektiral: Marko Golob, univ. dipl. inž. el.	Vrsta projekta: PZI			
Načrt: NAČRT ELEKTROTEHNIKE 3.1, EL. INŠTALACIJE V OBJEKTU		Ime datoteke: print–3 eno du moravce 23–060 pzi	Objekt: DOM STAREJŠIH OBČANOV MORAVČE	List:	5/6

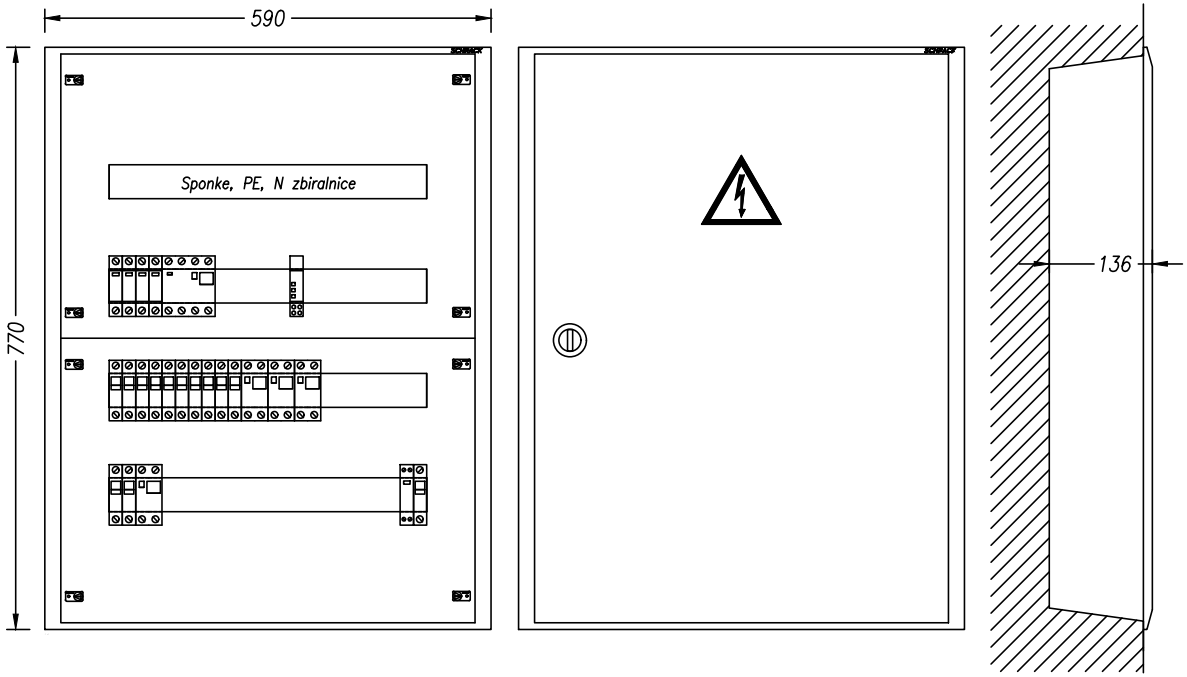

TEHNIČNI PODATKI:

Pinst=8 000W
fist= 0,8
fp= 0,8
Pk= 5 000W
cos fi= 0,95
Un= 400V
Ik= 10A
Iv= 3x25A

ZAŠČITA:
SAMODEJNI
ODKLOP
NAPAJANJA IN RCD

SISTEM INSTALACIJE:
TN-S

ELGOM Marko GOLOB s.p. Maistrova ulica 16 1241 Kamnik	Datum: julij 2023	Številka projekta: 15/2023	Vsebina risbe:	ELEKTRIČNI RAZDELILNIK EA2Nc – AGREGATSKO NAP. 2. NADSTROPJE	Merilo:
	Odgovorni projektant: Roman Golob, dipl. inž. el.	Številka načrta 23–060	Investitor:	DOM UPOKOJENCEV DOMŽALE, Karantanska cesta 5, 1230 Domžale	Številka risbe: 179
	Projektiral: Marko Golob, univ. dipl. inž. el.	Vrsta projekta: PZI	Objekt:	DOM STAREJŠIH OBČANOV MORAVČE	List: 6/6
Načrt:	NAČRT ELEKTROTEHNIKE 3.1, EL. INŠTALACIJE V OBJEKTU	Ime datoteke: print–3 eno du moravce 23–060 pzi			

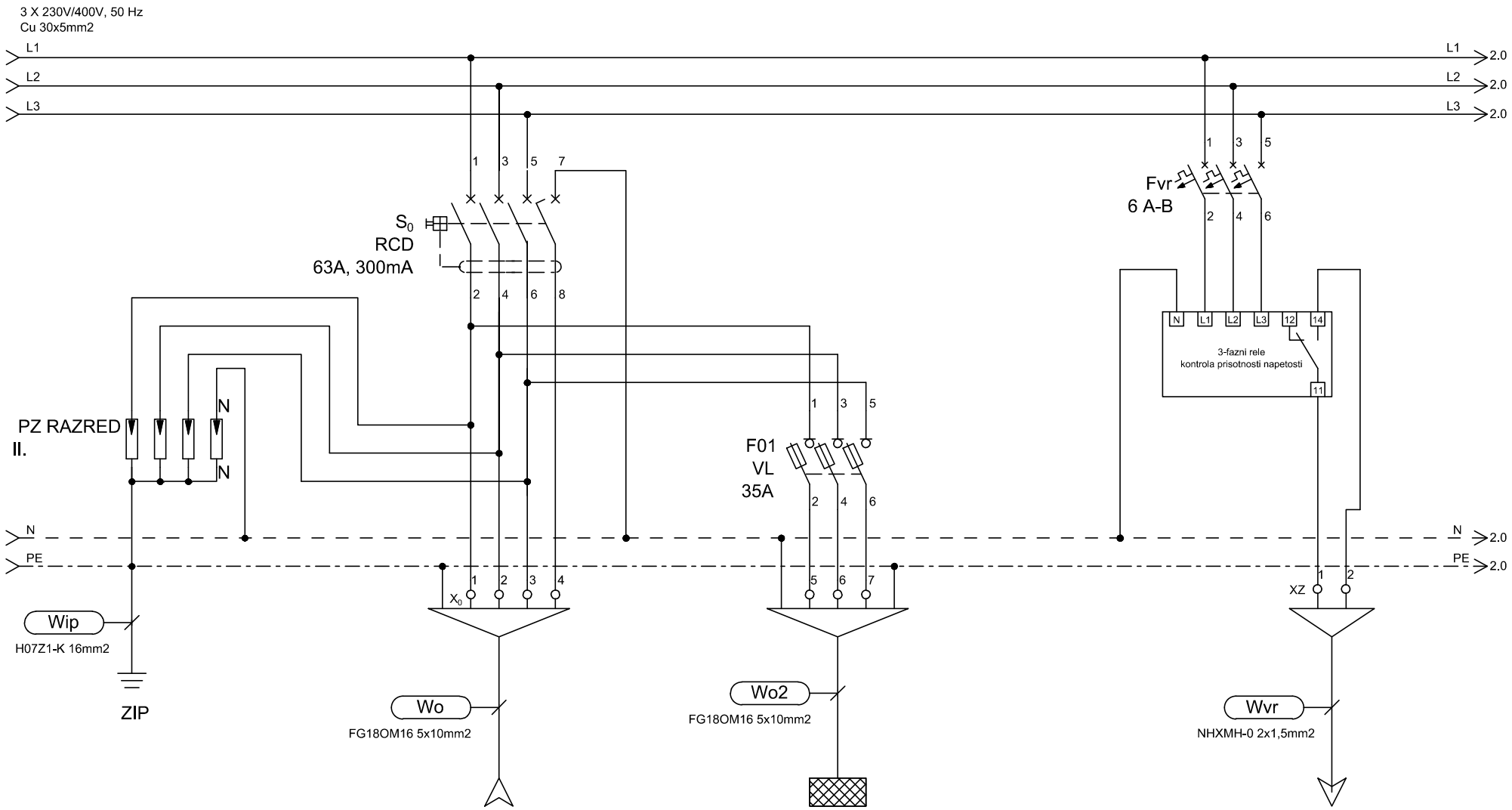

TIP	DOVOD		EA1Nb			ODVOD
MOČ (W)	Iv=3x40A					
LOKACIJA	iz E-GA		2.nadstropje			kontrola izpada napetosti Centrala zasilne razsv.

ELGOM Marko GOLOB s.p. Maistrova ulica 16 1241 Kamnik	Datum: julij 2023	Številka projekta: 15/2023	Vsebina risbe: ELEKTRIČNI RAZDELILNIK EA1Nd – AGREGATSKO NAP. 1. NADSTROPJE	Merilo:	
	Odgovorni projektant: Roman Golob, dipl. inž. el.	Številka načrta 23–060	Investitor: DOM UPOKOJENCEV DOMŽALE, Karantanska cesta 5, 1230 Domžale	Številka risbe: 180	
	Projektiral: Marko Golob, univ. dipl. inž. el.	Vrsta projekta: PZI	Objekt: DOM STAREJŠIH OBČANOV MORAVČE	List: 1/6	
Načrt: NAČRT ELEKTROTEHNIKE 3.1, EL. INŠTALACIJE V OBJEKTU		Ime datoteke: print–4 eno du moravce 23–060 pzi			

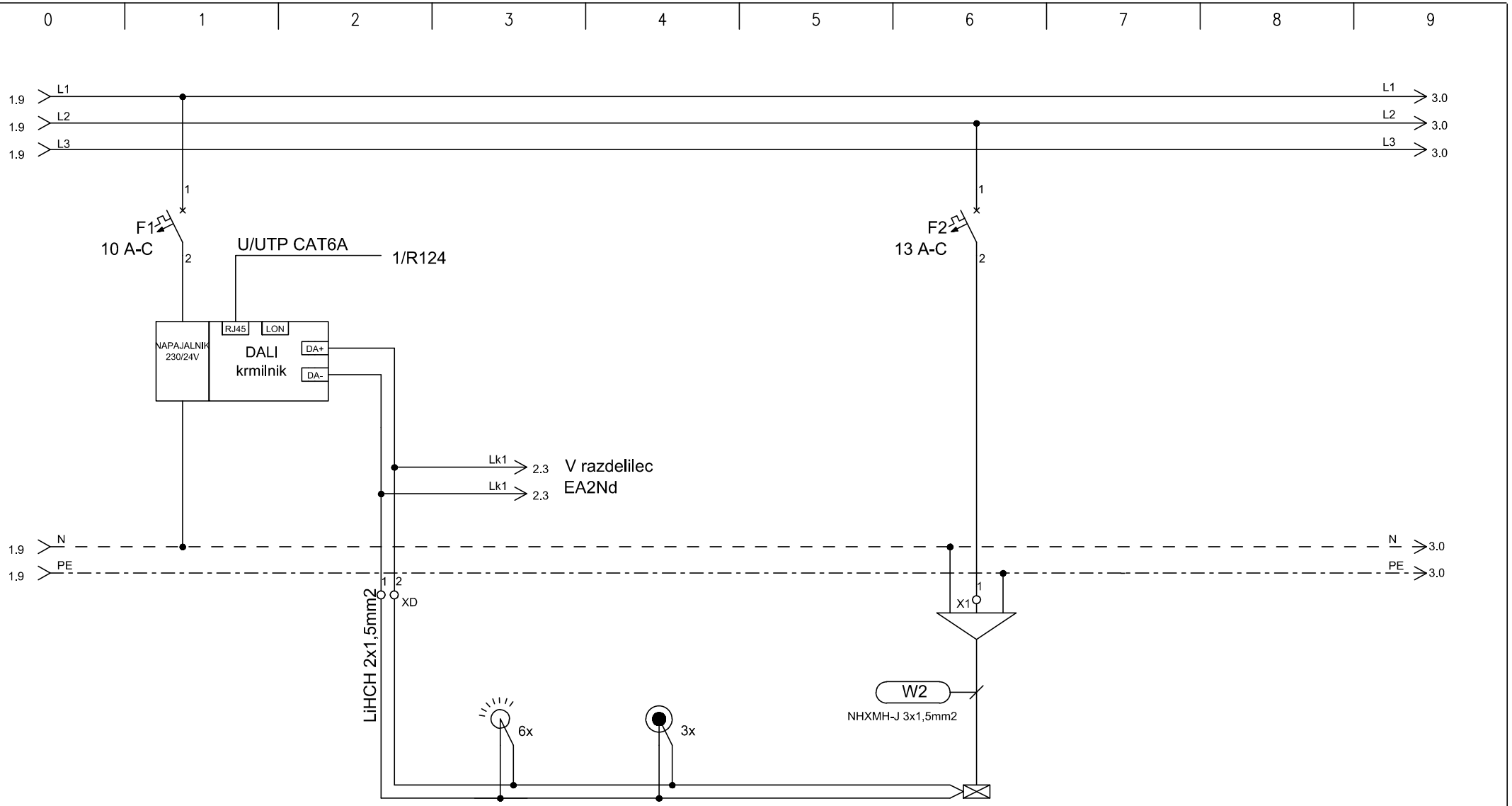

TIP			SENZOR DALI	TIPKALA		RAZSVETLJAVA
MOČ (W)						300
LOKACIJA			hodnik	hodnik		hodnik

ELGOM Marko GOLOB s.p. Maistrova ulica 16 1241 Kamnik	Datum: julij 2023	Številka projekta: 15/2023	Vsebina risbe: ELEKTRIČNI RAZDELILNIK EA1Nd – AGREGATSKO NAP. 1. NADSTROPJE	Merilo:	
	Odgovorni projektant: Roman Golob, dipl. inž. el.	Številka načrta 23–060	Investitor: DOM UPOKOJENCEV DOMŽALE, Karantanska cesta 5, 1230 Domžale	Številka risbe:	180
	Projektiral: Marko Golob, univ. dipl. inž. el.	Vrsta projekta: PZI			
Načrt: NAČRT ELEKTROTEHNIKE 3.1, EL. INŠTALACIJE V OBJEKTU		Ime datoteke: print–4 eno du moravce 23–060 pzi	Objekt: DOM STAREJŠIH OBČANOV MORAVČE	List:	2/6

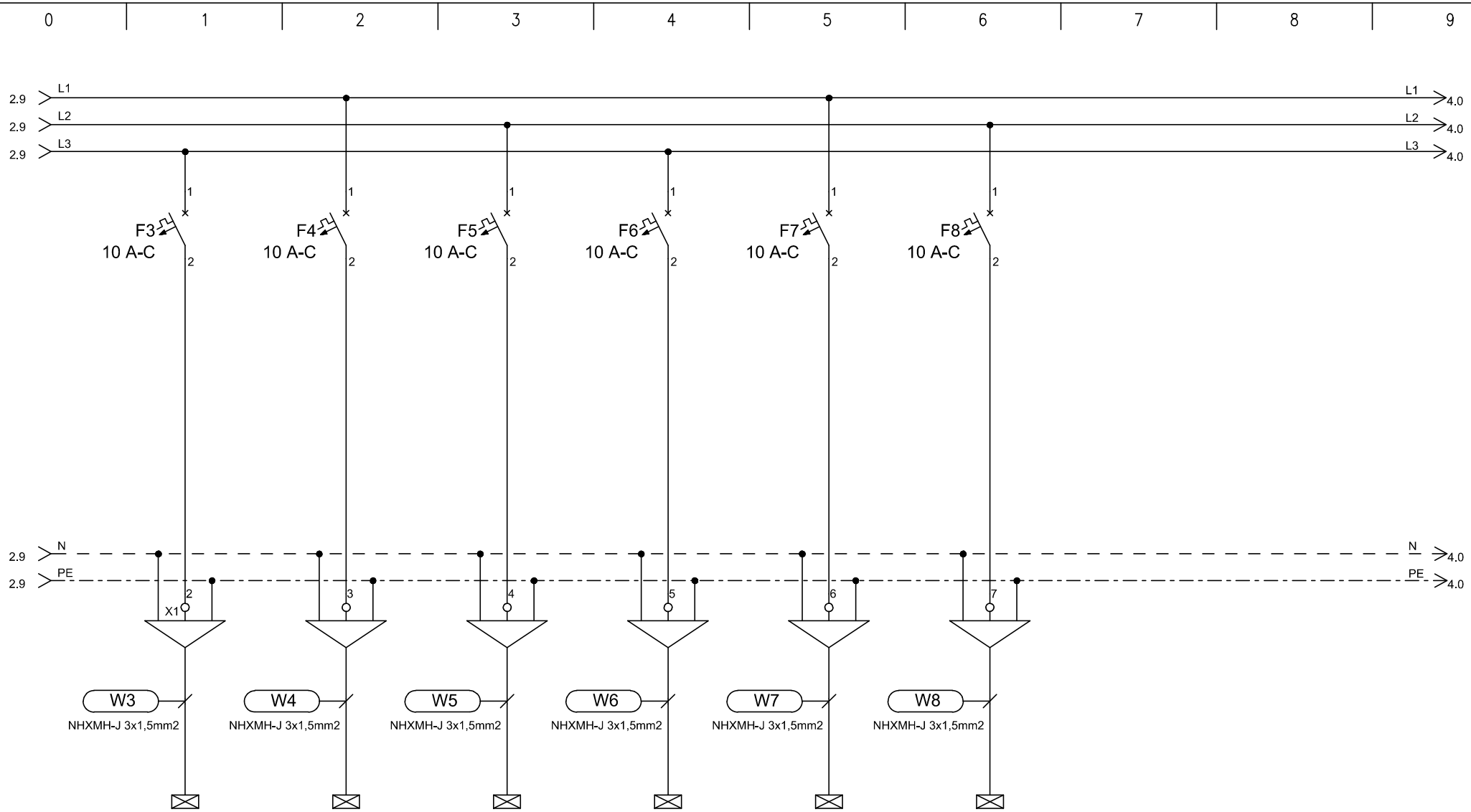

TIP	RAZSVETLJAVA	RAZSVETLJAVA	RAZSVETLJAVA	RAZSVETLJAVA	RAZSVETLJAVA	RAZSVETLJAVA
MOČ (W)	100	100	100	100	100	100
LOKACIJA	soba	soba	soba	soba	soba	soba

ELGOM	Marko GOLOB s.p. Maistrova ulica 16 1241 Kamnik	Datum: julij 2023	Številka projekta: 15/2023	Vsebina risbe:	ELEKTRIČNI RAZDELILNIK EA1Nd – AGREGATSKO NAP. 1. NADSTROPJE	Merilo:
		Odgovorni projektant: Roman Golob, dipl. inž. el.	Številka načrta 23–060	Investitor:	DOM UPOKOJENCEV DOMŽALE, Karantanska cesta 5, 1230 Domžale	Številka risbe: 180
		Projektiral: Marko Golob, univ. dipl. inž. el.	Vrsta projekta: PZI			
Načrt:	NAČRT ELEKTROTEHNIKE 3.1, EL. INŠTALACIJE V OBJEKTU		Ime datoteke: print–4 eno du moravce 23–060 pzi	Objekt:	DOM STAREJŠIH OBČANOV MORAVČE	List: 3/6

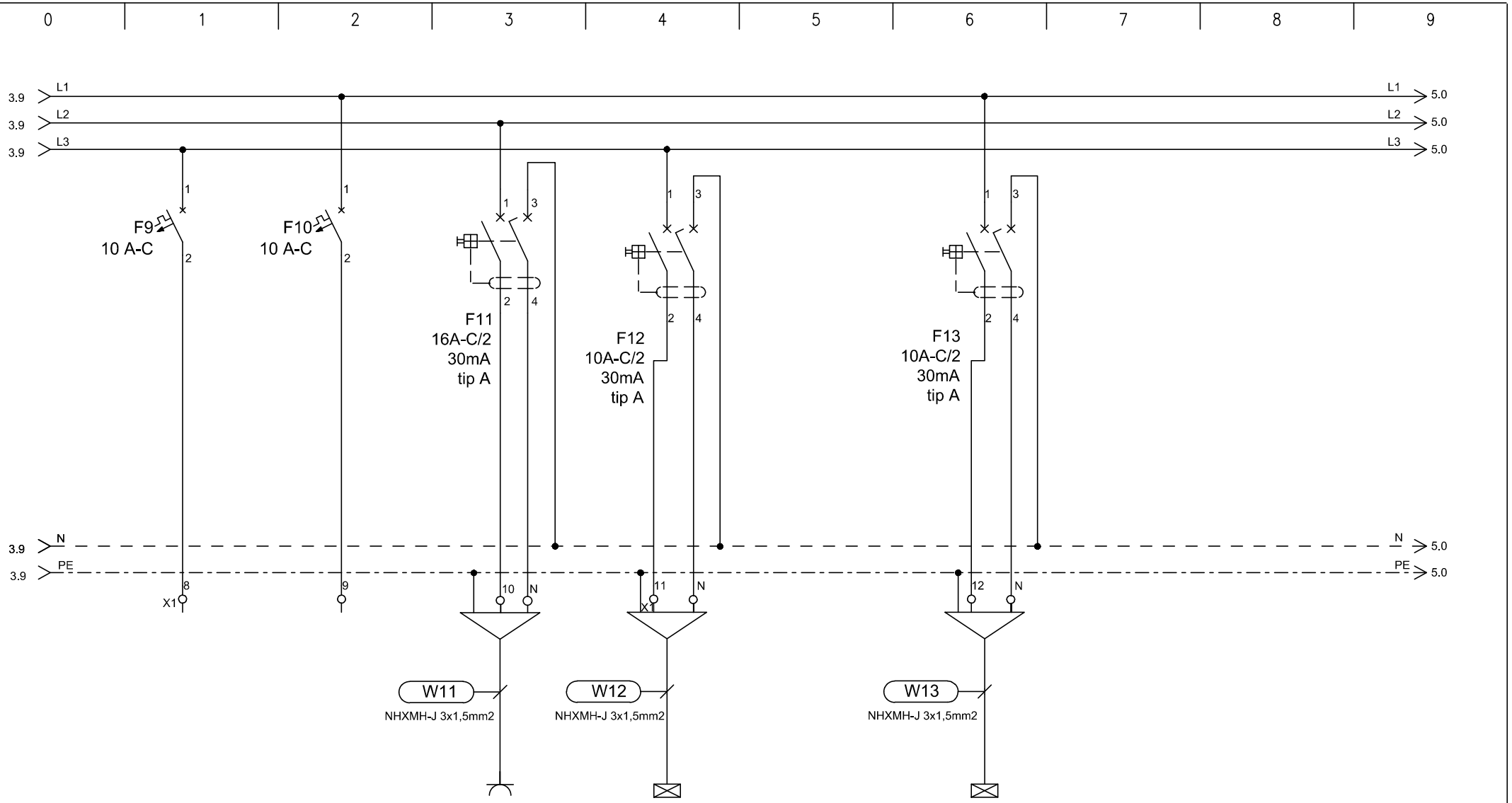

TIP	REZERVA		VTIČNICE	RAZSVETLJAVA		RAZSVETLJAVA
MOČ (W)				50		50
LOKACIJA				sobe - kopalnice		sobe - kopalnice

ELGOM	Marko GOLOB s.p. Maistrova ulica 16 1241 Kamnik	Datum: julij 2023	Številka projekta: 15/2023	Vsebina risbe:	ELEKTRIČNI RAZDELILNIK EA1Nd – AGREGATSKO NAP. 1. NADSTROPJE	Merilo:	
		Odgovorni projektant: Roman Golob, dipl. inž. el.	Številka načrta 23–060	Investitor:	DOM UPOKOJENCEV DOMŽALE, Karantanska cesta 5, 1230 Domžale	Številka risbe:	180
		Projektiral: Marko Golob, univ. dipl. inž. el.	Vrsta projekta: PZI				
Načrt:	NAČRT ELEKTROTEHNIKE 3.1, EL. INŠTALACIJE V OBJEKTU		Ime datoteke: print–4 eno du moravce 23–060 pzi	Objekt:	DOM STAREJŠIH OBČANOV MORAVČE	List:	4/6

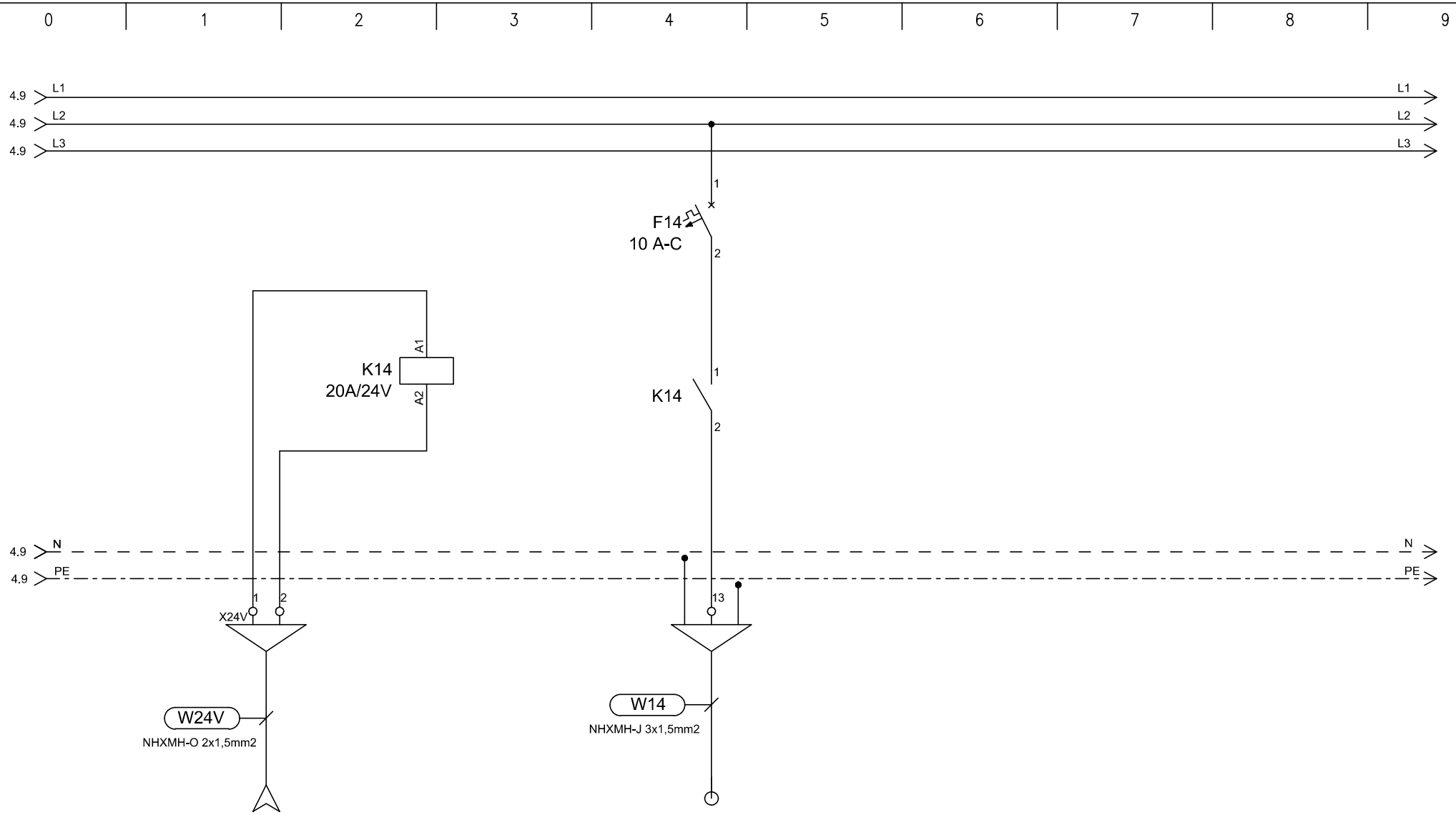

TIP	DOVOD		EP/PL
MOČ (W)	24V		20
LOKACIJA	iz EA1Ns		požarne lopute

ELGOM Marko GOLOB s.p. Maistrova ulica 16 1241 Kamnik	Datum: julij 2023	Številka projekta: 15/2023	Vsebina risbe:	ELEKTRIČNI RAZDELILNIK EA1Nd – AGREGATSKO NAP. 1. NADSTROPJE	Merilo:
	Odgovorni projektant: Roman Golob, dipl. inž. el.	Številka načrta 23–060	Investitor:	DOM UPOKOJENCEV DOMŽALE, Karantanska cesta 5, 1230 Domžale	Številka risbe: 180
	Projektiral: Marko Golob, univ. dipl. inž. el.	Vrsta projekta: PZI			
Načrt: NAČRT ELEKTROTEHNIKE 3.1, EL. INŠTALACIJE V OBJEKTU		Ime datoteke: print–4 eno du moravce 23–060 pzi	Objekt:	DOM STAREJŠIH OBČANOV MORAVČE	List: 5/6

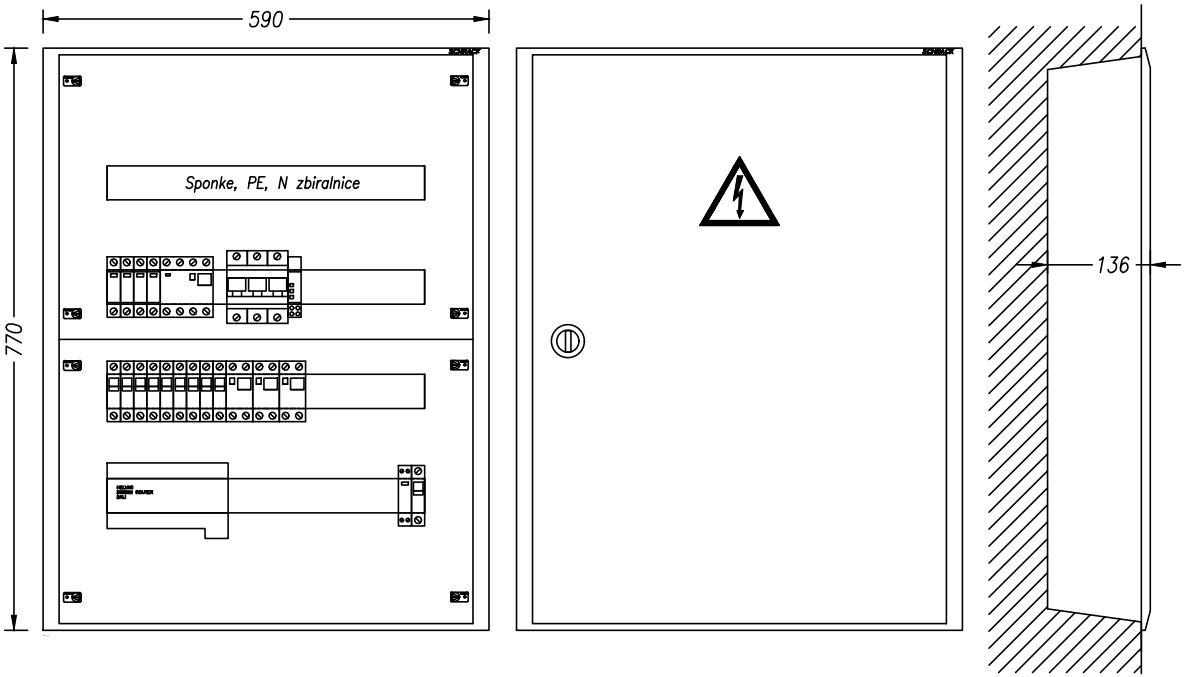

TEHNIČNI PODATKI:

Pinst=12 000W
fist= 0,8
fp= 0,8
Pk= 7 500W
cos fi= 0,95
Un= 400V
Ik= 20A
Iv= 3x40A

ZAŠČITA:
SAMODEJNI
ODKLOP
NAPAJANJA IN RCD

SISTEM INSTALACIJE:
TN-S

ELGOM Marko GOLOB s.p. Maistrova ulica 16 1241 Kamnik	Datum: julij 2023	Številka projekta: 15/2023	Vsebina risbe:	ELEKTRIČNI RAZDELILNIK EA1Nd – AGREGATSKO NAP. 1. NADSTROPJE	Merilo:
	Odgovorni projektant: Roman Golob, dipl. inž. el.	Številka načrta 23–060	Investitor:	DOM UPOKOJENCEV DOMŽALE, Karantanska cesta 5, 1230 Domžale	Številka risbe: 180
	Projektiral: Marko Golob, univ. dipl. inž. el.	Vrsta projekta: PZI	Objekt:	DOM STAREJŠIH OBČANOV MORAVČE	List: 6/6
Načrt: NAČRT ELEKTROTEHNIKE 3.1, EL. INŠTALACIJE V OBJEKTU		Ime datoteke: print–4 eno du moravce 23–060 pzi			

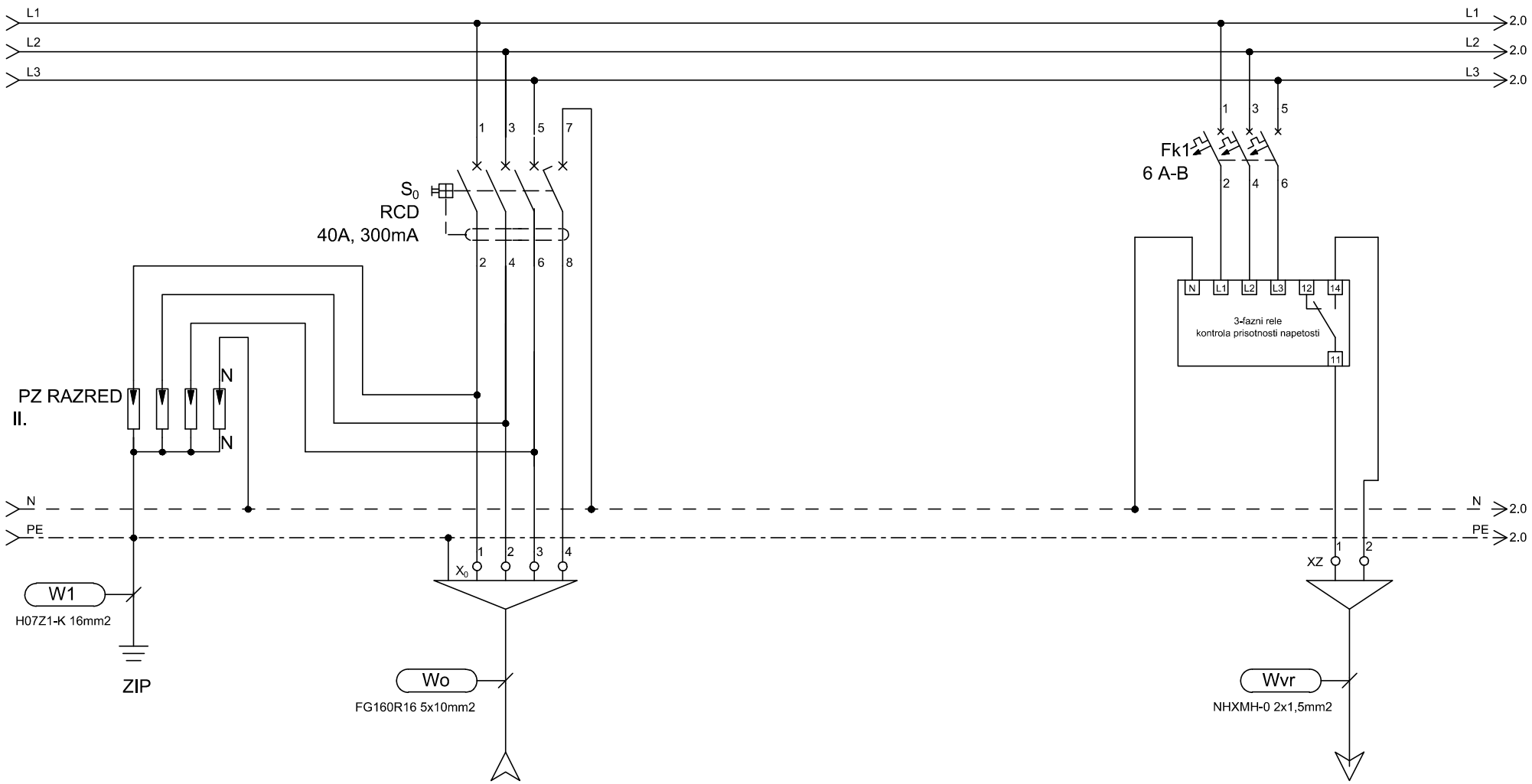

TIP	DOVOD					ODVOD
MOČ (W)	Iv=3x25A					
LOKACIJA	iz EA1Nd					kontrola izpada napetosti Centrala zasilne razsv.

ELGOM	Marko GOLOB s.p. Maistrova ulica 16 1241 Kamnik	Datum: julij 2023	Številka projekta: 15/2023	Vsebina risbe:	ELEKTRIČNI RAZDELILNIK EA2Nd – AGREGATSKO NAP. 2. NADSTROPJE	Merilo:	
		Odgovorni projektant: Roman Golob, dipl. inž. el.	Številka načrta 23–060	Investitor:	DOM UPOKOJENCEV DOMŽALE, Karantanska cesta 5, 1230 Domžale	Številka risbe:	181
		Projektiral: Marko Golob, univ. dipl. inž. el.	Vrsta projekta: PZI				
Načrt:	NAČRT ELEKTROTEHNIKE 3.1, EL. INŠTALACIJE V OBJEKTU		Ime datoteke: print–4 eno du maravce 23–060 pzi	Objekt:	DOM STAREJŠIH OBČANOV MORAVČE	List:	1/5

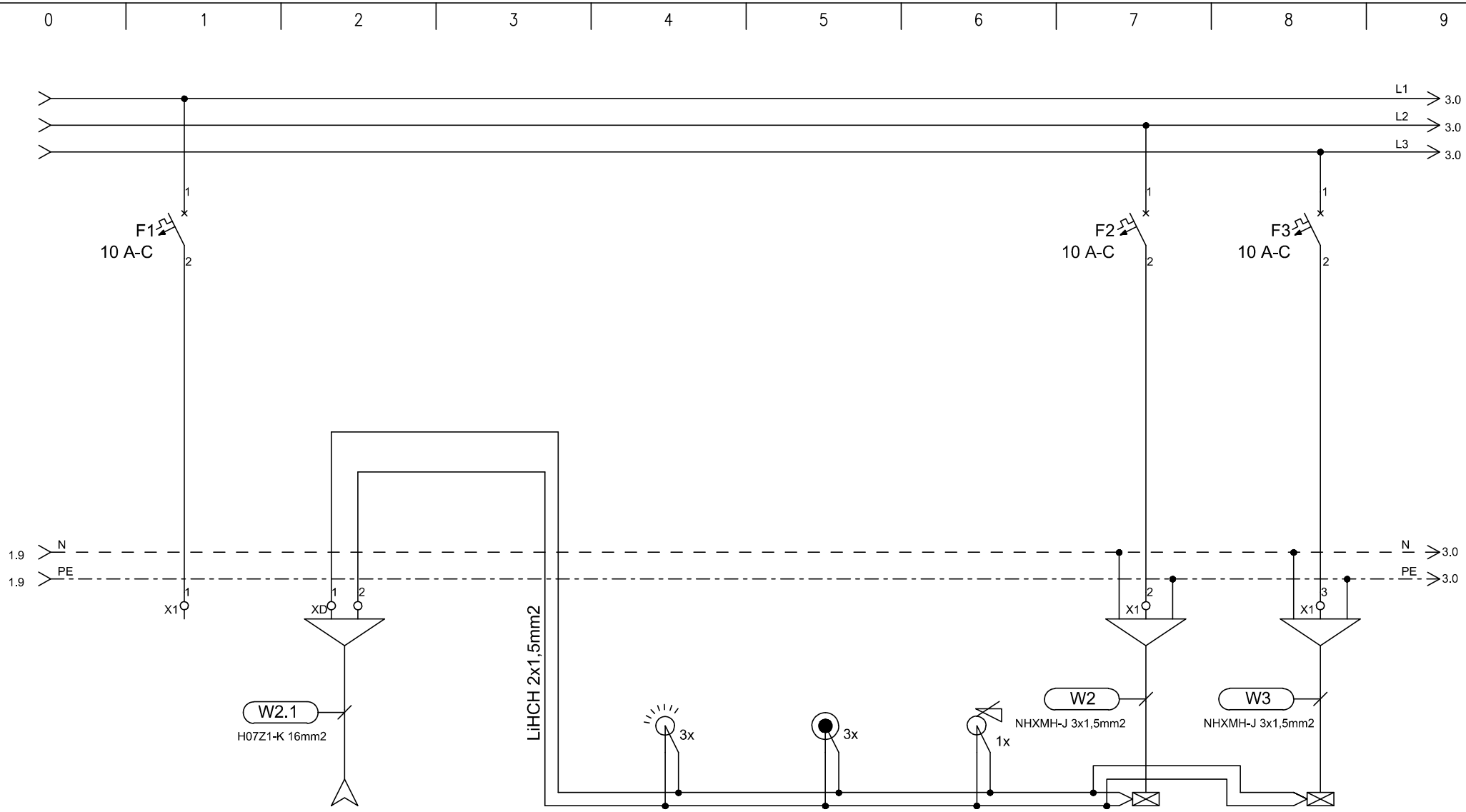

TIP	REZERVA	IZ RAZDELILCA		SENZOR DALI	TIPKALA	DALI UPRAVLJALNI	RAZSVETLJAVA	RAZSVETLJAVA
MOČ (W)		EA1Nd				PANEL	300	100
LOKACIJA				hodnik	hodnik		hodnik	soba

ELGOM Marko GOLOB s.p. Maistrova ulica 16 1241 Kamnik	Datum: julij 2023	Številka projekta: 15/2023	Vsebina risbe: ELEKTRIČNI RAZDELILNIK EA2Nd – AGREGATSKO NAP. 2. NADSTROPJE	Merilo:	
	Odgovorni projektant: Roman Golob, dipl. inž. el.	Številka načrta 23–060	Investitor: DOM UPOKOJENCEV DOMŽALE, Karantanska cesta 5, 1230 Domžale	Številka risbe:	181
	Projektiral: Marko Golob, univ. dipl. inž. el.	Vrsta projekta: PZI			
Načrt: NAČRT ELEKTROTEHNIKE 3.1, EL. INŠTALACIJE V OBJEKTU		Ime datoteke: print–4 eno du moravce 23–060 pzi	Objekt: DOM STAREJŠIH OBČANOV MORAVČE	List:	2/5

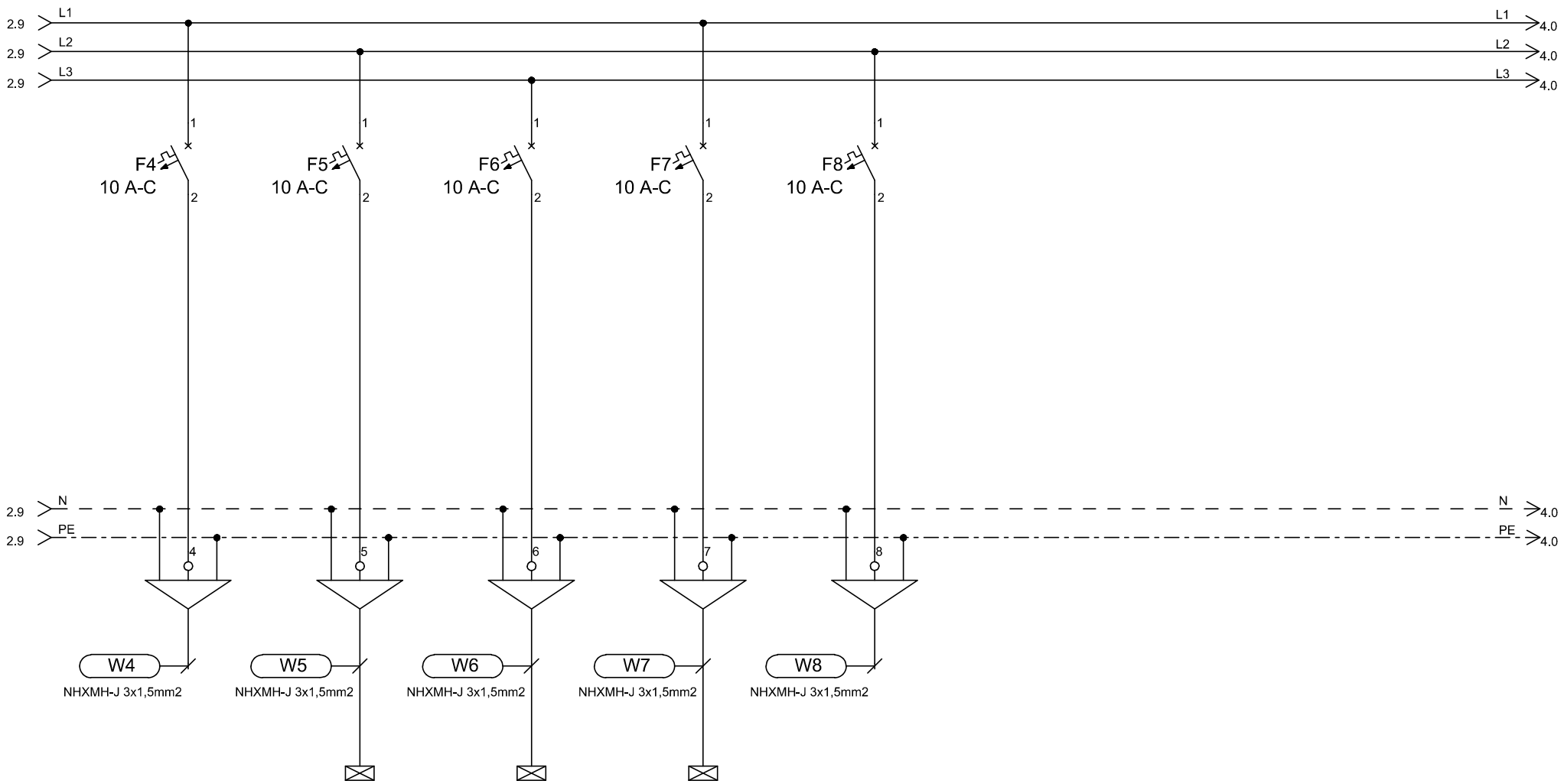

TIP	REZERVA	RAZSVETLJAVA	RAZSVETLJAVA	RAZSVETLJAVA	REZERVA
MOČ (W)		100	100	100	
LOKACIJA		počitek	počitek	prostor za zaposlene	

ELGOM Marko GOLOB s.p. Maistrova ulica 16 1241 Kamnik	Datum: julij 2023	Številka projekta: 15/2023	Vsebina risbe:	ELEKTRIČNI RAZDELILNIK EA2Nd – AGREGATSKO NAP. 2. NADSTROPJE	Merilo:
	Odgovorni projektant: Roman Golob, dipl. inž. el.	Številka načrta 23–060	Investitor:	DOM UPOKOJENCEV DOMŽALE, Karantanska cesta 5, 1230 Domžale	Številka risbe: 181
	Projektiral: Marko Golob, univ. dipl. inž. el.	Vrsta projekta: PZI			
Načrt:	NAČRT ELEKTROTEHNIKE 3.1, EL. INŠTALACIJE V OBJEKTU	Ime datoteke: print–4 eno du moravce 23–060 pzi	Objekt:	DOM STAREJŠIH OBČANOV MORAVČE	List: 3/5

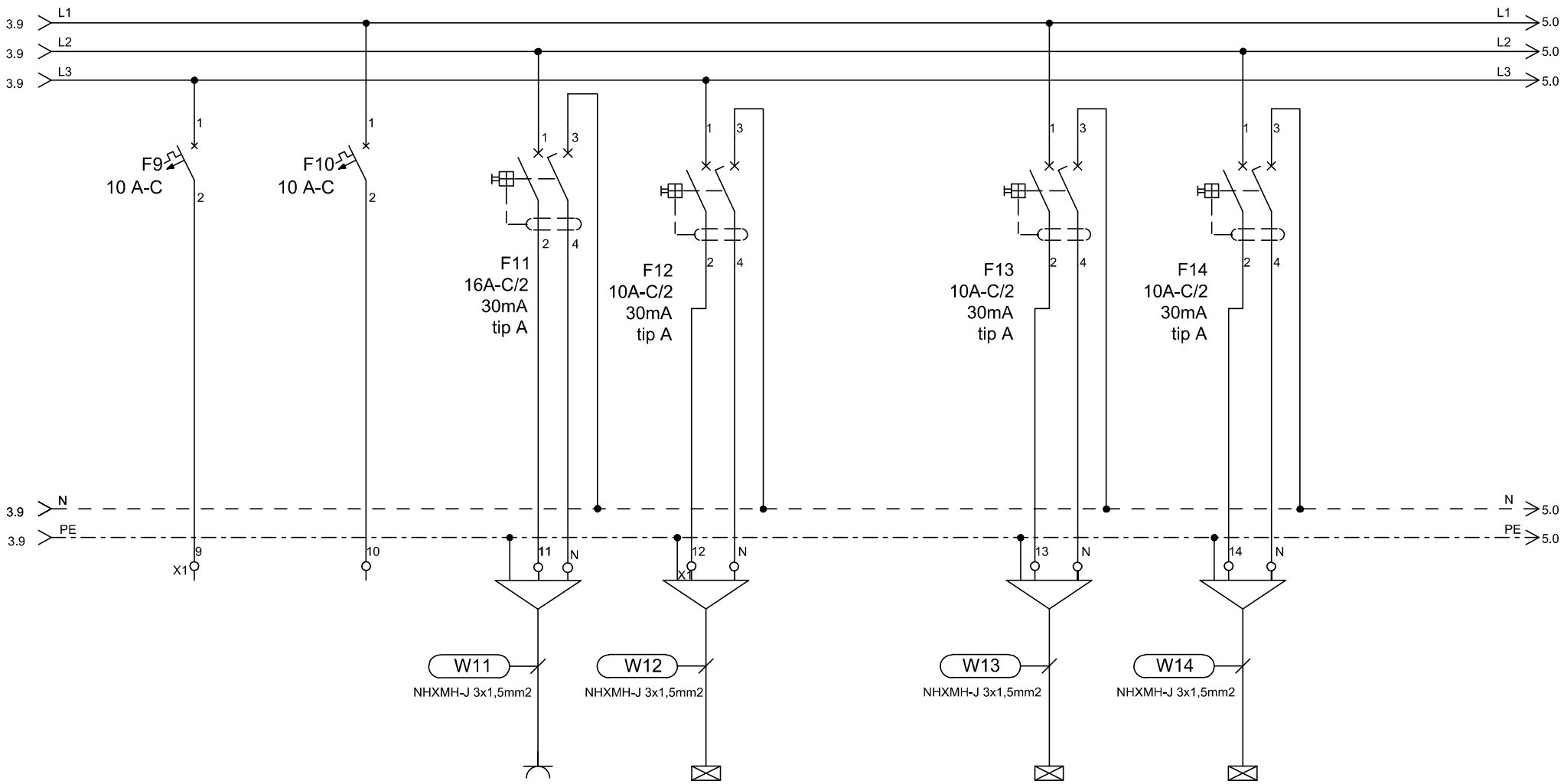

TIP	REZERVA	REZERVA	VTIČNICE	RAZSVETLJAVA		RAZSVETLJAVA	RAZSVETLJAVA
MOČ (W)				50		50	50
LOKACIJA				sobe - kopalnice		čajna kuhinja	sanitarije

ELGOM	Marko GOLOB s.p. Maistrova ulica 16 1241 Kamnik	Datum: julij 2023	Številka projekta: 15/2023	Vsebina risbe:	ELEKTRIČNI RAZDELILNIK EA2Nd – AGREGATSKO NAP. 2. NADSTROPJE	Merilo:	
		Odgovorni projektant: Roman Golob, dipl. inž. el.	Številka načrta 23–060	Investitor:	DOM UPOKOJENCEV DOMŽALE, Karantanska cesta 5, 1230 Domžale	Številka risbe:	181
		Projektiral: Marko Golob, univ. dipl. inž. el.	Vrsta projekta: PZI				
Načrt:	NAČRT ELEKTROTEHNIKE 3.1, EL. INŠTALACIJE V OBJEKTU		Ime datoteke: print–4 eno du moravce 23–060 pzi	Objekt:	DOM STAREJŠIH OBČANOV MORAVČE	List:	4/5

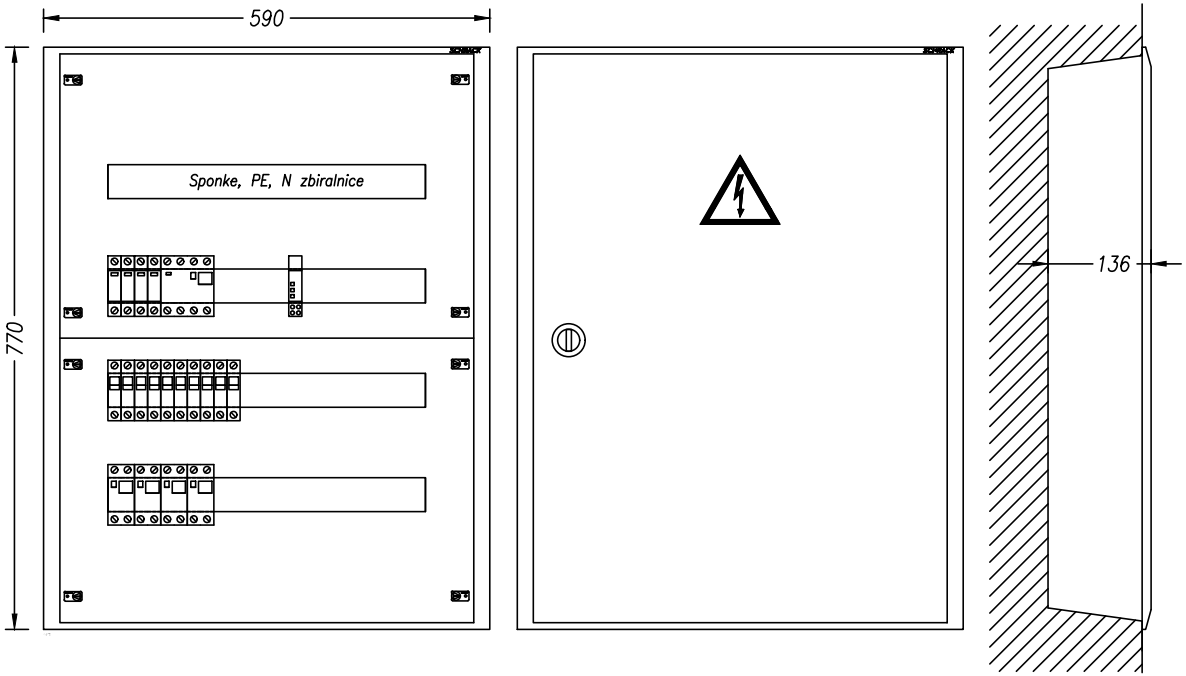

TEHNIČNI PODATKI:

Pinst= 8 000W
fist= 0,8
fp= 0,8
Pk= 5 000W
cos fi= 0,95
Un= 400V
Ik= 10A
Iv= 3x25A

ZAŠČITA:
SAMODEJNI
ODKLOP
NAPAJANJA IN RCD

SISTEM INSTALACIJE:
TN-S

ELGOM Marko GOLOB s.p. Maistrova ulica 16 1241 Kamnik	Datum: julij 2023	Številka projekta: 15/2023	Vsebina risbe:	ELEKTRIČNI RAZDELILNIK EA2Nd – AGREGATSKO NAP. 2. NADSTROPJE	Merilo:
	Odgovorni projektant: Roman Golob, dipl. inž. el.	Številka načrta 23–060	Investitor:	DOM UPOKOJENCEV DOMŽALE, Karantanska cesta 5, 1230 Domžale	Številka risbe: 181
	Projektiral: Marko Golob, univ. dipl. inž. el.	Vrsta projekta: PZI			
Načrt:	NAČRT ELEKTROTEHNIKE 3.1, EL. INŠTALACIJE V OBJEKTU	Ime datoteke: print–4 eno du moravce 23–060 pzi	Objekt:	DOM STAREJŠIH OBČANOV MORAVČE	List: 5/5

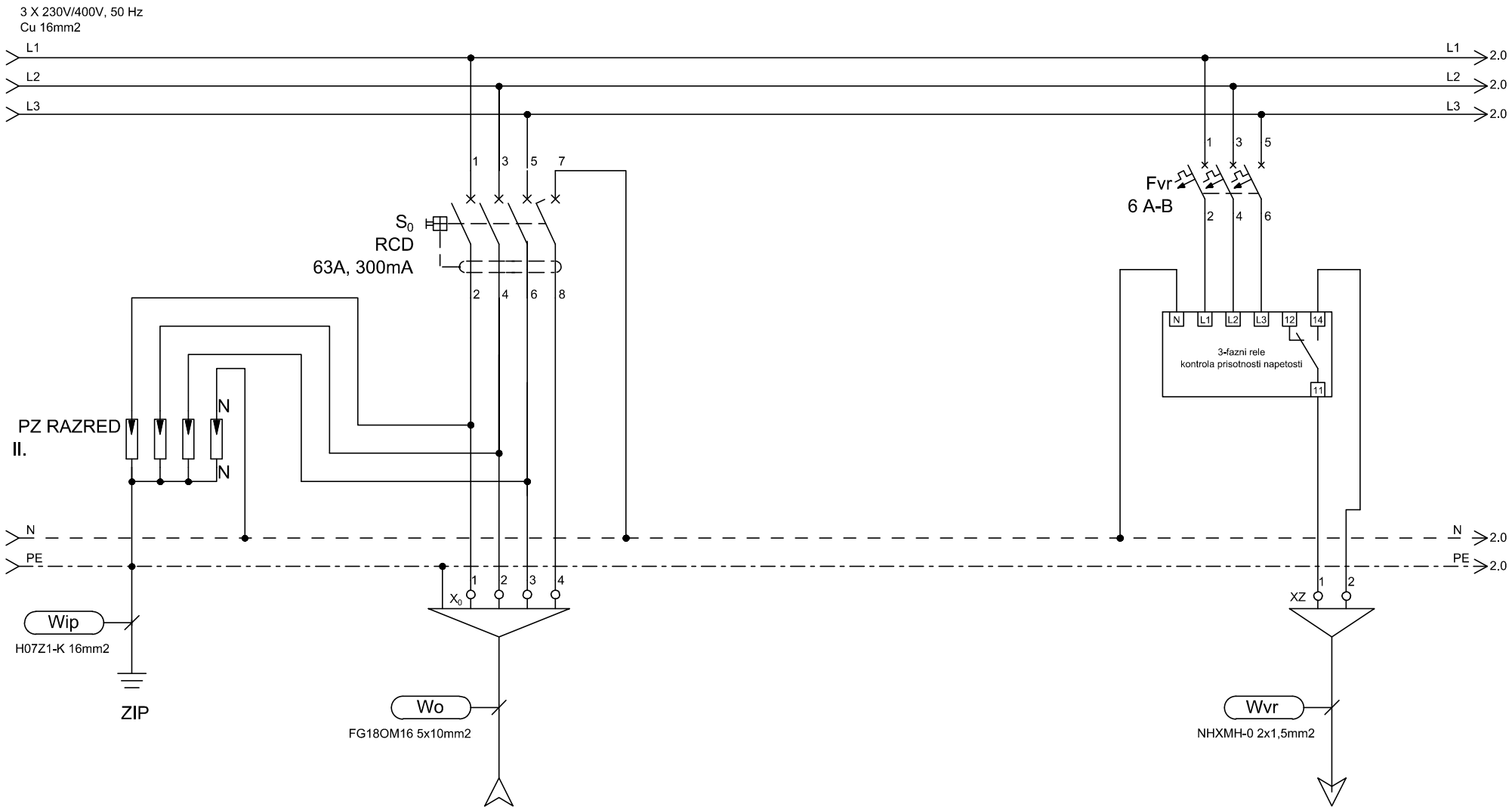

TIP	DOVOD					ODVOD
MOČ (W)	Iv=3x40A					
LOKACIJA	iz E-GA					kontrola izpada napetosti Centrala zasilne razsv.

ELGOM	Marko GOLOB s.p. Maistrova ulica 16 1241 Kamnik	Datum: julij 2023	Številka projekta: 15/2023	Vsebina risbe:	ELEKTRIČNI RAZDELILNIK EAPc – AGREGATSKO NAP. PRITLIČJE	Merilo:	
		Odgovorni projektant: Roman Golob, dipl. inž. el.	Številka načrta 23–060	Investitor:	DOM UPOKOJENCEV DOMŽALE, Karantanska cesta 5, 1230 Domžale	Številka risbe:	182
		Projektiral: Marko Golob, univ. dipl. inž. el.	Vrsta projekta: PZI				
Načrt:	NAČRT ELEKTROTEHNIKE 3.1, EL. INŠTALACIJE V OBJEKTU		Ime datoteke: print–4 eno du moravce 23–060 pzi	Objekt:	DOM STAREJŠIH OBČANOV MORAVČE	List:	1/8

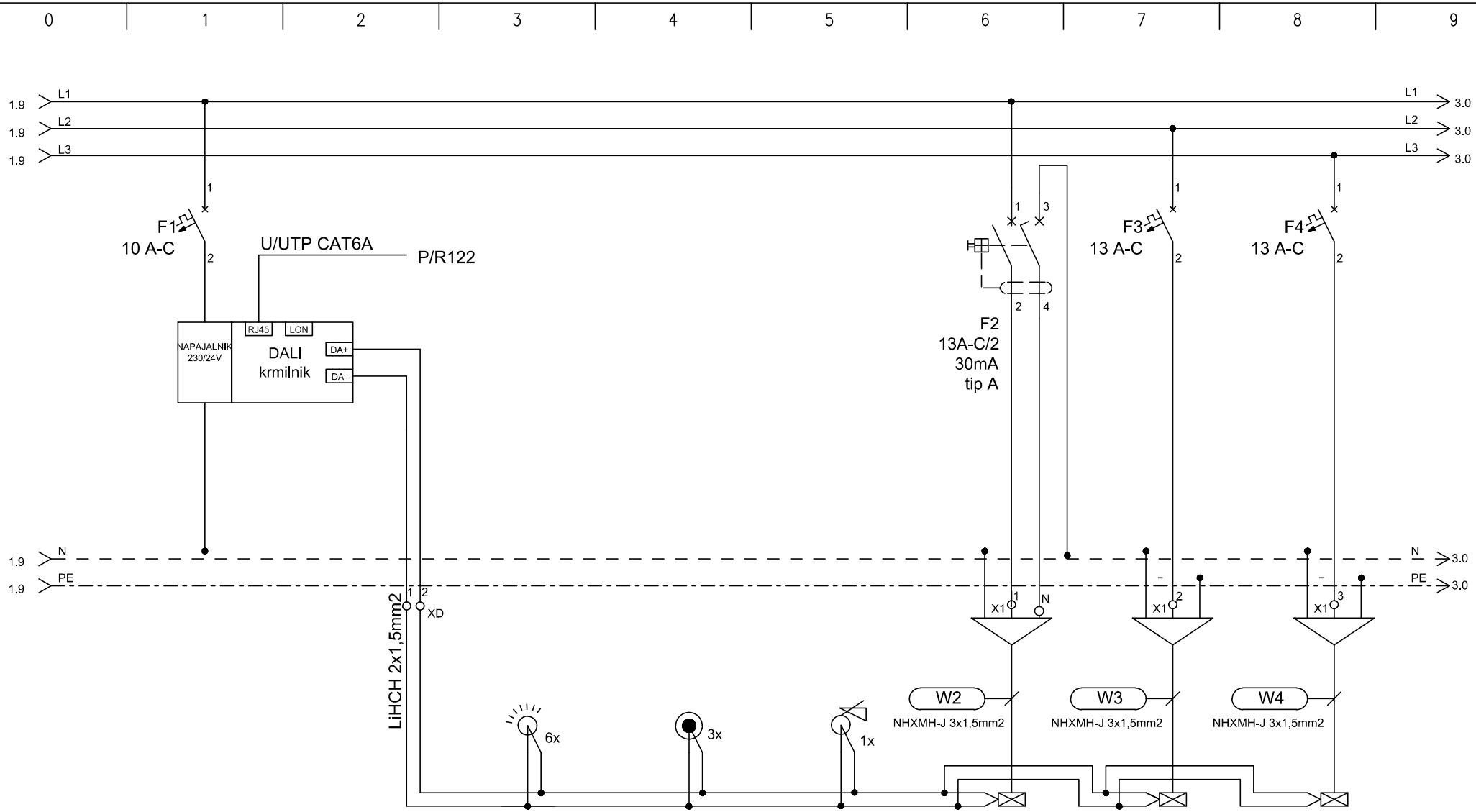

TIP			SENZOR IR DALI	TIPKALA z dali	DALI UPRAVLJALNI	RAZSVETLJAVA	RAZSVETLJAVA	RAZSVETLJAVA
MOČ (W)				vmesnikom	PANEL	300	300	300
LOKACIJA			hodnik	hodnik		vetrolov, nadstrešek	avla	avla

ELGOM Marko GOLOB s.p. Maistrova ulica 16 1241 Kamnik	Datum: julij 2023	Številka projekta: 15/2023	Vsebina risbe: ELEKTRIČNI RAZDELILNIK EAPc – AGREGATSKO NAP. PRITLIČJE	Merilo:	
	Odgovorni projektant: Roman Golob, dipl. inž. el.	Številka načrta 23–060	Investitor: DOM UPOKOJENCEV DOMŽALE, Karantanska cesta 5, 1230 Domžale	Številka risbe:	182
	Projektiral: Marko Golob, univ. dipl. inž. el.	Vrsta projekta: PZI			
Načrt: NAČRT ELEKTROTEHNIKE 3.1, EL. INŠTALACIJE V OBJEKTU		Ime datoteke: print–4 eno du moravce 23–060 pzi	Objekt: DOM STAREJŠIH OBČANOV MORAVČE	List:	2/8

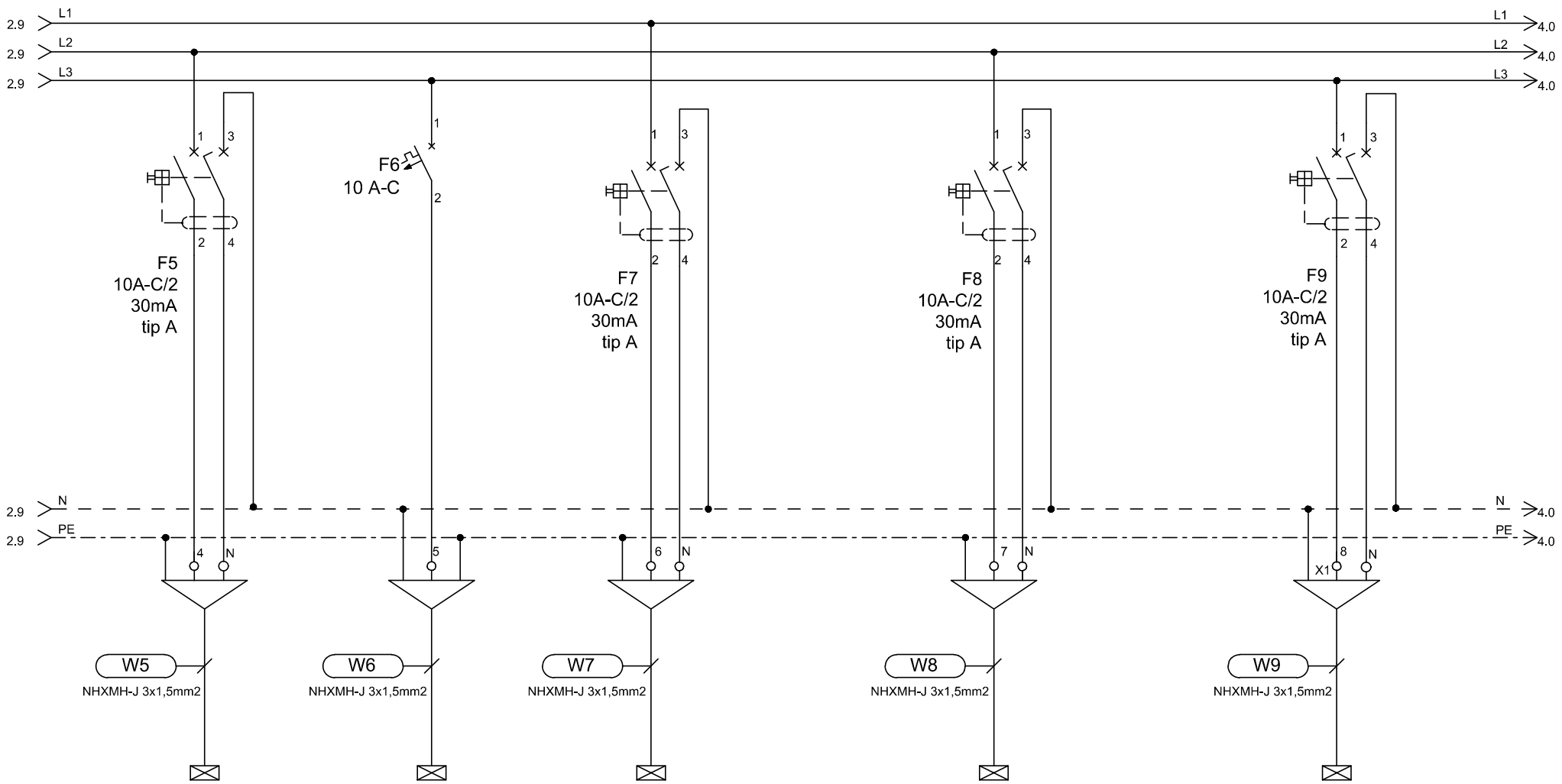

TIP	RAZSVETLJAVA		RAZSVETLJAVA		RAZSVETLJAVA		RAZSVETLJAVA		RAZSVETLJAVA
MOČ (W)	100		100		100		100		100
LOKACIJA	sanitarije, shramba		sprejemni pult		fizioterapija		ordinacija, hodnik		zdravnik

ELGOM Marko GOLOB s.p. Maistrova ulica 16 1241 Kamnik	Datum: julij 2023	Številka projekta: 15/2023	Vsebina risbe:	ELEKTRIČNI RAZDELILNIK EAPc – AGREGATSKO NAP. PRITLIČJE	Merilo:	
	Odgovorni projektant: Roman Golob, dipl. inž. el.	Številka načrta 23–060	Investitor:	DOM UPOKOJENCEV DOMŽALE, Karantanska cesta 5, 1230 Domžale	Številka risbe:	182
	Projektiral: Marko Golob, univ. dipl. inž. el.	Vrsta projekta: PZI	Objekt:	DOM STAREJŠIH OBČANOV MORAVČE	List:	3/8
Načrt: NAČRT ELEKTROTEHNIKE 3.1, EL. INŠTALACIJE V OBJEKTU		Ime datoteke: print–4 eno du moravce 23–060 pzi				

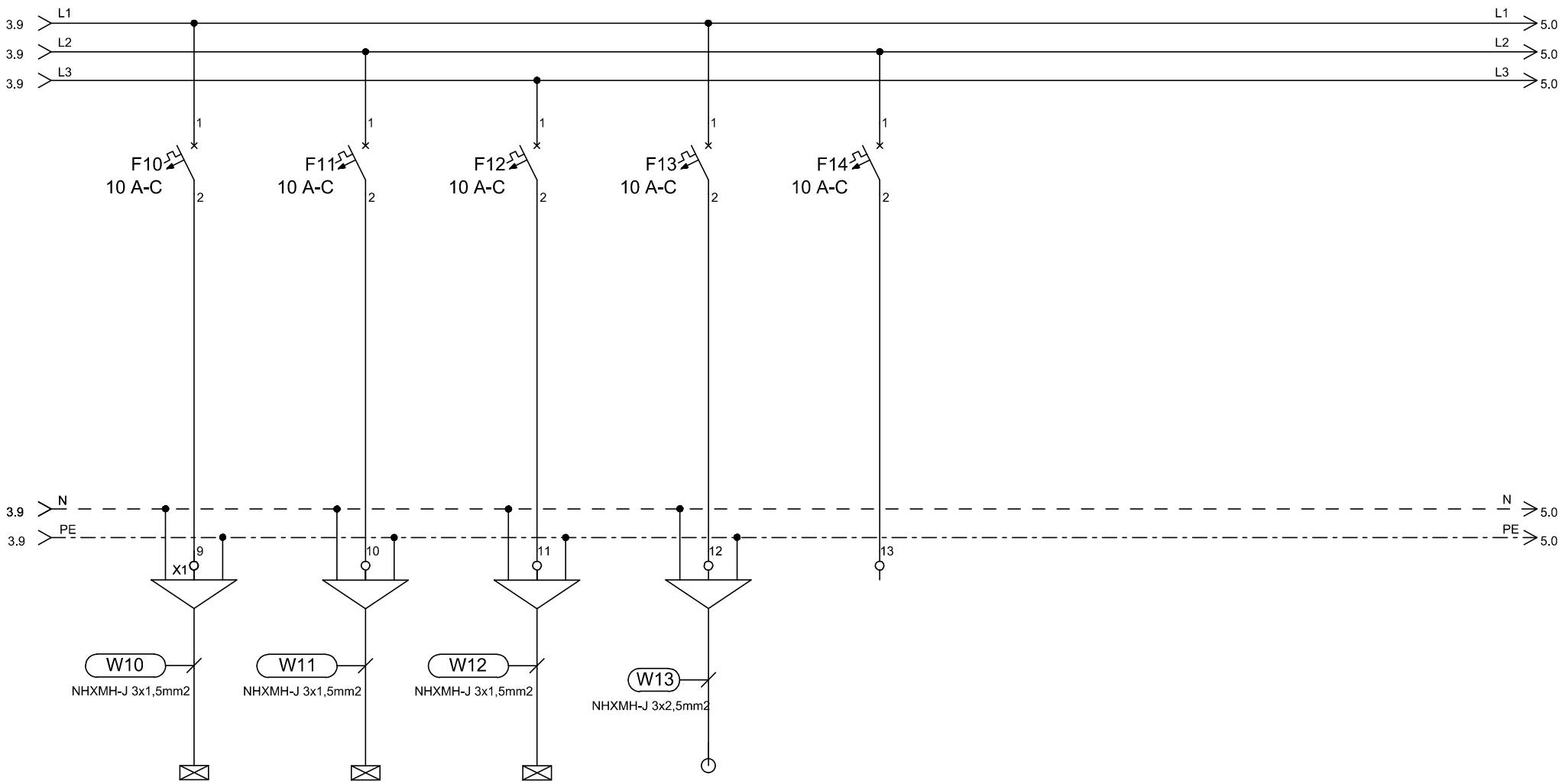

TIP	RAZSVETLJAVA	RAZSVETLJAVA	RAZSVETLJAVA	SENČILA	REZERVA
MOČ (W)	100	100	100	200	
LOKACIJA	pisarna	avla obod	socialno delo, vodja		

ELGOM Marko GOLOB s.p. Maistrova ulica 16 1241 Kamnik	Datum: julij 2023	Številka projekta: 15/2023	Vsebina risbe: ELEKTRIČNI RAZDELILNIK EAPc – AGREGATSKO NAP. PRITLIČJE	Merilo:	
	Odgovorni projektant: Roman Golob, dipl. inž. el.	Številka načrta 23–060	Investitor: DOM UPOKOJENCEV DOMŽALE, Karantanska cesta 5, 1230 Domžale	Številka risbe:	182
	Projektiral: Marko Golob, univ. dipl. inž. el.	Vrsta projekta: PZI			
Načrt: NAČRT ELEKTROTEHNIKE 3.1, EL. INŠTALACIJE V OBJEKTU		Ime datoteke: print–4 eno du moravce 23–060 pzi	Objekt: DOM STAREJŠIH OBČANOV MORAVČE	List:	4/8

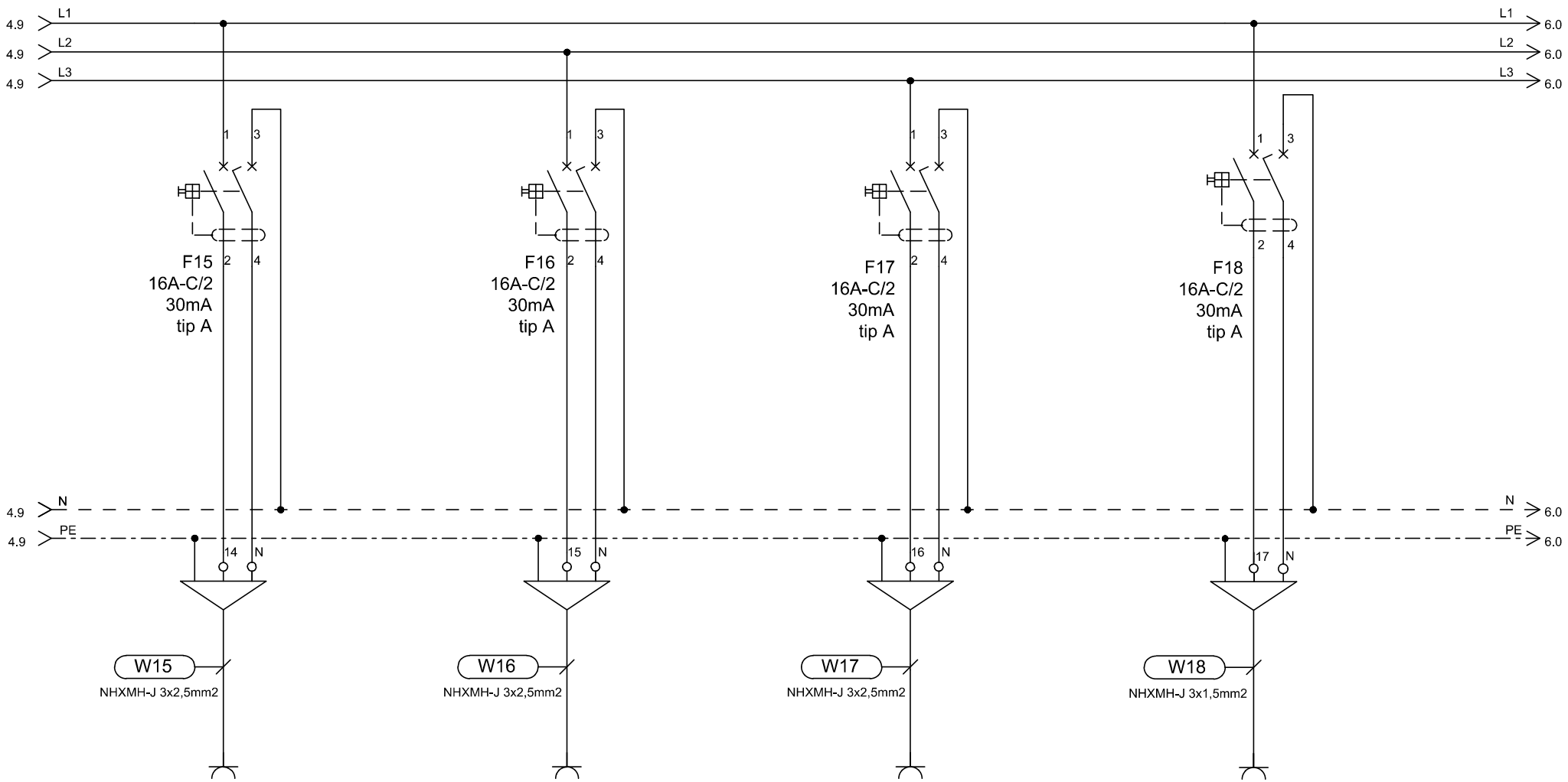

TIP	VTIČNICE		VTIČNICE		VTIČNICE		VTIČNICE
MOČ (W)	2000		2000		2000		2000
LOKACIJA	CP.2		CP.1		BP.2, fizioterapija		kavarna

ELGOM	Marko GOLOB s.p. Maistrova ulica 16 1241 Kamnik	Datum: julij 2023	Številka projekta: 15/2023	Vsebina risbe:	ELEKTRIČNI RAZDELILNIK EAPc – AGREGATSKO NAP. PRITLIČJE	Merilo:	
		Odgovorni projektant: Roman Golob, dipl. inž. el.	Številka načrta 23–060	Investitor:	DOM UPOKOJENCEV DOMŽALE, Karantanska cesta 5, 1230 Domžale	Številka risbe:	182
		Projektiral: Marko Golob, univ. dipl. inž. el.	Vrsta projekta: PZI				
Načrt:	NAČRT ELEKTROTEHNIKE 3.1, EL. INŠTALACIJE V OBJEKTU		Ime datoteke: print–4 eno du moravce 23–060 pzi	Objekt:	DOM STAREJŠIH OBČANOV MORAVČE	List:	5/8

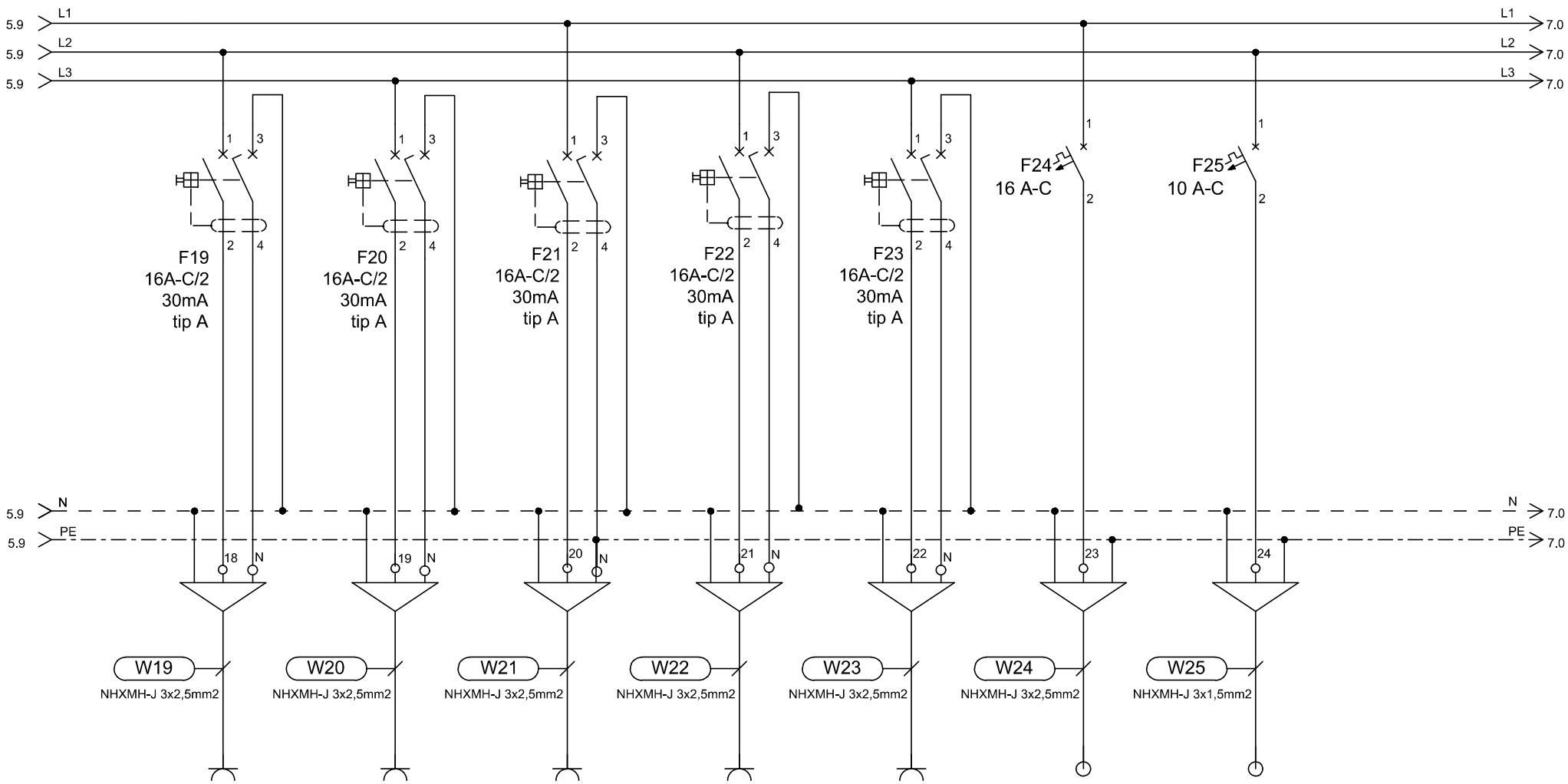

TIP	VTIČNICE	VTIČNICE	VTIČNICE	VTIČNICE	VTIČNICE	EP/OZV	EP/PC
MOČ (W)	2000	2000	2000	2000	2000	1200	500
LOKACIJA	DP.2 - sprejemni prostor	BP.1	BP.3	BP.4	kavarna	ozvočenje	požarna centrala

ELGOM	Marko GOLOB s.p. Maistrova ulica 16 1241 Kamnik	Datum: julij 2023	Številka projekta: 15/2023	Vsebina risbe:	ELEKTRIČNI RAZDELILNIK EAPc – AGREGATSKO NAP. PRITLIČJE	Merilo:	
		Odgovorni projektant: Roman Golob, dipl. inž. el.	Številka načrta 23–060	Investitor:	DOM UPOKOJENCEV DOMŽALE, Karantanska cesta 5, 1230 Domžale	Številka risbe:	182
		Projektiral: Marko Golob, univ. dipl. inž. el.	Vrsta projekta: PZI				
Načrt:	NAČRT ELEKTROTEHNIKE 3.1, EL. INŠTALACIJE V OBJEKTU		Ime datoteke: print–4 eno du moravce 23–060 pzi	Objekt:	DOM STAREJŠIH OBČANOV MORAVČE	List:	6/8

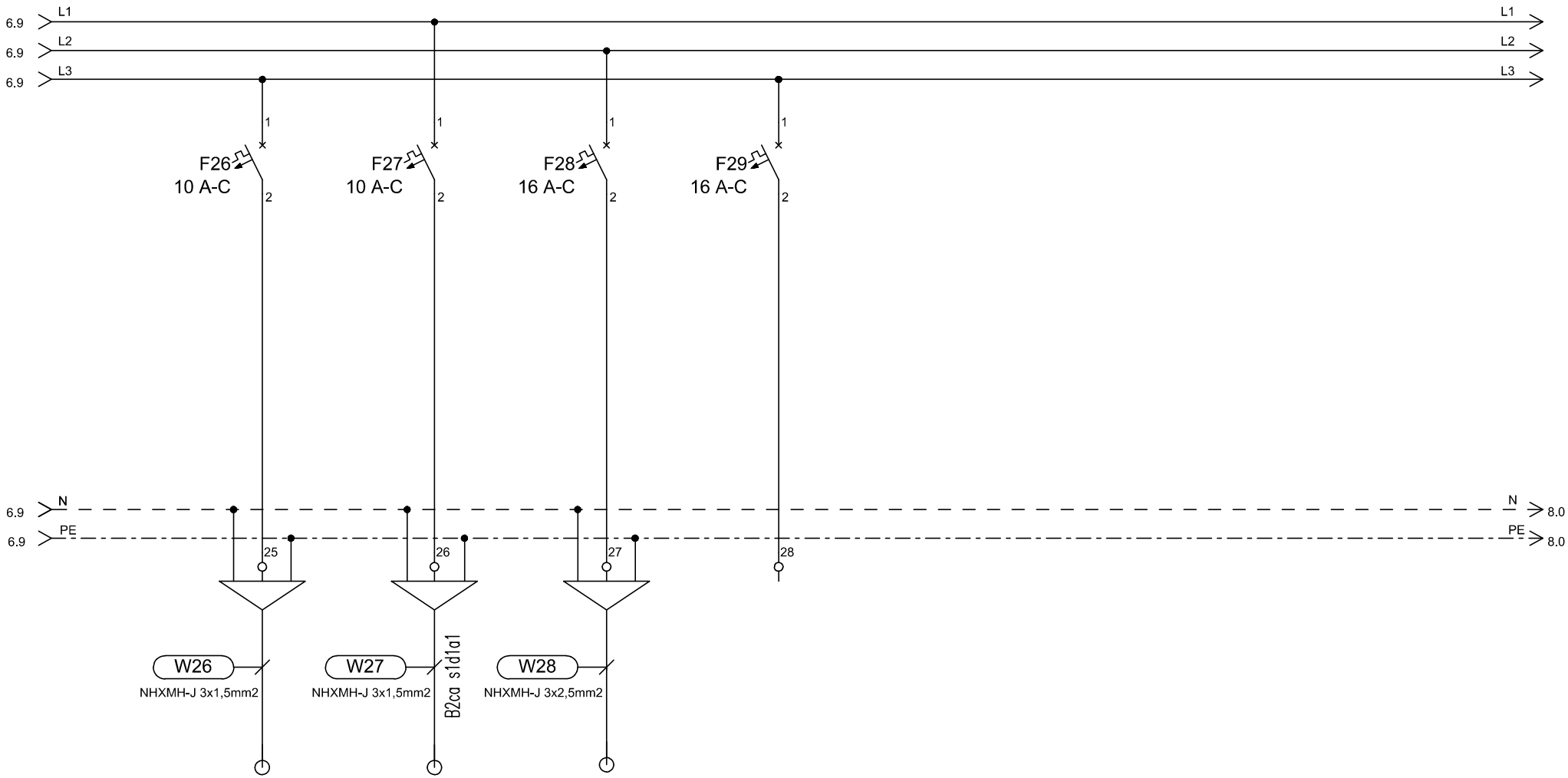

TIP	EP/VRATA	EP/priključek	EP	REZERVA
MOČ (W)	500	100	2000	
LOKACIJA	vrata	vlomna centrala - razširitvene enote	CP.21 - hladilnik	

ELGOM	Marko GOLOB s.p. Maistrova ulica 16 1241 Kamnik	Datum: julij 2023	Številka projekta: 15/2023	Vsebina risbe: ELEKTRIČNI RAZDELILNIK EAPc – AGREGATSKO NAP. PRITLIČJE	Merilo:
		Odgovorni projektant: Roman Golob, dipl. inž. el.	Številka načrta 23–060	Investitor: DOM UPOKOJENCEV DOMŽALE, Karantanska cesta 5, 1230 Domžale	Številka risbe: 182
		Projektiral: Marko Golob, univ. dipl. inž. el.	Vrsta projekta: PZI		
Načrt: NAČRT ELEKTROTEHNIKE 3.1, EL. INŠTALACIJE V OBJEKTU			Ime datoteke: print–4 eno du moravce 23–060 pzi	Objekt: DOM STAREJŠIH OBČANOV MORAVČE	List: 7/8

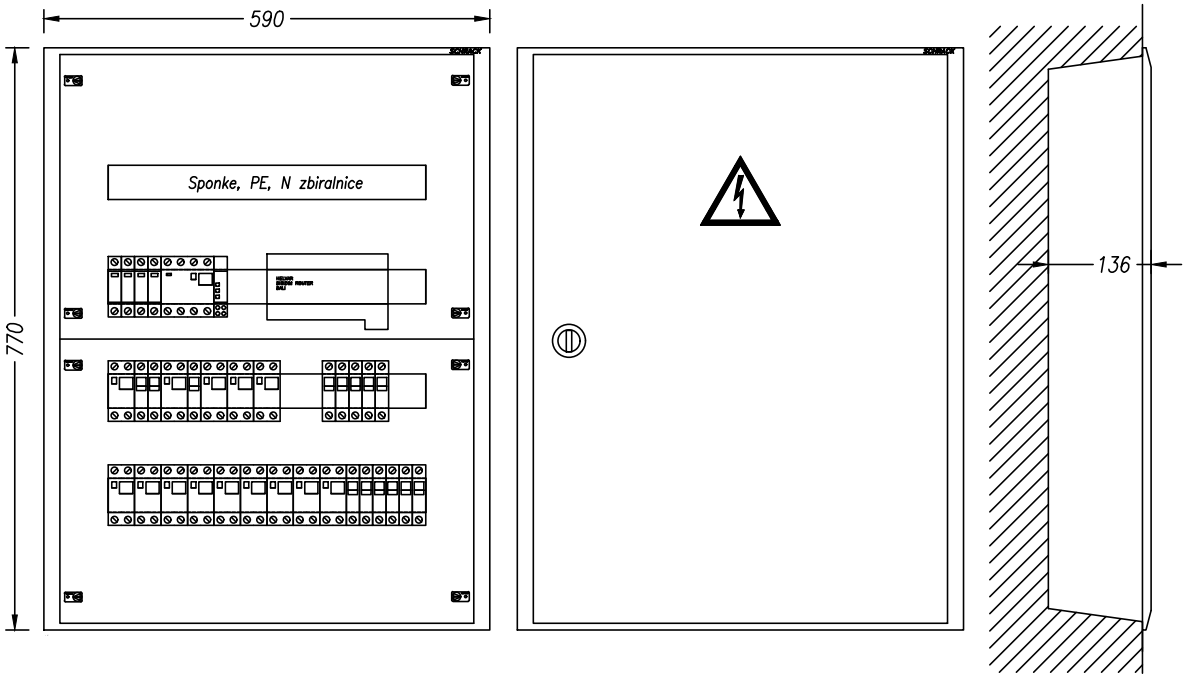

TEHNIČNI PODATKI:

Pinst=12 000W
fist= 0,8
fp= 0,8
Pk= 7 500W
cos fi= 0,95
Un= 400V
Ik= 20A
Iv= 3x40A

ZAŠČITA:
SAMODEJNI
ODKLOP
NAPAJANJA IN RCD

SISTEM INSTALACIJE:
TN-S

ELGOM Marko GOLOB s.p. Maistrova ulica 16 1241 Kamnik	Datum: julij 2023	Številka projekta: 15/2023	Vsebina risbe:	ELEKTRIČNI RAZDELILNIK EAPc – AGREGATSKO NAP. PRITLIČJE	Merilo:
	Odgovorni projektant: Roman Golob, dipl. inž. el.	Številka načrta 23–060	Investitor:	DOM UPOKOJENCEV DOMŽALE, Karantanska cesta 5, 1230 Domžale	Številka risbe: 182
	Projektiral: Marko Golob, univ. dipl. inž. el.	Vrsta projekta: PZI	Objekt:	DOM STAREJŠIH OBČANOV MORAVČE	List: 8/8
Načrt: NAČRT ELEKTROTEHNIKE 3.1, EL. INŠTALACIJE V OBJEKTU		Ime datoteke: print–4 eno du moravce 23–060 pzi			

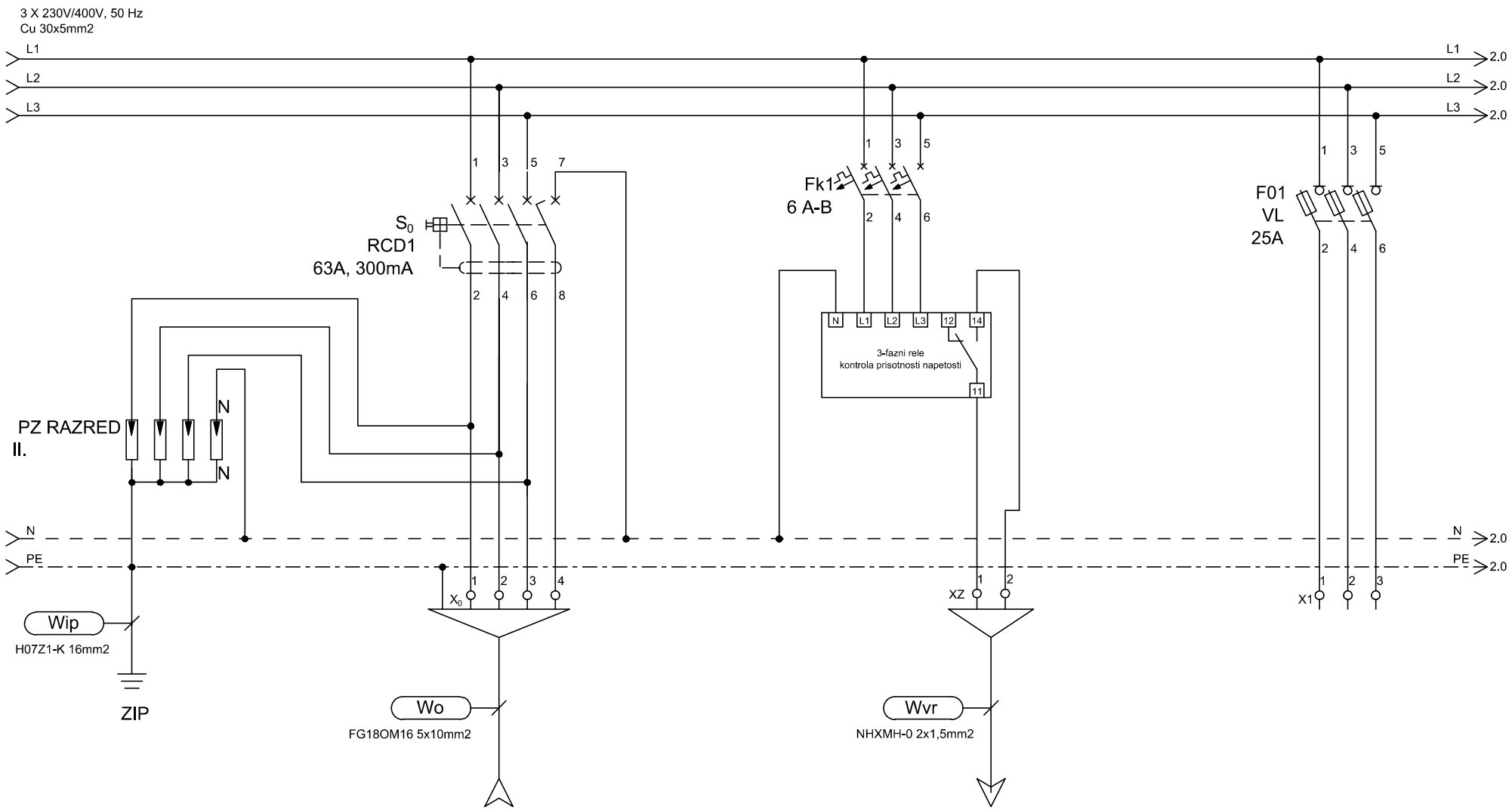

TIP	DOVOD			ODVOD		REZERVA
MOČ (W)	Iv=3x40A					
LOKACIJA	iz E-GA			kontrola izpada napetosti Centrala zasilne razsv.		

ELGOM Marko GOLOB s.p. Maistrova ulica 16 1241 Kamnik	Datum: julij 2023	Številka projekta: 15/2023	Vsebina risbe:	ELEKTRIČNI RAZDELILNIK EAPs – AGREGATSKO NAP. PRITLIČJE	Merilo:
	Odgovorni projektant: Roman Golob, dipl. inž. el.	Številka načrta 23–060	Investitor:	DOM UPOKOJENCEV DOMŽALE, Karantanska cesta 5, 1230 Domžale	Številka risbe: 183
	Projektiral: Marko Golob, univ. dipl. inž. el.	Vrsta projekta: PZI			
Načrt:	NAČRT ELEKTROTEHNIKE 3.1, EL. INŠTALACIJE V OBJEKTU	Ime datoteke: print–4 eno du moravce 23–060 pzi	Objekt:	DOM STAREJŠIH OBČANOV MORAVČE	List: 1/8

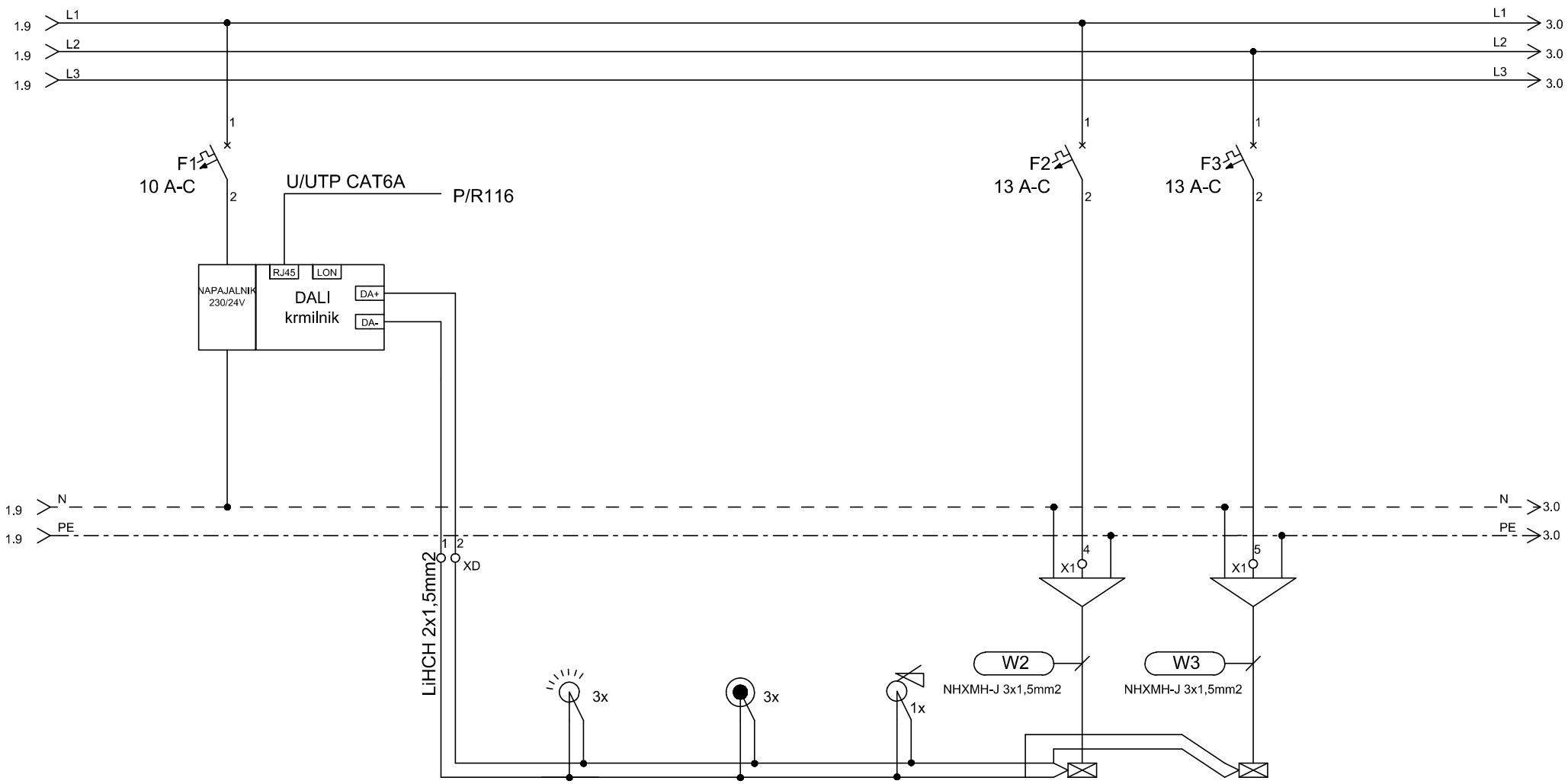

TIP			SENZOR IR DALI	TIPKALA	DALI UPRAVLJALNI PANEL	RAZSVETLJAVA	RAZSVETLJAVA
MOČ (W)						300	300
LOKACIJA			hodnik	hodnik		avla	avla

ELGOM	Marko GOLOB s.p. Maistrova ulica 16 1241 Kamnik	Datum: julij 2023	Številka projekta: 15/2023	Vsebina risbe:	ELEKTRIČNI RAZDELILNIK EAPs – AGREGATSKO NAP. PRITLIČJE	Merilo:	
		Odgovorni projektant: Roman Golob, dipl. inž. el.	Številka načrta 23–060	Investitor:	DOM UPOKOJENCEV DOMŽALE, Karantanska cesta 5, 1230 Domžale	Številka risbe:	183
		Projektiral: Marko Golob, univ. dipl. inž. el.	Vrsta projekta: PZI				
Načrt:	NAČRT ELEKTROTEHNIKE 3.1, EL. INŠTALACIJE V OBJEKTU		Ime datoteke: print–4 eno du moravce 23–060 pzi	Objekt:	DOM STAREJŠIH OBČANOV MORAVČE	List:	2/8

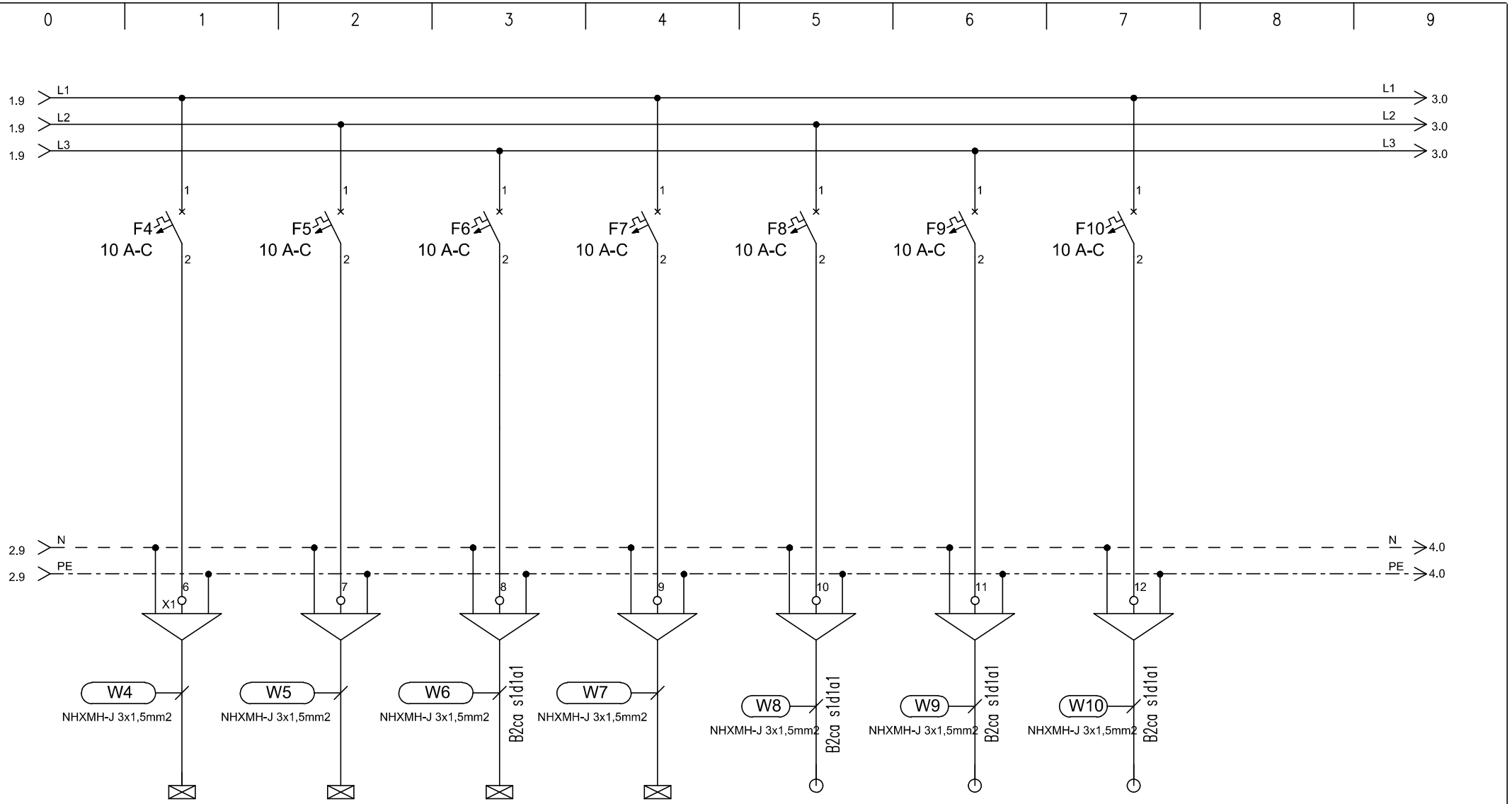

TIP	RAZSVETLJAVA	RAZSVETLJAVA	RAZSVETLJAVA	RAZSVETLJAVA	EL. PRIKLJUČEK	EP/PT	EP/VRATA
MOČ (W)	100	100	100	200	10	200	200
LOKACIJA	avla obod	el. prostor kuhinja	stopnišče	vežica, prostor za umrlega	reg. delovnega časa	panik terminal	

ELGOM	Marko GOLOB s.p. Maistrova ulica 16 1241 Kamnik	Datum: julij 2023	Številka projekta: 15/2023	Vsebina risbe:	ELEKTRIČNI RAZDELILNIK EAPs – AGREGATSKO NAP. PRITLIČJE	Merilo:	
		Odgovorni projektant: Roman Golob, dipl. inž. el.	Številka načrta 23–060	Investitor:	DOM UPOKOJENCEV DOMŽALE, Karantanska cesta 5, 1230 Domžale	Številka risbe:	183
		Projektiral: Marko Golob, univ. dipl. inž. el.	Vrsta projekta: PZI	Objekt:	DOM STAREJŠIH OBČANOV MORAVČE	List:	3/8
Načrt:	NAČRT ELEKTROTEHNIKE 3.1, EL. INŠTALACIJE V OBJEKTU		Ime datoteke: print–4 eno du moravce 23–060 pzi				

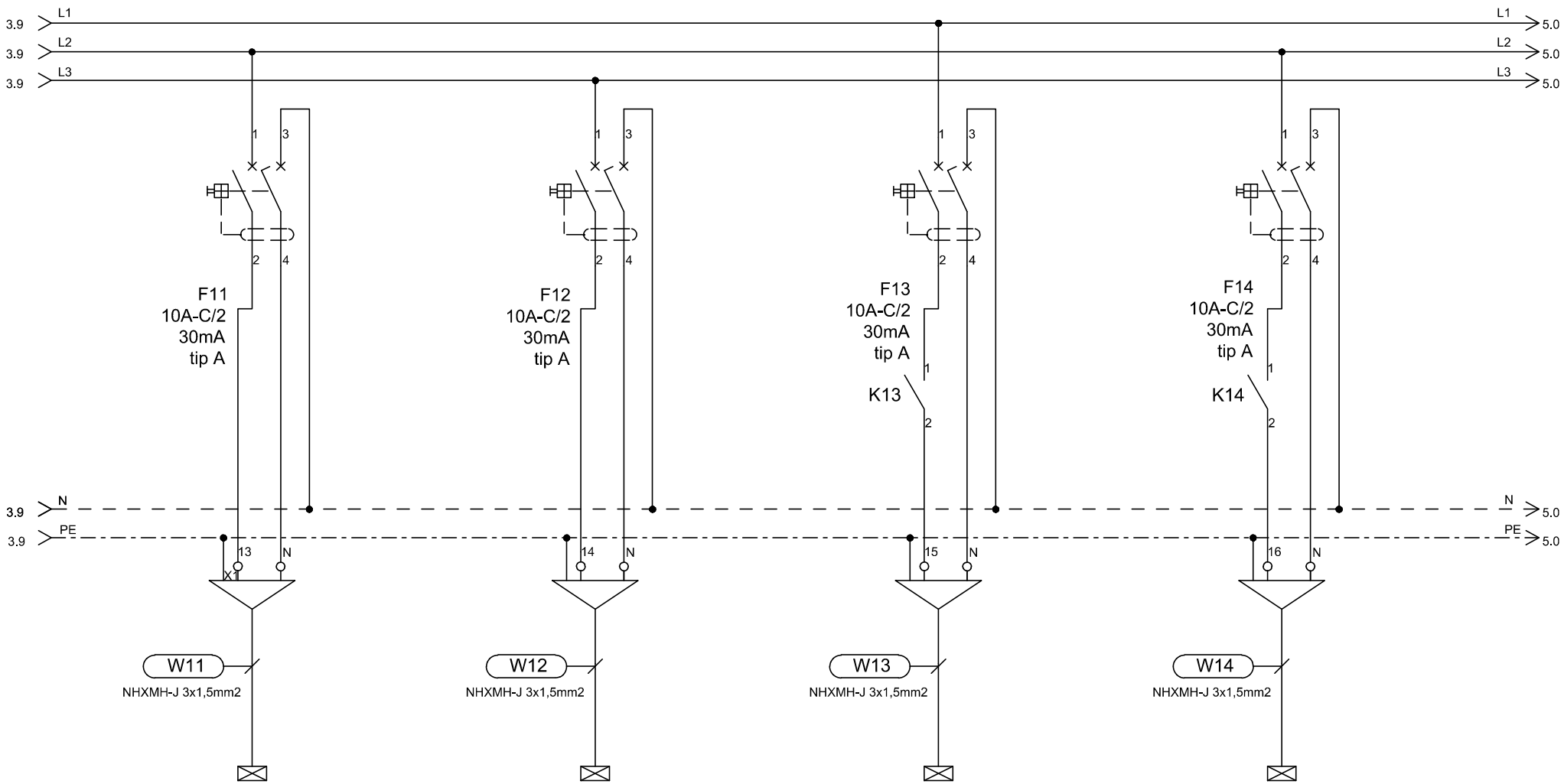

TIP	RAZSVETLJAVA		RAZSVETLJAVA		RAZSVETLJAVA		RAZSVETLJAVA
MOČ (W)	200		50		200		200
LOKACIJA	sanitarije, garderobe		terasa		zunanja razsvetljava		zunanja razsvetljava

ELGOM	Marko GOLOB s.p. Maistrova ulica 16 1241 Kamnik	Datum: julij 2023	Številka projekta: 15/2023	Vsebina risbe:	ELEKTRIČNI RAZDELILNIK EAPs – AGREGATSKO NAP. PRITLIČJE	Merilo:	
		Odgovorni projektant: Roman Golob, dipl. inž. el.	Številka načrta 23–060	Investitor:	DOM UPOKOJENCEV DOMŽALE, Karantanska cesta 5, 1230 Domžale	Številka risbe:	183
		Projektiral: Marko Golob, univ. dipl. inž. el.	Vrsta projekta: PZI				
Načrt:	NAČRT ELEKTROTEHNIKE 3.1, EL. INŠTALACIJE V OBJEKTU		Ime datoteke: print–4 eno du moravce 23–060 pzi	Objekt:	DOM STAREJŠIH OBČANOV MORAVČE	List:	4/8

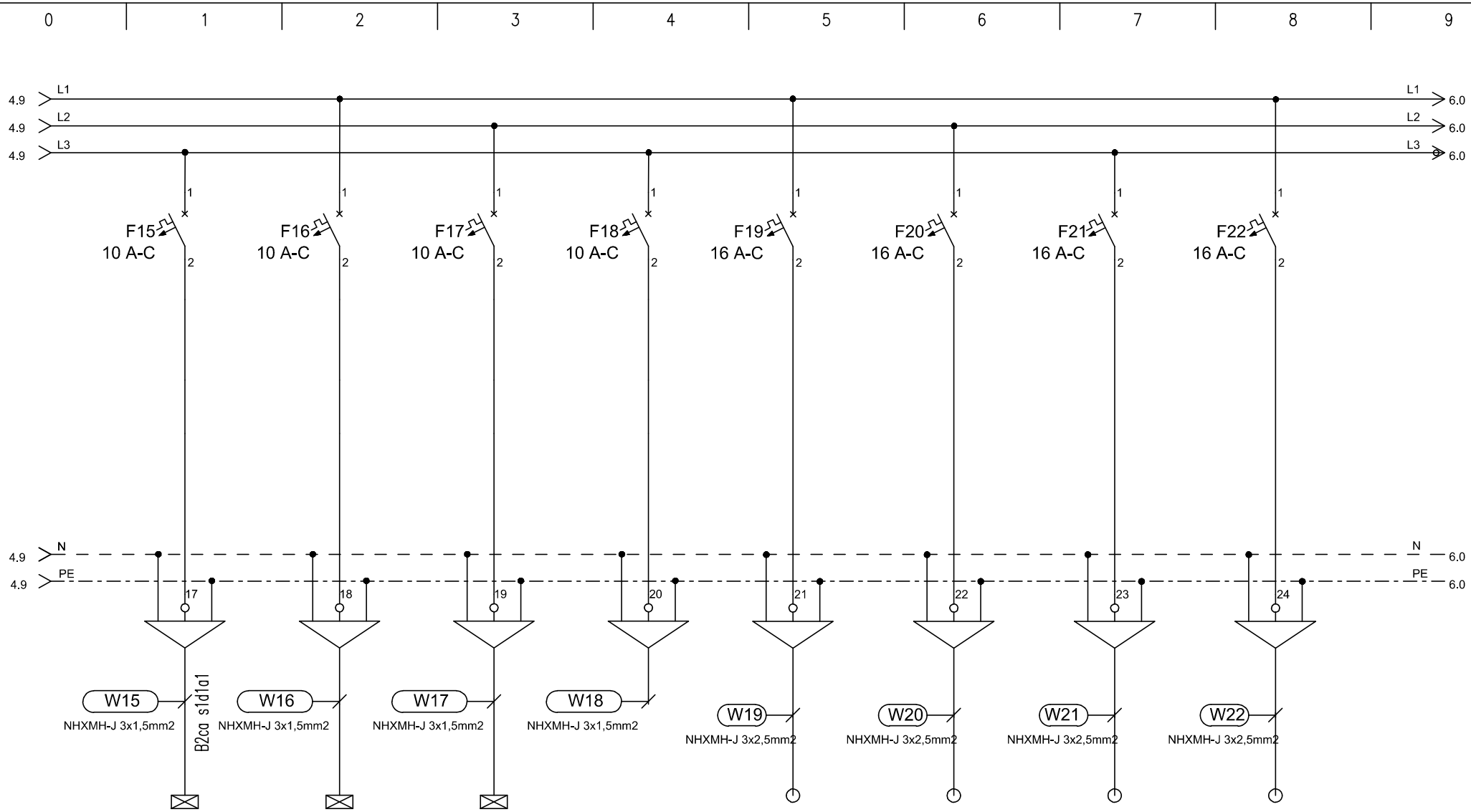

TIP	RAZSVETLJAVA	RAZSVETLJAVA	RAZSVETLJAVA	REZERVA	PRIKLJUČEK	PRIKLJUČEK	PRIKLJUČEK	PRIKLJUČEK
MOČ (W)	100	100	100		2000	2000	2000	2000
LOKACIJA	hodnik	hodnik, garderoba	vzdrževalec		split enota	KV	KV	SOS

ELGOM Marko GOLOB s.p. Maistrova ulica 16 1241 Kamnik	Datum: julij 2023	Številka projekta: 15/2023	Vsebina risbe:	ELEKTRIČNI RAZDELILNIK EAPs – AGREGATSKO NAP. PRITLIČJE	Merilo:	
	Odgovorni projektant: Roman Golob, dipl. inž. el.	Številka načrta 23–060	Investitor:	DOM UPOKOJENCEV DOMŽALE, Karantanska cesta 5, 1230 Domžale	Številka risbe:	183
	Projektiral: Marko Golob, univ. dipl. inž. el.	Vrsta projekta: PZI	Objekt:	DOM STAREJŠIH OBČANOV MORAVČE	List:	5/8
Načrt:	NAČRT ELEKTROTEHNIKE 3.1, EL. INŠTALACIJE V OBJEKTU	Ime datoteke: print–4 eno du moravce 23–060 pzi				

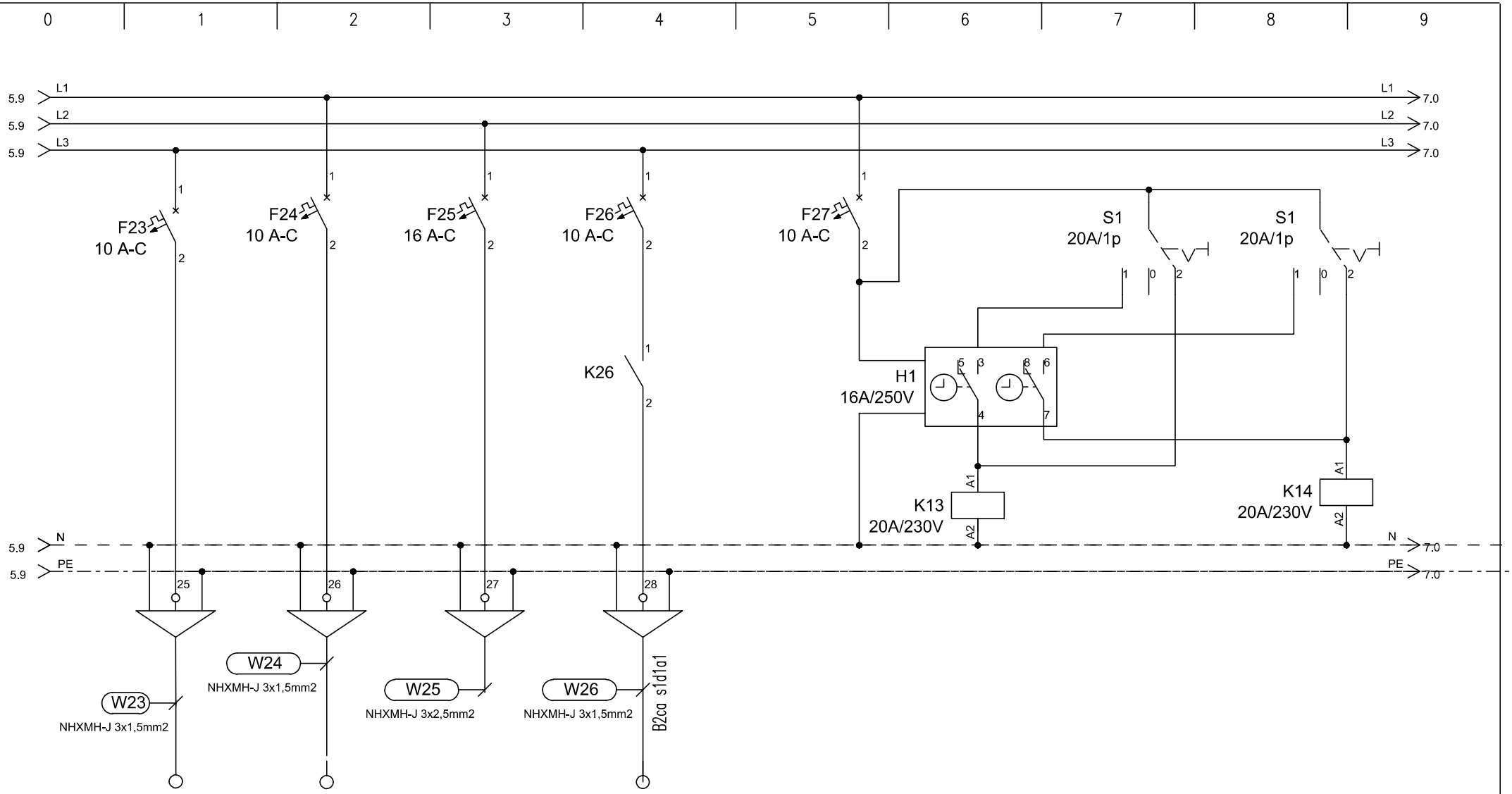

TIP	SENČILA	NODT	REZERVA	EP/PL
MOČ (W)	200	480		20
LOKACIJA		el. prostor		požarne lopute

ELGOM	Marko GOLOB s.p. Maistrova ulica 16 1241 Kamnik	Datum: julij 2023	Številka projekta: 15/2023	Vsebina risbe: ELEKTRIČNI RAZDELILNIK EAPs – AGREGATSKO NAP. PRITLIČJE	Merilo:
		Odgovorni projektant: Roman Golob, dipl. inž. el.	Številka načrta 23–060	Investitor: DOM UPOKOJENCEV DOMŽALE, Karantanska cesta 5, 1230 Domžale	Številka risbe: 183
		Projektiral: Marko Golob, univ. dipl. inž. el.	Vrsta projekta: PZI		
Načrt: NAČRT ELEKTROTEHNIKE 3.1, EL. INŠTALACIJE V OBJEKTU			Ime datoteke: print–4 eno du moravce 23–060 pzi	Objekt: DOM STAREJŠIH OBČANOV MORAVČE	List: 6/8

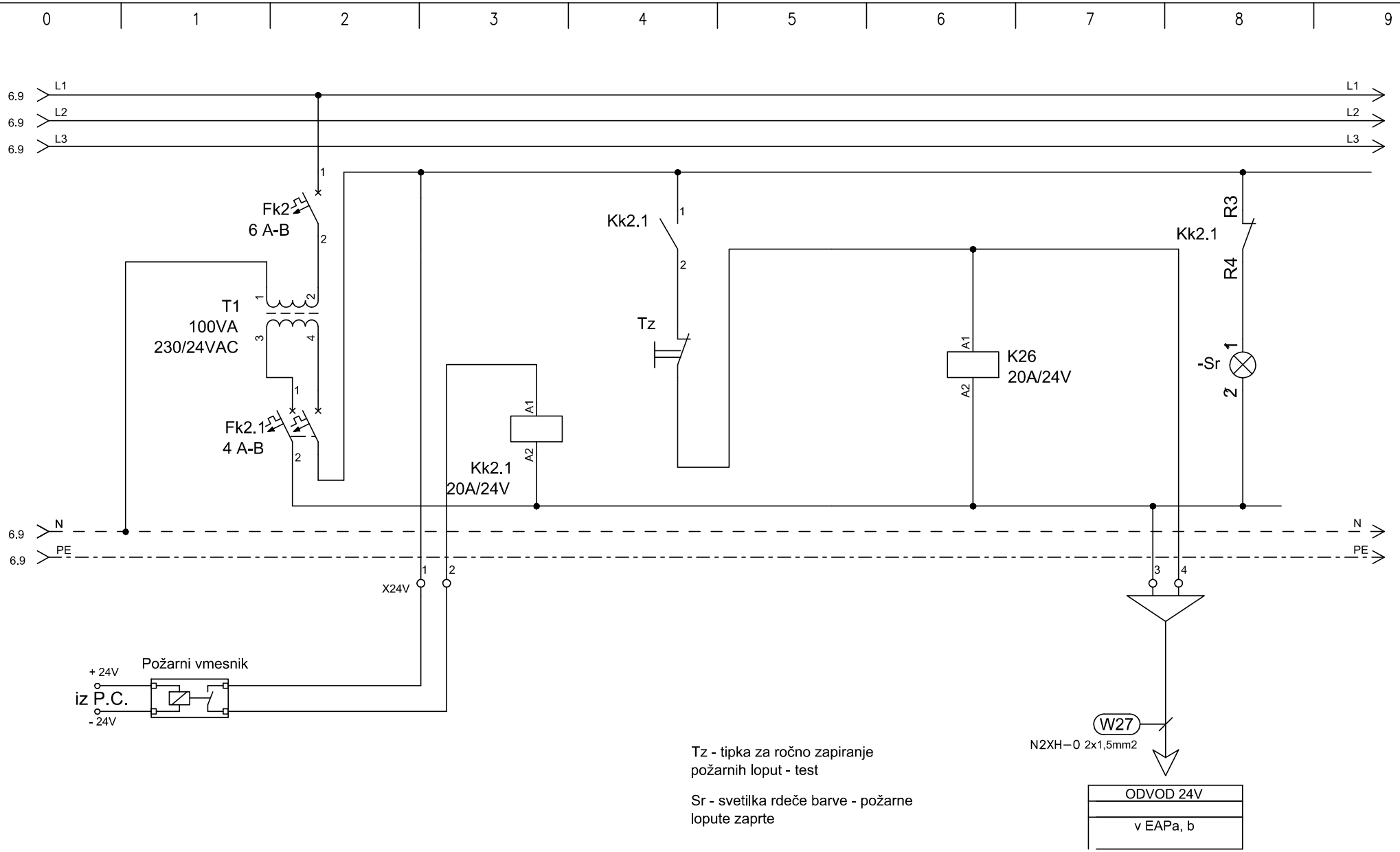

Tz - tipka za ročno zapiranje požarnih loput - test

Sr - svetilka rdeče barve - požarne lopute zaprte

ELGOM Marko GOLOB s.p. Maistrova ulica 16 1241 Kamnik	Datum: julij 2023	Številka projekta: 15/2023	Vsebina risbe:	ELEKTRIČNI RAZDELILNIK EAPs – AGREGATSKO NAP. PRITLIČJE	Merilo:
	Odgovorni projektant: Roman Golob, dipl. inž. el.	Številka načrta 23–060	Investitor:	DOM UPOKOJENCEV DOMŽALE, Karantanska cesta 5, 1230 Domžale	Številka risbe: 183
	Projektiral: Marko Golob, univ. dipl. inž. el.	Vrsta projekta: PZI	Objekt:	DOM STAREJŠIH OBČANOV MORAVČE	List: 7/8
Načrt:	NAČRT ELEKTROTEHNIKE 3.1, EL. INŠTALACIJE V OBJEKTU	Ime datoteke: print–4 eno du moravce 23–060 pzi			

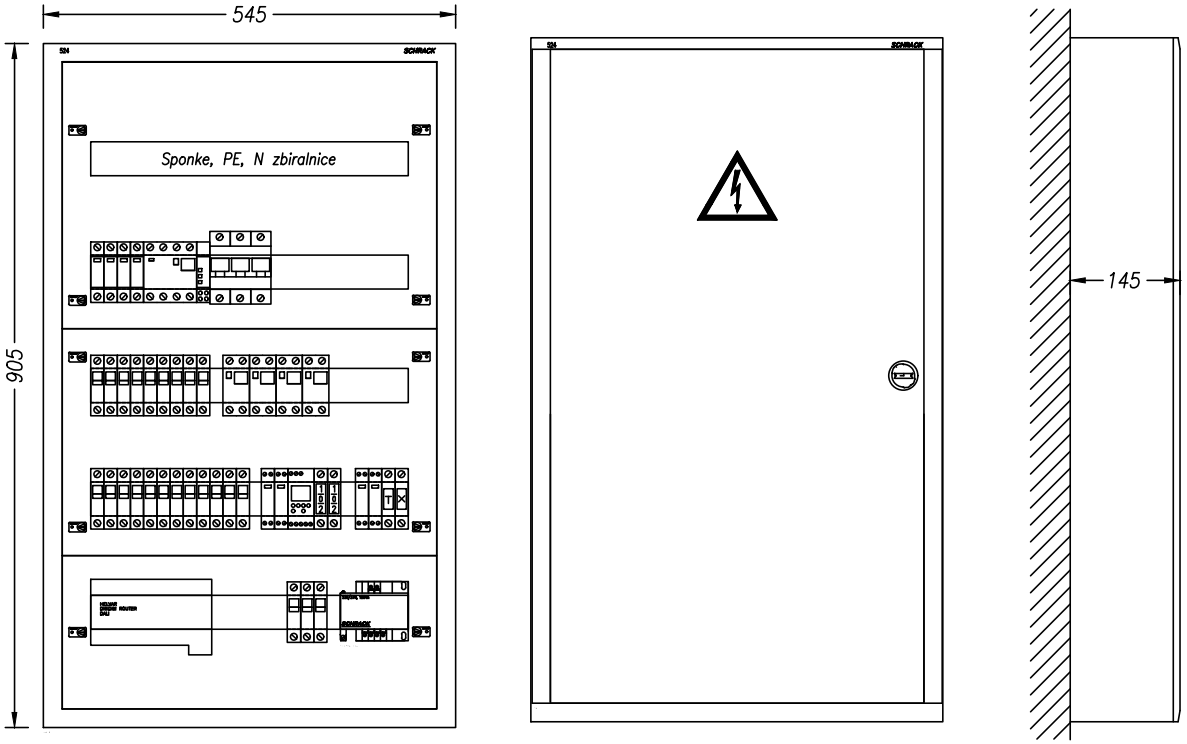

TEHNIČNI PODATKI:

Pinst=12 000W
fist= 0,8
fp= 0,8
Pk= 7 500W
cos fi= 0,95
Un= 400V
Ik= 20A
Iv= 3x40A

ZAŠČITA:
SAMODEJNI
ODKLOP
NAPAJANJA IN RCD

SISTEM INSTALACIJE:
TN-S

ELGOM Marko GOLOB s.p. Maistrova ulica 16 1241 Kamnik	Datum: julij 2023	Številka projekta: 15/2023	Vsebina risbe:	ELEKTRIČNI RAZDELILNIK EAPs – AGREGATSKO NAP. PRITLIČJE	Merilo:
	Odgovorni projektant: Roman Golob, dipl. inž. el.	Številka načrta 23–060	Investitor:	DOM UPOKOJENCEV DOMŽALE, Karantanska cesta 5, 1230 Domžale	Številka risbe: 183
	Projektiral: Marko Golob, univ. dipl. inž. el.	Vrsta projekta: PZI	Objekt:	DOM STAREJŠIH OBČANOV MORAVČE	List: 8/8
Načrt: NAČRT ELEKTROTEHNIKE 3.1, EL. INŠTALACIJE V OBJEKTU		Ime datoteke: print–4 eno du moravce 23–060 pzi			

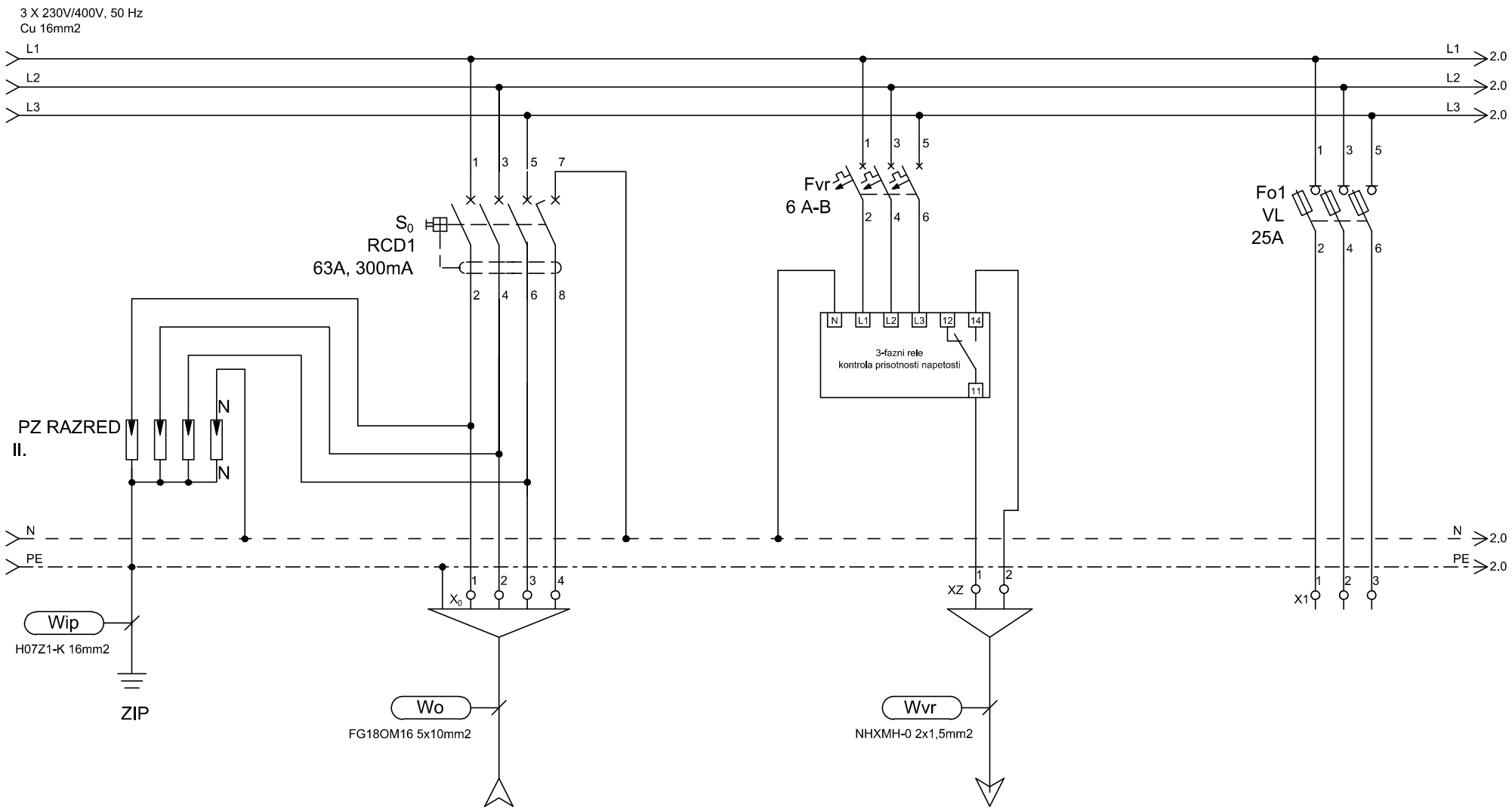

TIP	DOVOD			ODVOD		REZERVA
MOČ (W)	Iv=3x40A					
LOKACIJA	iz E-GA			kontrola izpada napetosti Centrala zasilne razsv.		

ELGOM Marko GOLOB s.p. Maistrova ulica 16 1241 Kamnik	Datum: julij 2023	Številka projekta: 15/2023	Vsebina risbe: ELEKTRIČNI RAZDELILNIK EA1Ns – AGREGATSKO NAP. 1. NADSTROPJE	Merilo:	
	Odgovorni projektant: Roman Golob, dipl. inž. el.	Številka načrta 23–060	Investitor: DOM UPOKOJENCEV DOMŽALE, Karantanska cesta 5, 1230 Domžale	Številka risbe:	184
	Projektiral: Marko Golob, univ. dipl. inž. el.	Vrsta projekta: PZI			
Načrt: NAČRT ELEKTROTEHNIKE 3.1, EL. INŠTALACIJE V OBJEKTU		Ime datoteke: print–4 eno du moravce 23–060 pzi	Objekt: DOM STAREJŠIH OBČANOV MORAVČE	List:	1/7

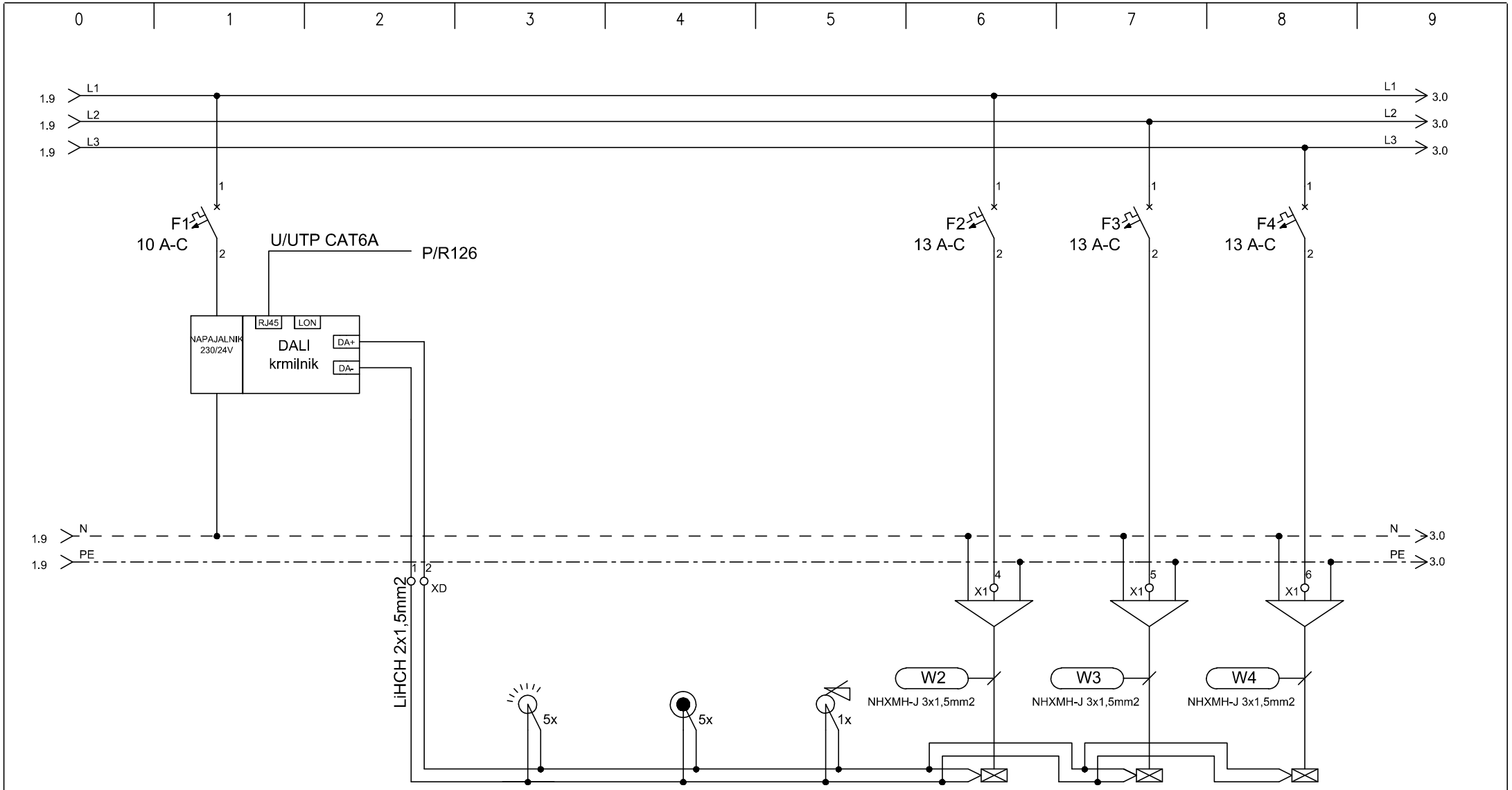

TIP			SENZOR DALI	TIPKALA	DALI UPRAVLJALNI PANEL	RAZSVETLJAVA	RAZSVETLJAVA	RAZSVETLJAVA
MOČ (W)						300	300	300
LOKACIJA			hodnik	hodnik		skupni prostor	skupni prostor	skupni prostor

ELGOM Marko GOLOB s.p. Maistrova ulica 16 1241 Kamnik	Datum: julij 2023	Številka projekta: 15/2023	Vsebina risbe: ELEKTRIČNI RAZDELILNIK EA1Ns – AGREGATSKO NAP. 1. NADSTROPJE	Merilo:	
	Odgovorni projektant: Roman Golob, dipl. inž. el.	Številka načrta 23–060	Investitor: DOM UPOKOJENCEV DOMŽALE, Karantanska cesta 5, 1230 Domžale	Številka risbe:	184
	Projektiral: Marko Golob, univ. dipl. inž. el.	Vrsta projekta: PZI			
Načrt: NAČRT ELEKTROTEHNIKE 3.1, EL. INŠTALACIJE V OBJEKTU		Ime datoteke: print–4 eno du moravce 23–060 pzi	Objekt: DOM STAREJŠIH OBČANOV MORAVČE	List:	2/7

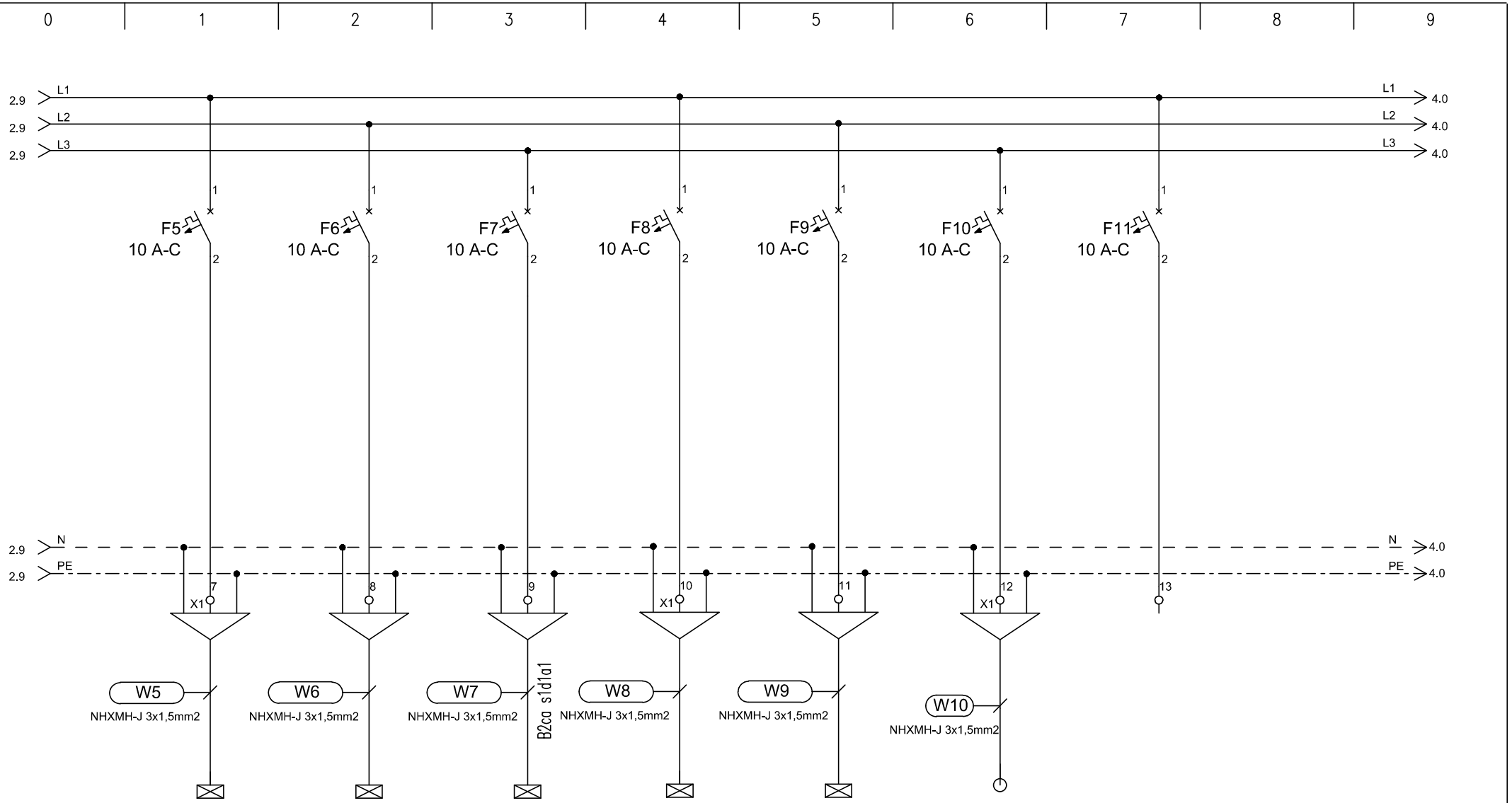

TIP	RAZSVETLJAVA	RAZSVETLJAVA	RAZSVETLJAVA	RAZSVETLJAVA	REZERVA	SENČILA	REZERVA
MOČ (W)	300	100	100	100		200	
LOKACIJA	skupni prostor	pomožni prostori	stopnišče	gl. sestra, čistila			

ELGOM	Marko GOLOB s.p. Maistrova ulica 16 1241 Kamnik	Datum: julij 2023	Številka projekta: 15/2023	Vsebina risbe:	ELEKTRIČNI RAZDELILNIK EA1Ns – AGREGATSKO NAP. 1. NADSTROPJE	Merilo:	
		Odgovorni projektant: Roman Golob, dipl. inž. el.	Številka načrta 23–060	Investitor:	DOM UPOKOJENCEV DOMŽALE, Karantanska cesta 5, 1230 Domžale	Številka risbe:	184
		Projektiral: Marko Golob, univ. dipl. inž. el.	Vrsta projekta: PZI				
Načrt:	NAČRT ELEKTROTEHNIKE 3.1, EL. INŠTALACIJE V OBJEKTU		Ime datoteke: print–4 eno du moravce 23–060 pzi	Objekt:	DOM STAREJŠIH OBČANOV MORAVČE	List:	3/7

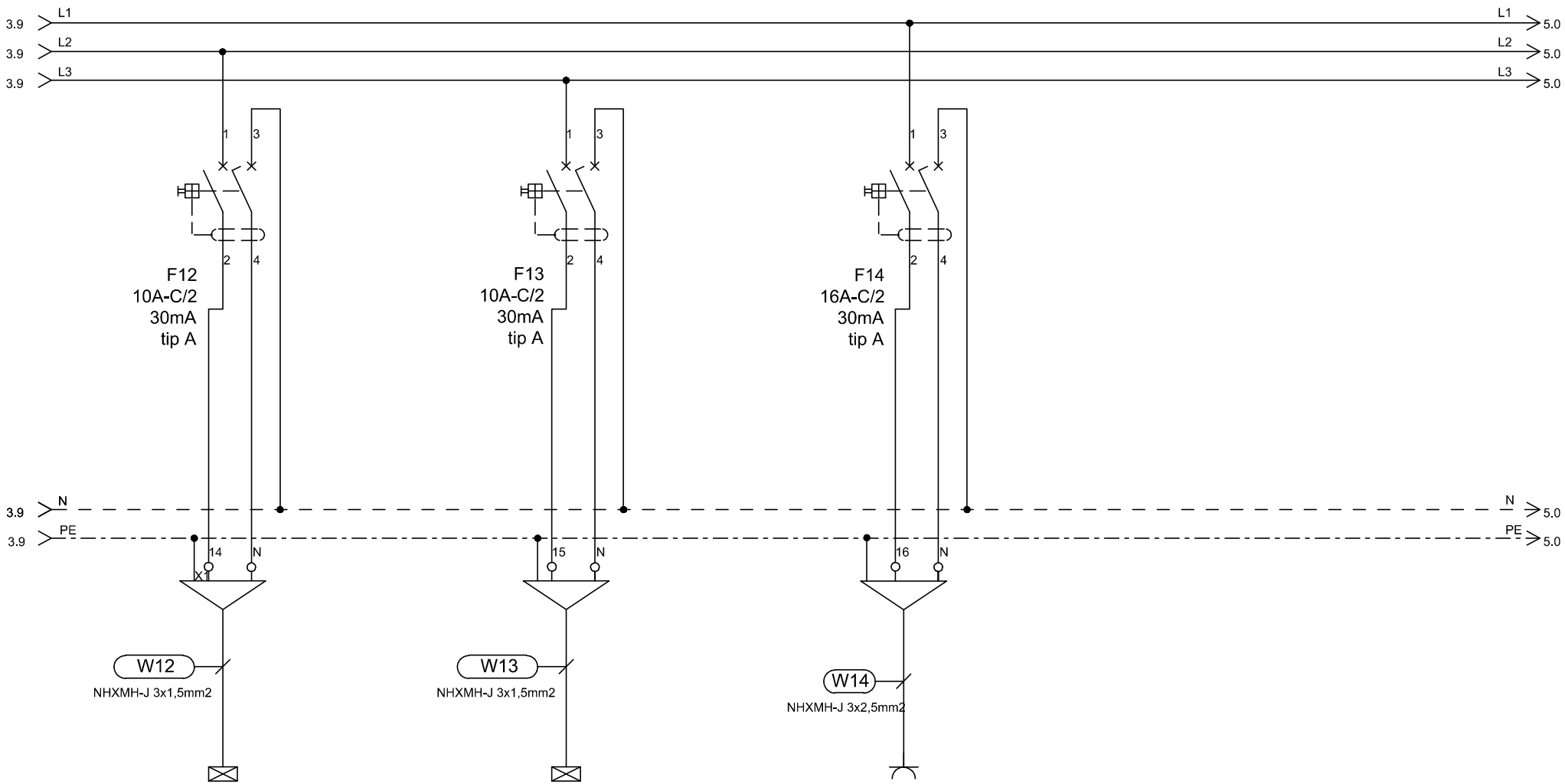

TIP	RAZSVETLJAVA		RAZSVETLJAVA		VTIČNICE
MOČ (W)	200		200		50
LOKACIJA	negovalna kopalnica		terasa		

ELGOM	Marko GOLOB s.p. Maistrova ulica 16 1241 Kamnik	Datum: julij 2023	Številka projekta: 15/2023	Vsebina risbe: ELEKTRIČNI RAZDELILNIK EA1Ns – AGREGATSKO NAP. 1. NADSTROPJE	Merilo:
		Odgovorni projektant: Roman Golob, dipl. inž. el.	Številka načrta 23–060	Investitor: DOM UPOKOJENCEV DOMŽALE, Karantanska cesta 5, 1230 Domžale	Številka risbe: 184
		Projektiral: Marko Golob, univ. dipl. inž. el.	Vrsta projekta: PZI		
Načrt: NAČRT ELEKTROTEHNIKE 3.1, EL. INŠTALACIJE V OBJEKTU			Ime datoteke: print–4 eno du moravce 23–060 pzi	Objekt: DOM STAREJŠIH OBČANOV MORAVČE	List: 4/7

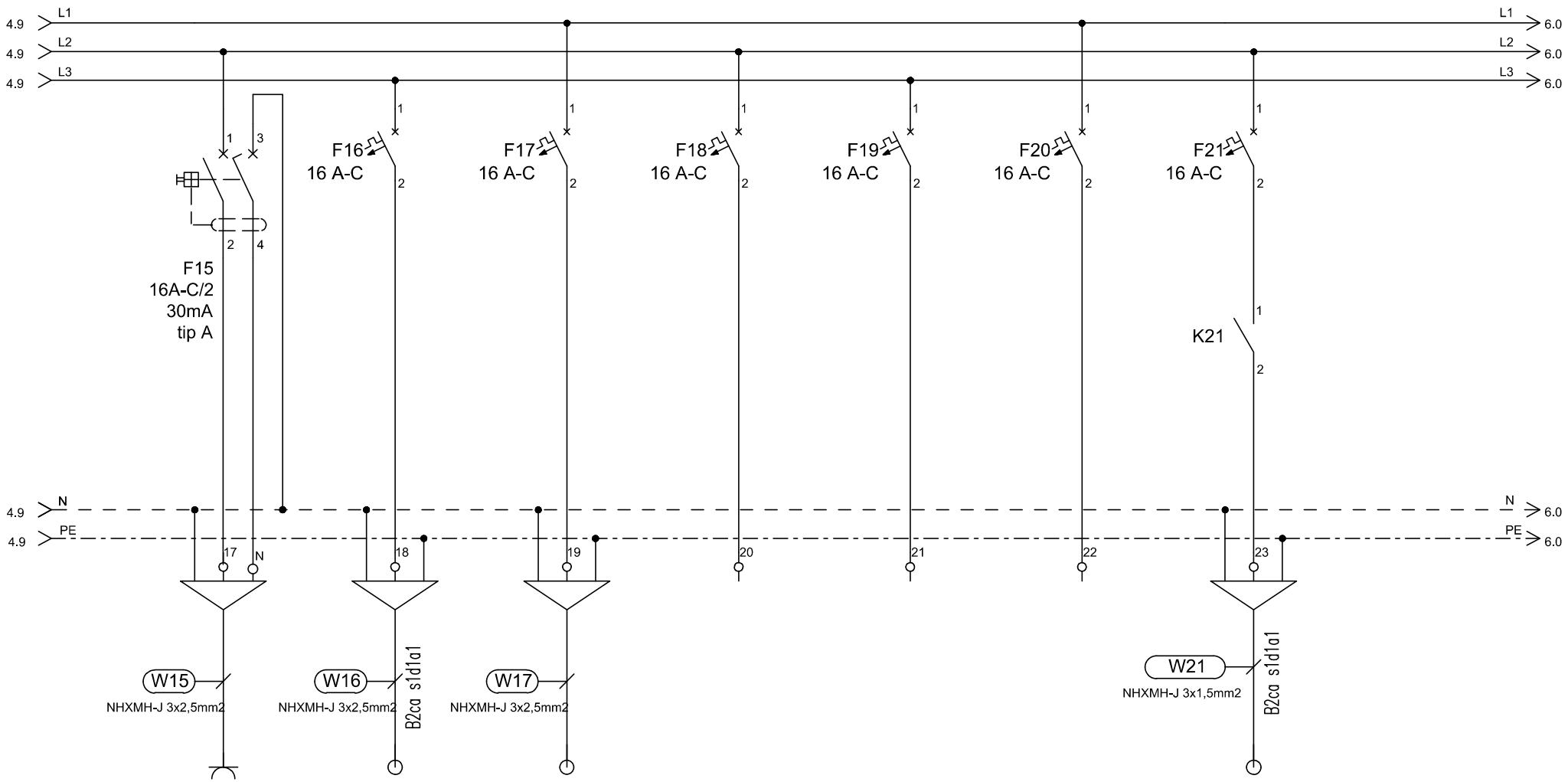

TIP	VTIČNICE	EP/VRATA	EP/VRATA	REZERVA	REZERVA	REZERVA	EP/PL
MOČ (W)	2000	500	500				20
LOKACIJA	avla						požarne lopute

ELGOM Marko GOLOB s.p. Maistrova ulica 16 1241 Kamnik	Datum: julij 2023	Številka projekta: 15/2023	Vsebina risbe: ELEKTRIČNI RAZDELILNIK EA1Ns – AGREGATSKO NAP. 1. NADSTROPJE	Merilo:	
	Odgovorni projektant: Roman Golob, dipl. inž. el.	Številka načrta 23–060	Investitor: DOM UPOKOJENCEV DOMŽALE, Karantanska cesta 5, 1230 Domžale	Številka risbe:	184
	Projektiral: Marko Golob, univ. dipl. inž. el.	Vrsta projekta: PZI			
Načrt: NAČRT ELEKTROTEHNIKE 3.1, EL. INŠTALACIJE V OBJEKTU		Ime datoteke: print–4 eno du moravce 23–060 pzi	Objekt: DOM STAREJŠIH OBČANOV MORAVČE	List:	5/7

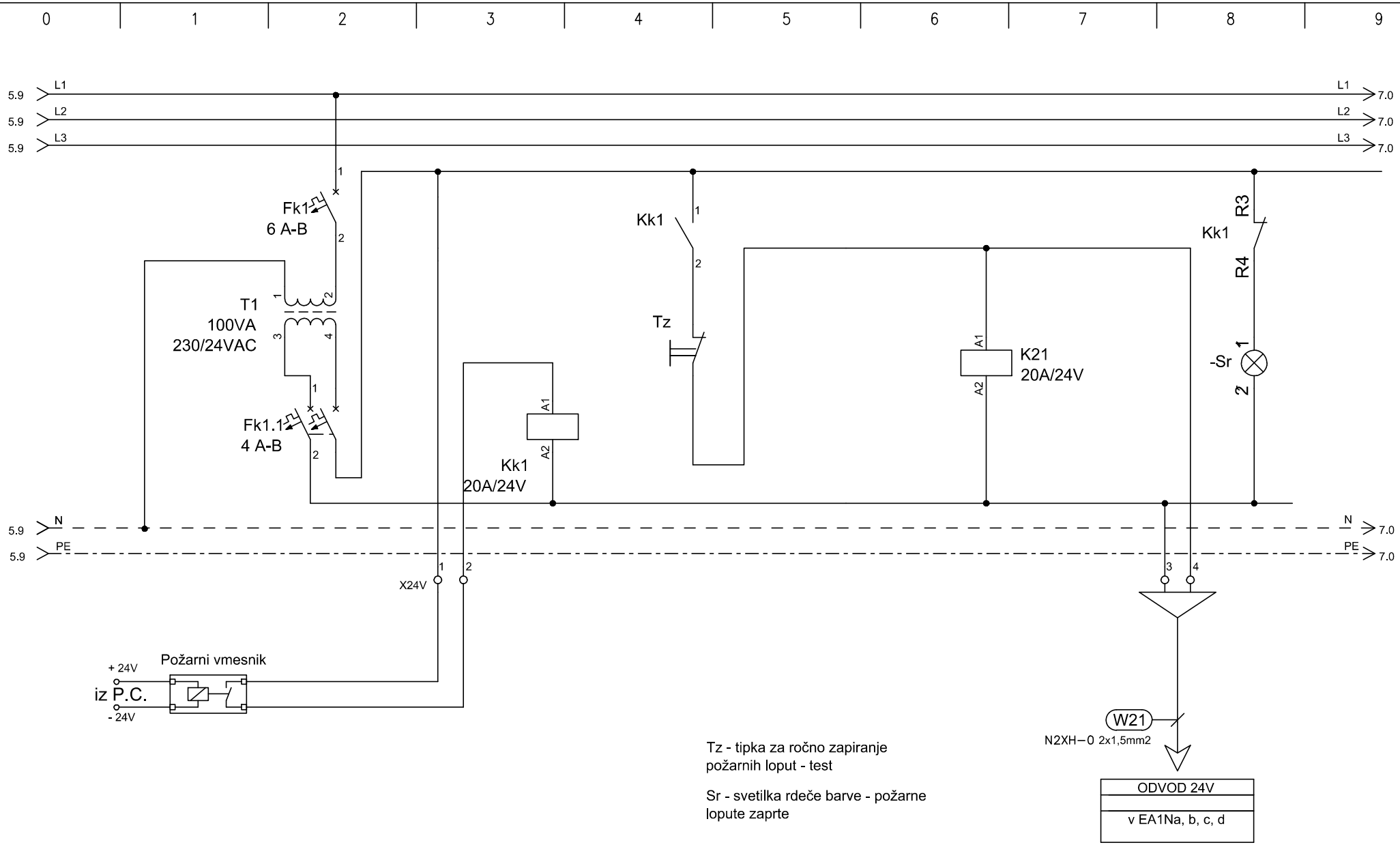

Tz - tipka za ročno zapiranje požarnih loput - test

Sr - svetilka rdeče barve - požarne lopute zaprte

ELGOM Marko GOLOB s.p. Maistrova ulica 16 1241 Kamnik	Datum: julij 2023	Številka projekta: 15/2023	Vsebina risbe: ELEKTRIČNI RAZDELILNIK EA1Ns – AGREGATSKO NAP. 1. NADSTROPJE	Merilo:	
	Odgovorni projektant: Roman Golob, dipl. inž. el.	Številka načrta 23–060	Investitor: DOM UPOKOJENCEV DOMŽALE, Karantanska cesta 5, 1230 Domžale	Številka risbe:	184
	Projektiral: Marko Golob, univ. dipl. inž. el.	Vrsta projekta: PZI			
Načrt: NAČRT ELEKTROTEHNIKE 3.1, EL. INŠTALACIJE V OBJEKTU		Ime datoteke: print–4 eno du moravce 23–060 pzi	Objekt: DOM STAREJŠIH OBČANOV MORAVČE	List:	6/7

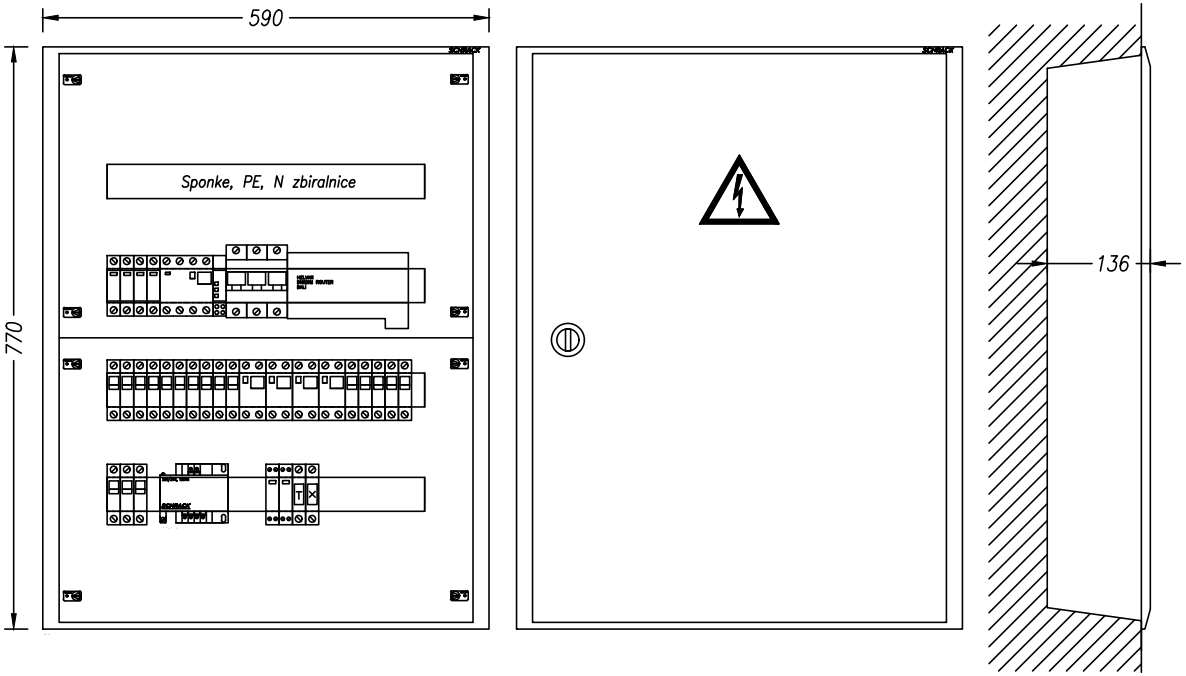

TEHNIČNI PODATKI:

Pinst=12 000W
fist= 0,8
fp= 0,8
Pk= 7 500W
cos fi= 0,95
Un= 400V
Ik= 20A
Iv= 3x40A

ZAŠČITA:
SAMODEJNI
ODKLOP
NAPAJANJA IN RCD

SISTEM INSTALACIJE:
TN-S

ELGOM Marko GOLOB s.p. Maistrova ulica 16 1241 Kamnik	Datum: julij 2023	Številka projekta: 15/2023	Vsebina risbe:	ELEKTRIČNI RAZDELILNIK EA1Ns – AGREGATSKO NAP. 1. NADSTROPJE	Merilo:
	Odgovorni projektant: Roman Golob, dipl. inž. el.	Številka načrta 23–060	Investitor:	DOM UPOKOJENCEV DOMŽALE, Karantanska cesta 5, 1230 Domžale	Številka risbe: 184
	Projektiral: Marko Golob, univ. dipl. inž. el.	Vrsta projekta: PZI	Objekt:	DOM STAREJŠIH OBČANOV MORAVČE	List: 7/7
Načrt:	NAČRT ELEKTROTEHNIKE 3.1, EL. INŠTALACIJE V OBJEKTU	Ime datoteke: print–4 eno du moravce 23–060 pzi			

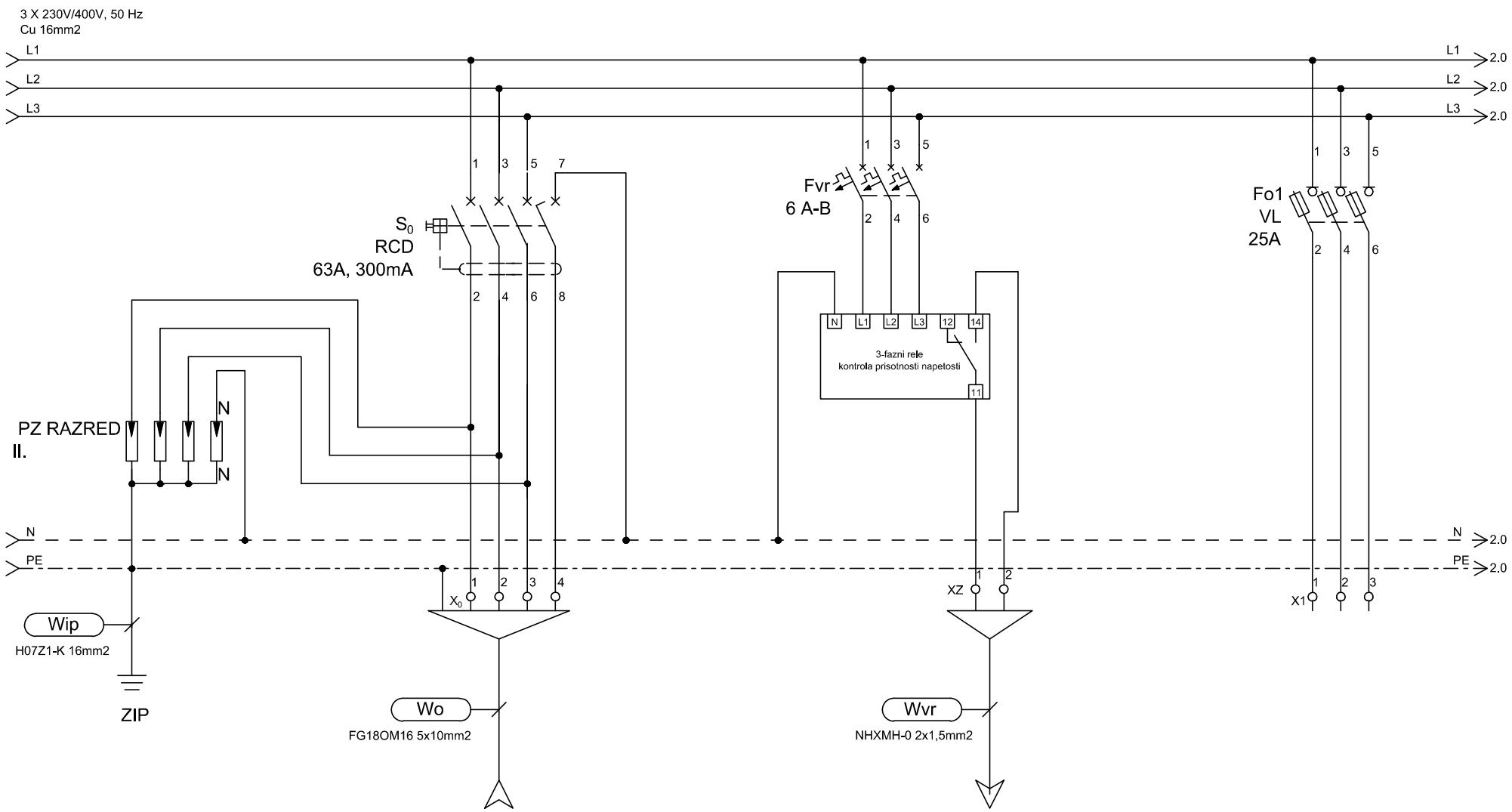

TIP	DOVOD			ODVOD		REZERVA
MOČ (W)	Iv=3x40A					
LOKACIJA	iz E-GA			kontrola izpada napetosti Centrala zasilne razsv.		

ELGOM Marko GOLOB s.p. Maistrova ulica 16 1241 Kamnik	Datum: julij 2023	Številka projekta: 15/2023	Vsebina risbe: ELEKTRIČNI RAZDELILNIK EA2Ns – AGREGATSKO NAP. 2. NADSTROPJE	Merilo:	
	Odgovorni projektant: Roman Golob, dipl. inž. el.	Številka načrta 23–060	Investitor: DOM UPOKOJENCEV DOMŽALE, Karantanska cesta 5, 1230 Domžale	Številka risbe:	185
	Projektiral: Marko Golob, univ. dipl. inž. el.	Vrsta projekta: PZI	Objekt: DOM STAREJŠIH OBČANOV MORAVČE	List:	1/7
Načrt: NAČRT ELEKTROTEHNIKE 3.1, EL. INŠTALACIJE V OBJEKTU		Ime datoteke: print–4 eno du moravce 23–060 pzi			

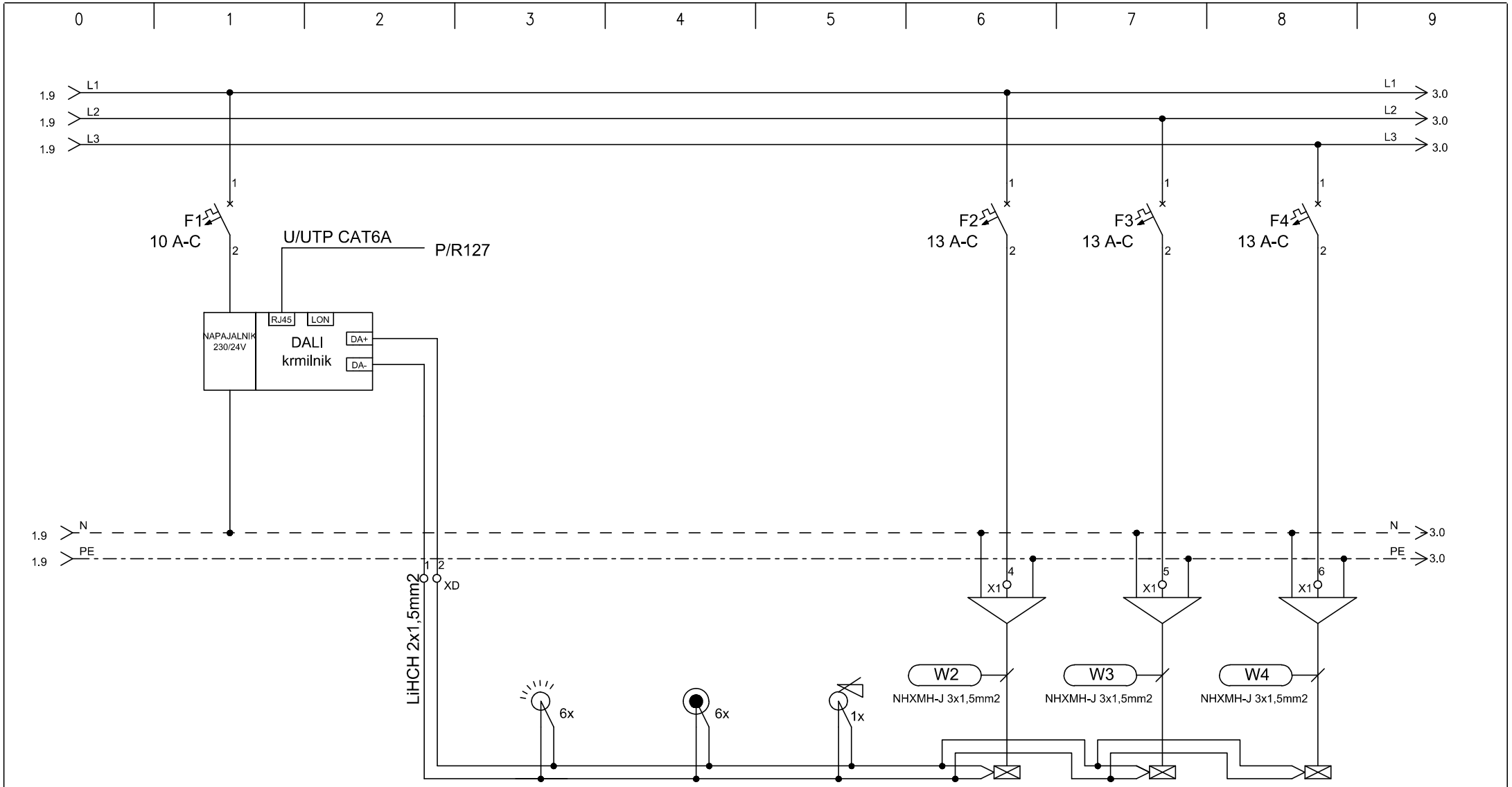

TIP			SENZOR DALI	TIPKALA	DALI UPRAVLJALNI PANEL	RAZSVETLJAVA	RAZSVETLJAVA	RAZSVETLJAVA
MOČ (W)						300	300	300
LOKACIJA			hodnik	hodnik		skupni prostor	skupni prostor	skupni prostor

ELGOM Marko GOLOB s.p. Maistrova ulica 16 1241 Kamnik	Datum: julij 2023	Številka projekta: 15/2023	Vsebina risbe: ELEKTRIČNI RAZDELILNIK EA2Ns – AGREGATSKO NAP. 2. NADSTROPJE	Merilo:	
	Odgovorni projektant: Roman Golob, dipl. inž. el.	Številka načrta 23–060	Investitor: DOM UPOKOJENCEV DOMŽALE, Karantanska cesta 5, 1230 Domžale	Številka risbe:	185
	Projektiral: Marko Golob, univ. dipl. inž. el.	Vrsta projekta: PZI			
Načrt: NAČRT ELEKTROTEHNIKE 3.1, EL. INŠTALACIJE V OBJEKTU		Ime datoteke: print–4 eno du moravce 23–060 pzi	Objekt: DOM STAREJŠIH OBČANOV MORAVČE	List:	2/7

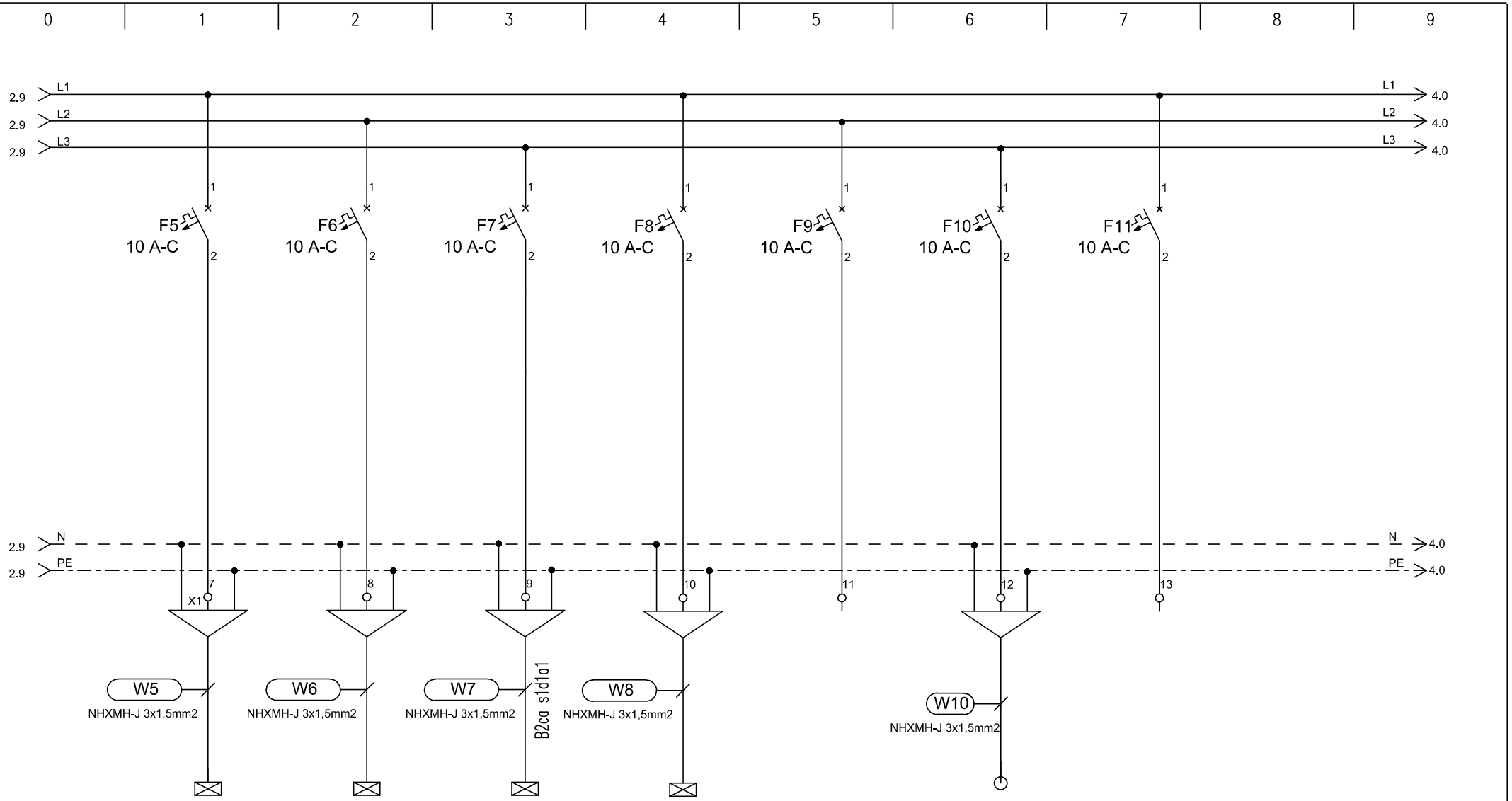

TIP	RAZSVETLJAVA	RAZSVETLJAVA	RAZSVETLJAVA	RAZSVETLJAVA	REZERVA	SENČILA	REZERVA
MOČ (W)	300	100	100	100		200	
LOKACIJA	skupni prostor	sestrski pult, čistila	stopnišče	gl. sestra, čistila			

ELGOM	Marko GOLOB s.p. Maistrova ulica 16 1241 Kamnik	Datum: julij 2023	Številka projekta: 15/2023	Vsebina risbe:	ELEKTRIČNI RAZDELILNIK EA2Ns – AGREGATSKO NAP. 2. NADSTROPJE	Merilo:	
		Odgovorni projektant: Roman Golob, dipl. inž. el.	Številka načrta 23–060	Investitor:	DOM UPOKOJENCEV DOMŽALE, Karantanska cesta 5, 1230 Domžale	Številka risbe:	185
		Projektiral: Marko Golob, univ. dipl. inž. el.	Vrsta projekta: PZI				
Načrt:	NAČRT ELEKTROTEHNIKE 3.1, EL. INŠTALACIJE V OBJEKTU		Ime datoteke: print–4 eno du moravce 23–060 pzi	Objekt:	DOM STAREJŠIH OBČANOV MORAVČE	List:	3/7

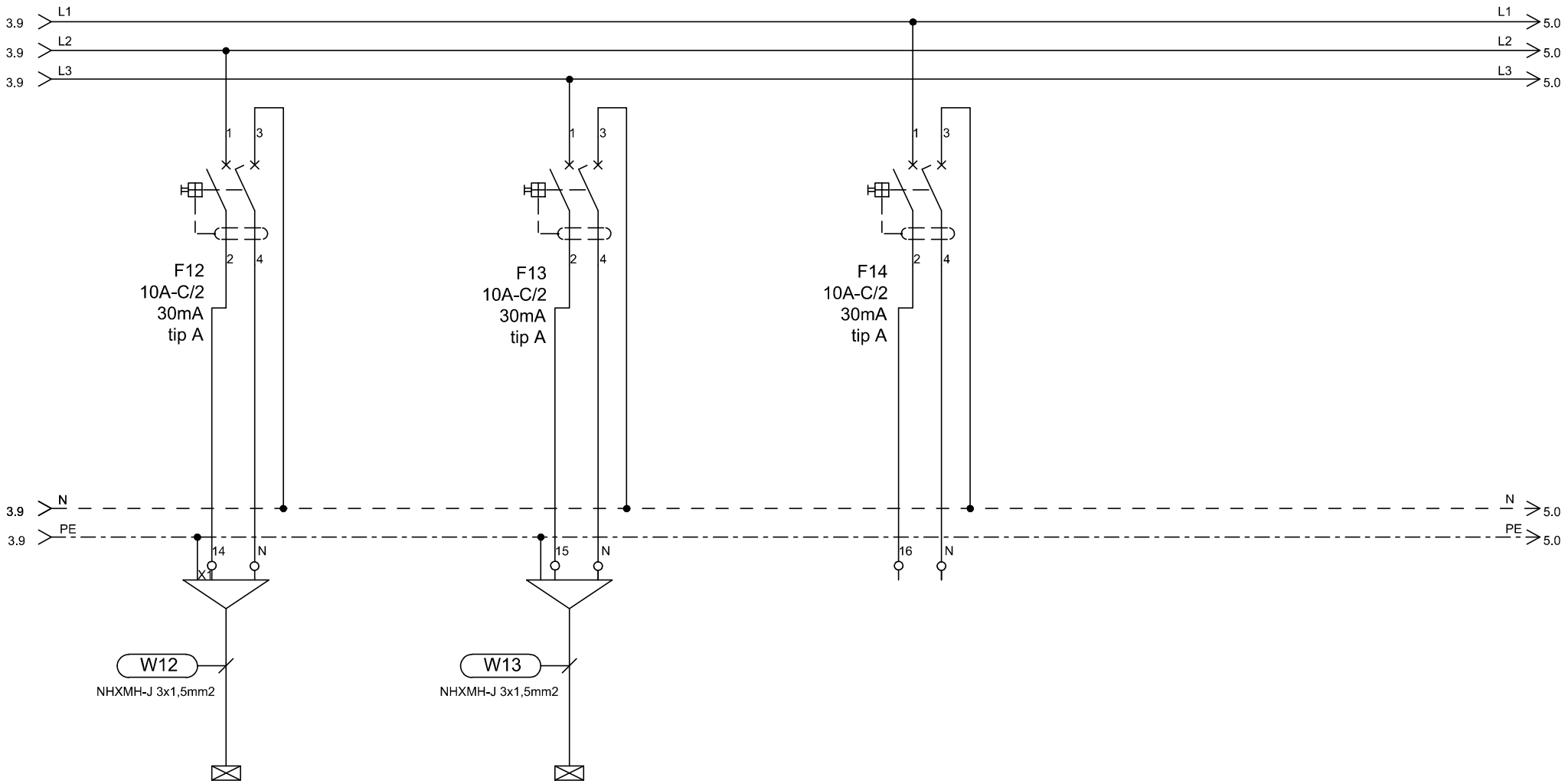

TIP	RAZSVETLJAVA		RAZSVETLJAVA		REZERVA
MOČ (W)	200		200		50
LOKACIJA	negovalna kopalnica		terasa		

ELGOM	Marko GOLOB s.p. Maistrova ulica 16 1241 Kamnik	Datum: julij 2023	Številka projekta: 15/2023	Vsebina risbe: ELEKTRIČNI RAZDELILNIK EA2Ns – AGREGATSKO NAP. 2. NADSTROPJE	Merilo:
		Odgovorni projektant: Roman Golob, dipl. inž. el.	Številka načrta 23–060	Investitor: DOM UPOKOJENCEV DOMŽALE, Karantanska cesta 5, 1230 Domžale	Številka risbe: 185
		Projektiral: Marko Golob, univ. dipl. inž. el.	Vrsta projekta: PZI		
Načrt: NAČRT ELEKTROTEHNIKE 3.1, EL. INŠTALACIJE V OBJEKTU			Ime datoteke: print–4 eno du moravce 23–060 pzi	Objekt: DOM STAREJŠIH OBČANOV MORAVČE	List: 4/7

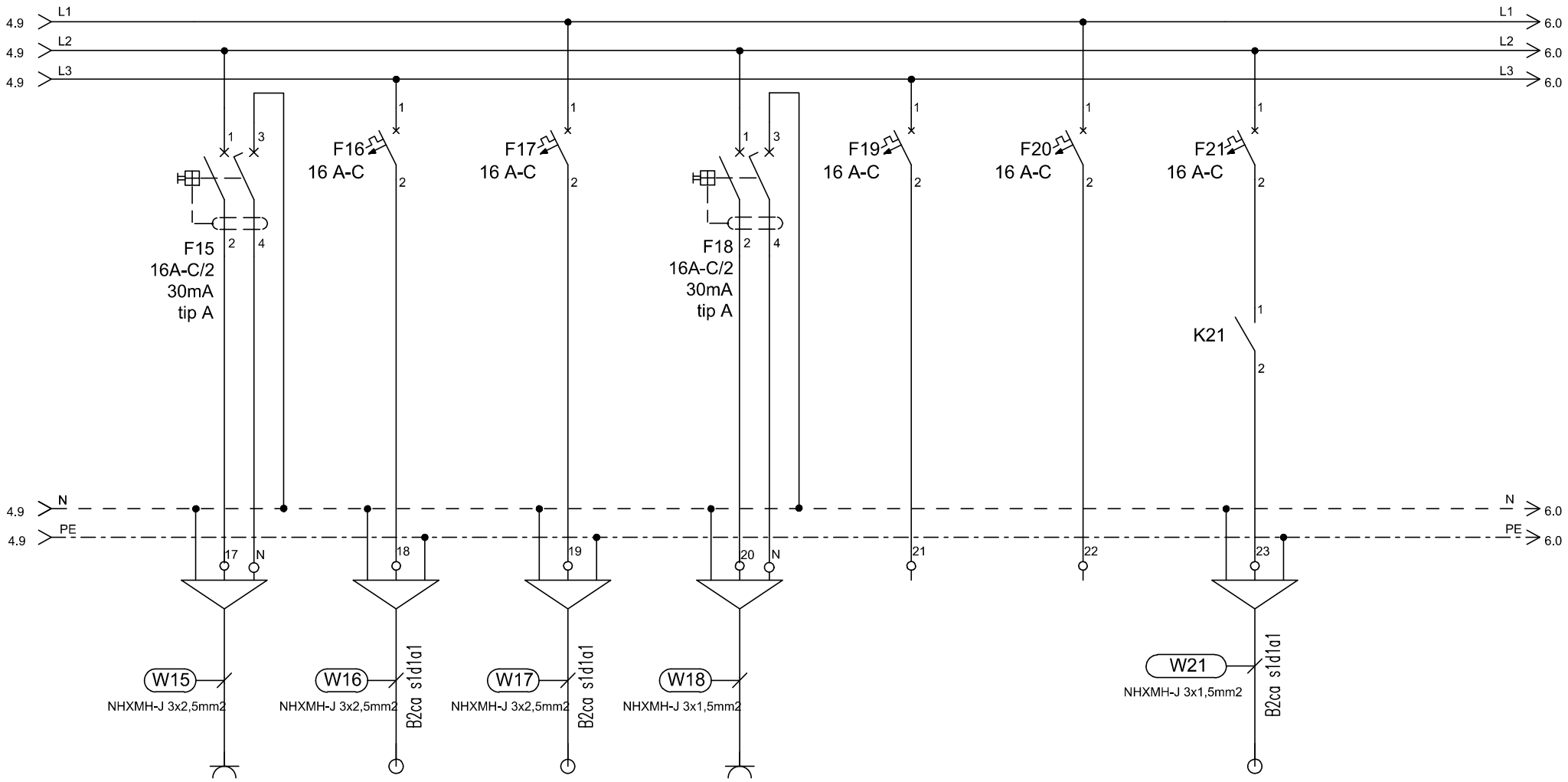

TIP	VTIČNICE	EP/VRATA	EP/VRATA	VTIČNICE	REZERVA	REZERVA	EP/PL
MOČ (W)	2000	500	500	2000			20
LOKACIJA	avla			AM.33 , avla			požarne lopute

ELGOM Marko GOLOB s.p. Maistrova ulica 16 1241 Kamnik	Datum: julij 2023	Številka projekta: 15/2023	Vsebina risbe: ELEKTRIČNI RAZDELILNIK EA2Ns – AGREGATSKO NAP. 2. NADSTROPJE	Merilo:	
	Odgovorni projektant: Roman Golob, dipl. inž. el.	Številka načrta 23–060	Investitor: DOM UPOKOJENCEV DOMŽALE, Karantanska cesta 5, 1230 Domžale	Številka risbe:	185
	Projektiral: Marko Golob, univ. dipl. inž. el.	Vrsta projekta: PZI			
Načrt: NAČRT ELEKTROTEHNIKE 3.1, EL. INŠTALACIJE V OBJEKTU		Ime datoteke: print–4 eno du moravce 23–060 pzi	Objekt: DOM STAREJŠIH OBČANOV MORAVČE	List:	5/7

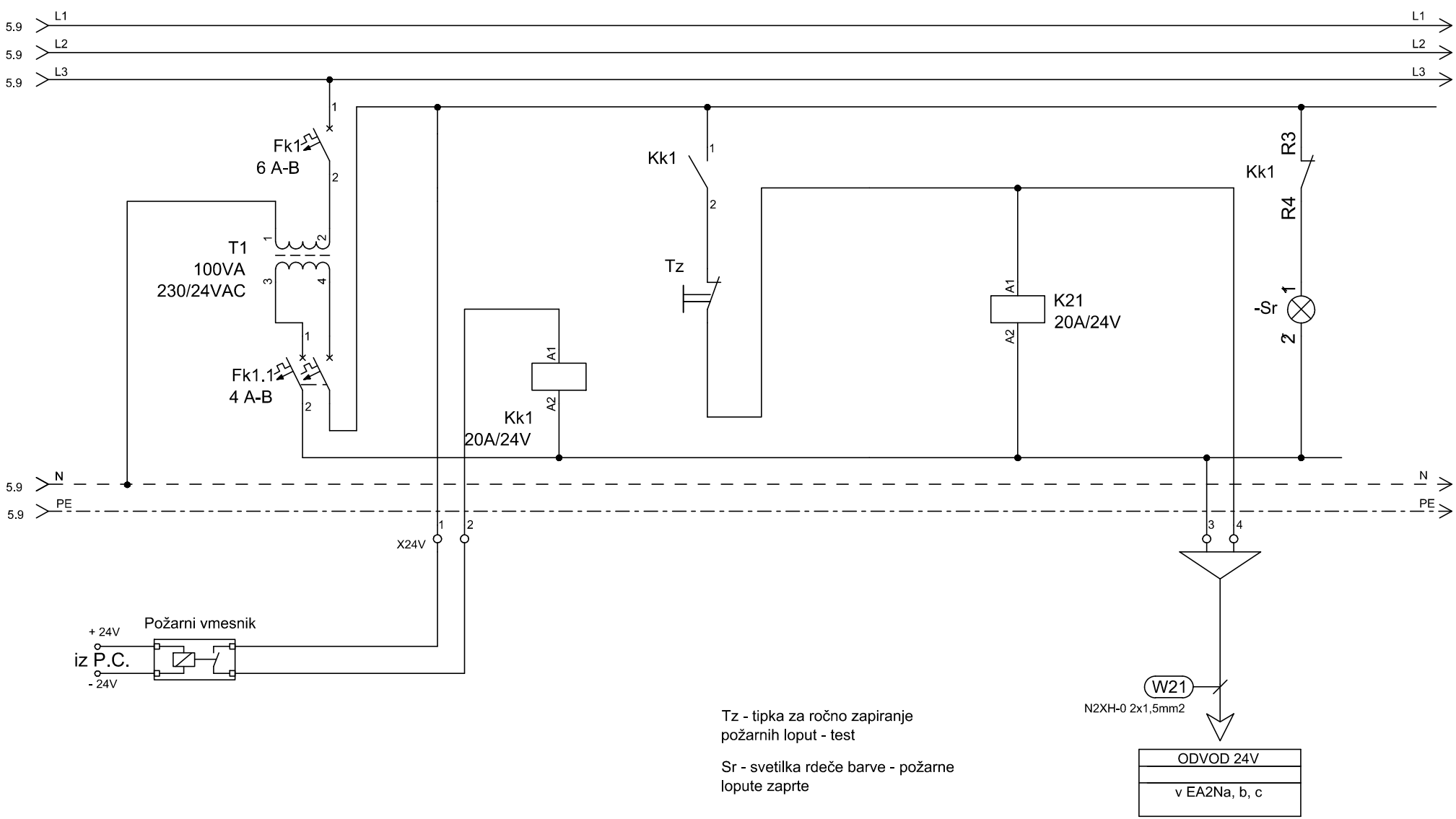

Tz - tipka za ročno zapiranje požarnih loput - test

Sr - svetilka rdeče barve - požarne lopute zaprte

ELGOM Marko GOLOB s.p. Maistrova ulica 16 1241 Kamnik	Datum: julij 2023	Številka projekta: 15/2023	Vsebina risbe: ELEKTRIČNI RAZDELILNIK EA2Ns – AGREGATSKO NAP. 2. NADSTROPJE	Merilo:	
	Odgovorni projektant: Roman Golob, dipl. inž. el.	Številka načrta 23–060	Investitor: DOM UPOKOJENCEV DOMŽALE, Karantanska cesta 5, 1230 Domžale	Številka risbe:	185
	Projektiral: Marko Golob, univ. dipl. inž. el.	Vrsta projekta: PZI			
Načrt: NAČRT ELEKTROTEHNIKE 3.1, EL. INŠTALACIJE V OBJEKTU		Ime datoteke: print–4 eno du moravce 23–060 pzi	Objekt: DOM STAREJŠIH OBČANOV MORAVČE	List:	6/7

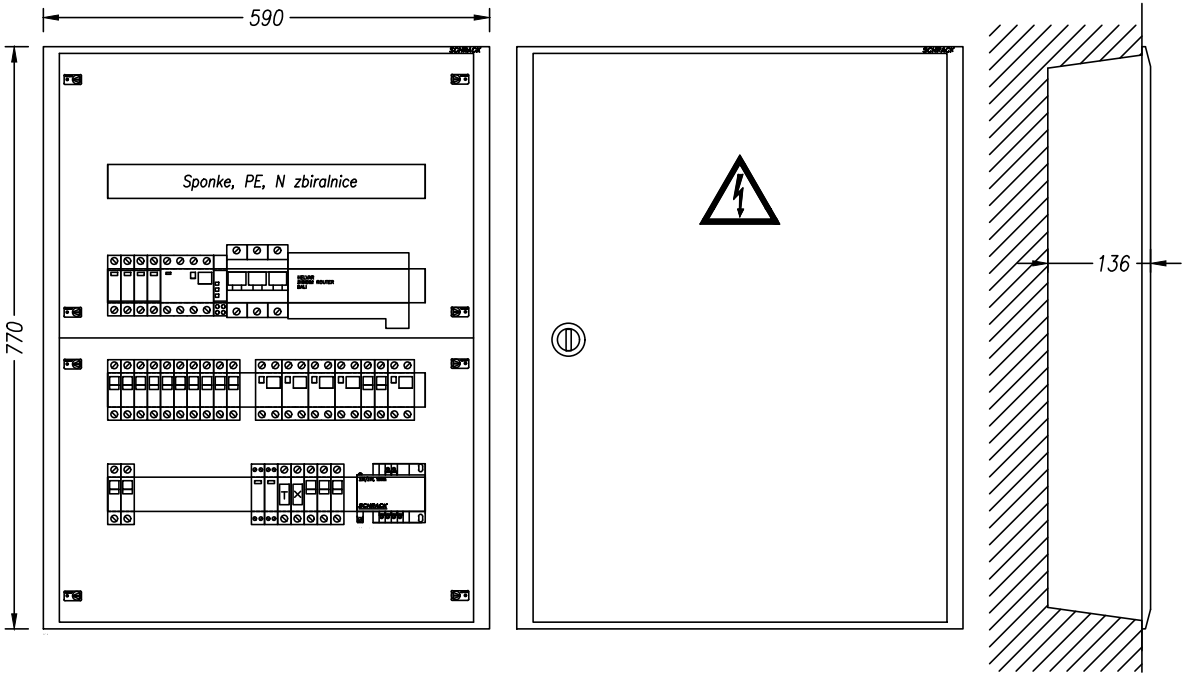

TEHNIČNI PODATKI:

Pinst=12 000W
fist= 0,8
fp= 0,8
Pk= 7 500W
cos fi= 0,95
Un= 400V
Ik= 20A
Iv= 3x40A

ZAŠČITA:
SAMODEJNI
ODKLOP
NAPAJANJA IN RCD

SISTEM INSTALACIJE:
TN-S

ELGOM Marko GOLOB s.p. Maistrova ulica 16 1241 Kamnik	Datum: julij 2023	Številka projekta: 15/2023	Vsebina risbe:	ELEKTRIČNI RAZDELILNIK EA2Ns – AGREGATSKO NAP. 2. NADSTROPJE	Merilo:
	Odgovorni projektant: Roman Golob, dipl. inž. el.	Številka načrta 23–060	Investitor:	DOM UPOKOJENCEV DOMŽALE, Karantanska cesta 5, 1230 Domžale	Številka risbe: 185
	Projektiral: Marko Golob, univ. dipl. inž. el.	Vrsta projekta: PZI	Objekt:	DOM STAREJŠIH OBČANOV MORAVČE	List: 7/7
Načrt: NAČRT ELEKTROTEHNIKE 3.1, EL. INŠTALACIJE V OBJEKTU		Ime datoteke: print–4 eno du moravce 23–060 pzi			

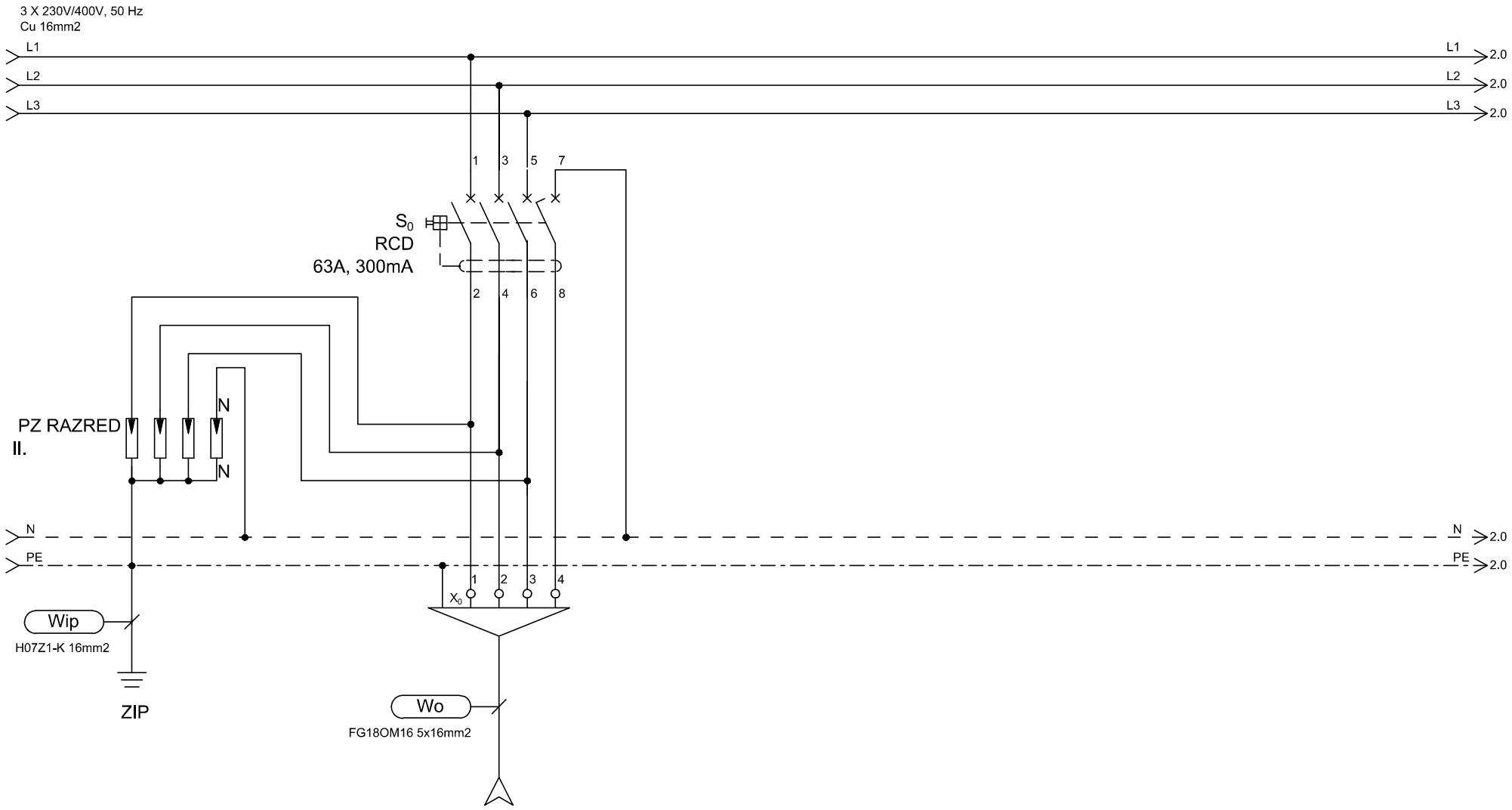

TIP	DOVOD
MOČ (W)	Iv=3x50A
LOKACIJA	iz E-GA

ELGOM	Marko GOLOB s.p. Maistrova ulica 16 1241 Kamnik	Datum: julij 2023	Številka projekta: 15/2023	Vsebina risbe:	ELEKTRIČNI RAZDELILNIK EAOstr – AGR. NAP. STROJNICA OSTR.	Merilo:	
		Odgovorni projektant: Roman Golob, dipl. inž. el.	Številka načrta 23–060	Investitor:	DOM UPOKOJENCEV DOMŽALE, Karantanska cesta 5, 1230 Domžale	Številka risbe:	186
		Projektiral: Marko Golob, univ. dipl. inž. el.	Vrsta projekta: PZI				
Načrt:	NAČRT ELEKTROTEHNIKE 3.1, EL. INŠTALACIJE V OBJEKTU		Ime datoteke: print–4 eno du moravce 23–060 pzi	Objekt:	DOM STAREJŠIH OBČANOV MORAVČE	List:	1/7

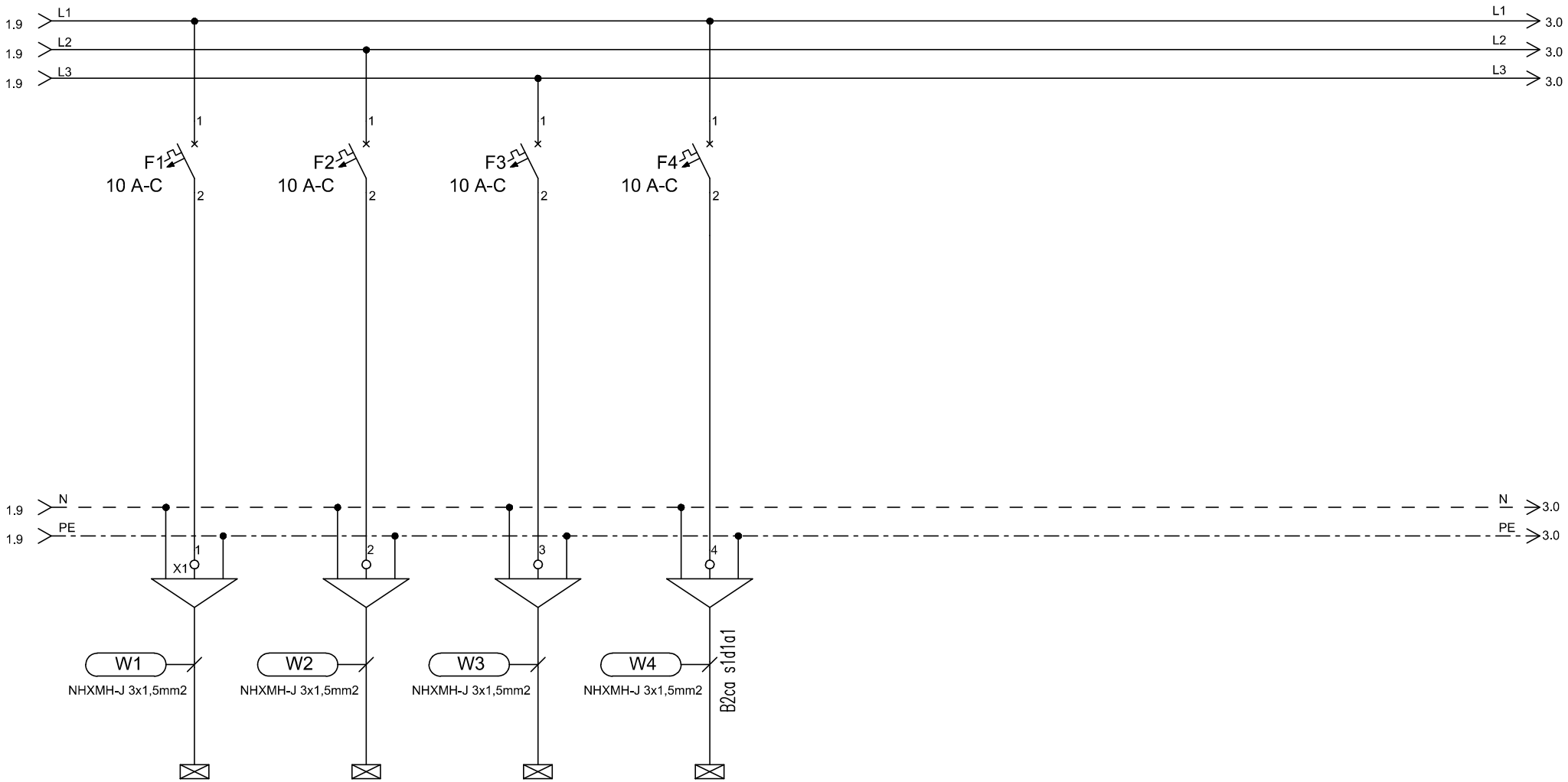

TIP	RAZSVETLJAVA	RAZSVETLJAVA	RAZSVETLJAVA	RAZSVETLJAVA
MOČ (W)	100	100	100	100
LOKACIJA	strojnica	strojnica	strojnica	Stopnišče

ELGOM Marko GOLOB s.p. Maistrova ulica 16 1241 Kamnik	Datum: julij 2023	Številka projekta: 15/2023	Vsebina risbe:	ELEKTRIČNI RAZDELILNIK EAOstr – AGR. NAP. STROJNICA OSTR.	Merilo:
	Odgovorni projektant: Roman Golob, dipl. inž. el.	Številka načrta 23–060	Investitor:	DOM UPOKOJENCEV DOMŽALE, Karantanska cesta 5, 1230 Domžale	Številka risbe: 186
	Projektiral: Marko Golob, univ. dipl. inž. el.	Vrsta projekta: PZI	Objekt:	DOM STAREJŠIH OBČANOV MORAVČE	List: 2/7
Načrt: NAČRT ELEKTROTEHNIKE 3.1, EL. INŠTALACIJE V OBJEKTU		Ime datoteke: print–4 eno du moravce 23–060 pzi			

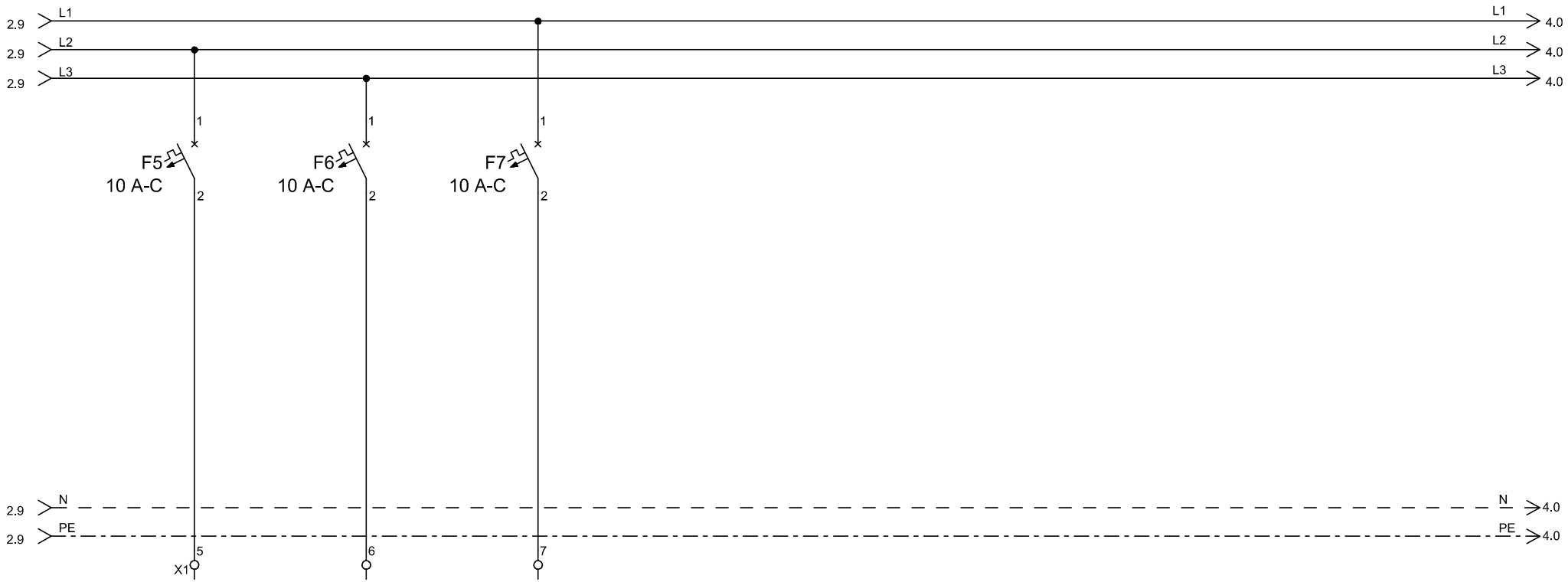

TIP	REZERVA	REZERVA	REZERVA
MOČ (W)			
LOKACIJA			

ELGOM Marko GOLOB s.p. Maistrova ulica 16 1241 Kamnik	Datum: julij 2023	Številka projekta: 15/2023	Vsebina risbe:	ELEKTRIČNI RAZDELILNIK EAOstr – AGR. NAP. STROJNICA OSTR.	Merilo:
	Odgovorni projektant: Roman Golob, dipl. inž. el.	Številka načrta 23–060	Investitor:	DOM UPOKOJENCEV DOMŽALE, Karantanska cesta 5, 1230 Domžale	Številka risbe: 186
	Projektiral: Marko Golob, univ. dipl. inž. el.	Vrsta projekta: PZI	Objekt:	DOM STAREJŠIH OBČANOV MORAVČE	List: 3/7
Načrt: NAČRT ELEKTROTEHNIKE 3.1, EL. INŠTALACIJE V OBJEKTU		Ime datoteke: print–4 eno du moravce 23–060 pzi			

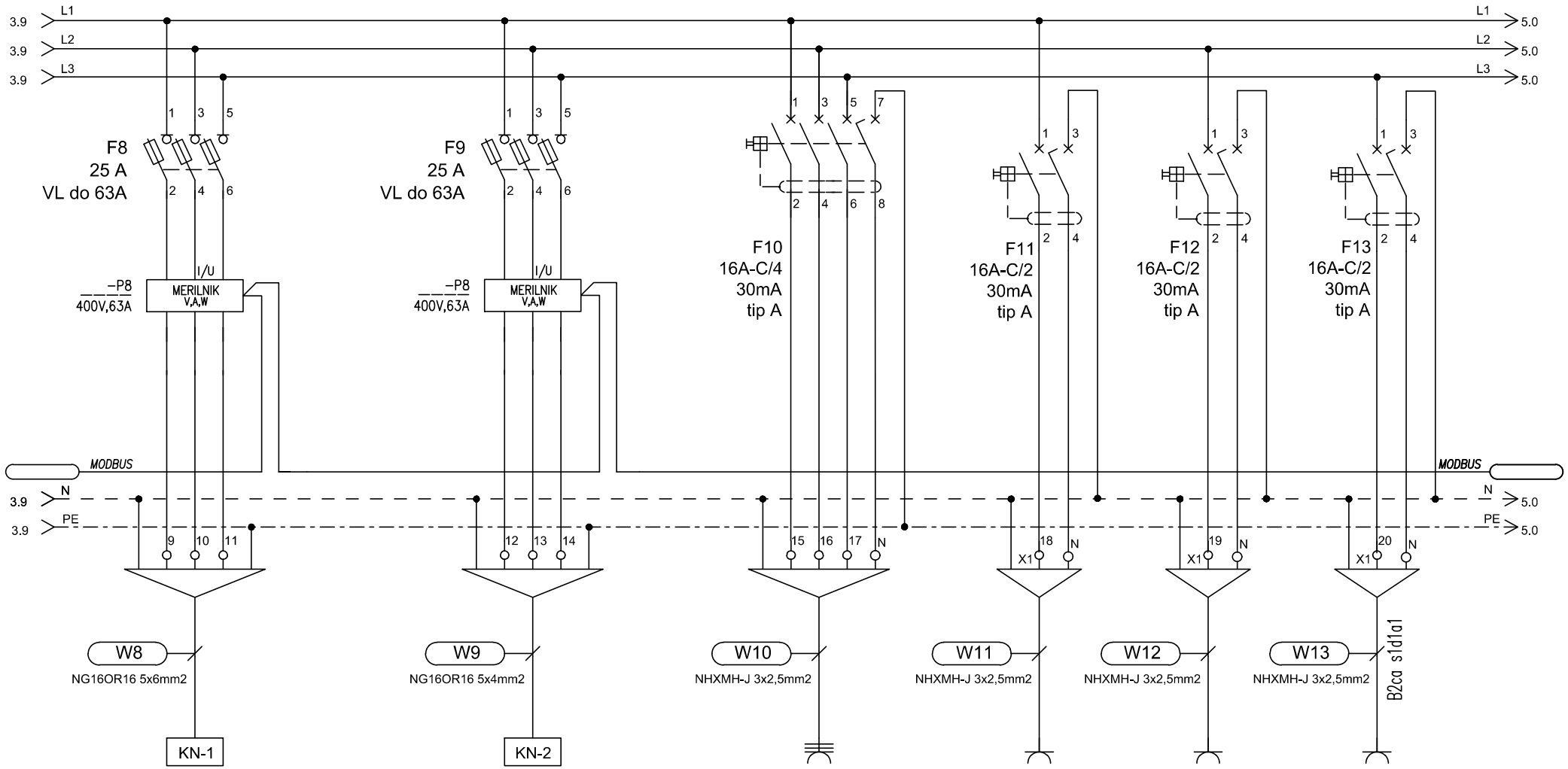

TIP	KLIMAT		KLIMAT		T. VTIČNICA	VTIČNICA	VTIČNICA	VTIČNICA
MOČ (W)	11900		4300		2000	2000	2000	2000
LOKACIJA	SKUPNI PROSTORI		SOBE		ostrešje	ostrešje	ostrešje	ostrešje

ELGOM	Marko GOLOB s.p. Maistrova ulica 16 1241 Kamnik	Datum: julij 2023	Številka projekta: 15/2023	Vsebina risbe:	ELEKTRIČNI RAZDELILNIK EAOstr – AGR. NAP. STROJNICA OSTR.	Merilo:
		Odgovorni projektant: Roman Golob, dipl. inž. el.	Številka načrta 23–060	Investitor:	DOM UPOKOJENCEV DOMŽALE, Karantanska cesta 5, 1230 Domžale	Številka risbe: 186
		Projektiral: Marko Golob, univ. dipl. inž. el.	Vrsta projekta: PZI	Objekt:	DOM STAREJŠIH OBČANOV MORAVČE	List: 4/7
Načrt:	NAČRT ELEKTROTEHNIKE 3.1, EL. INŠTALACIJE V OBJEKTU		Ime datoteke: print–4 eno du moravce 23–060 pzi			

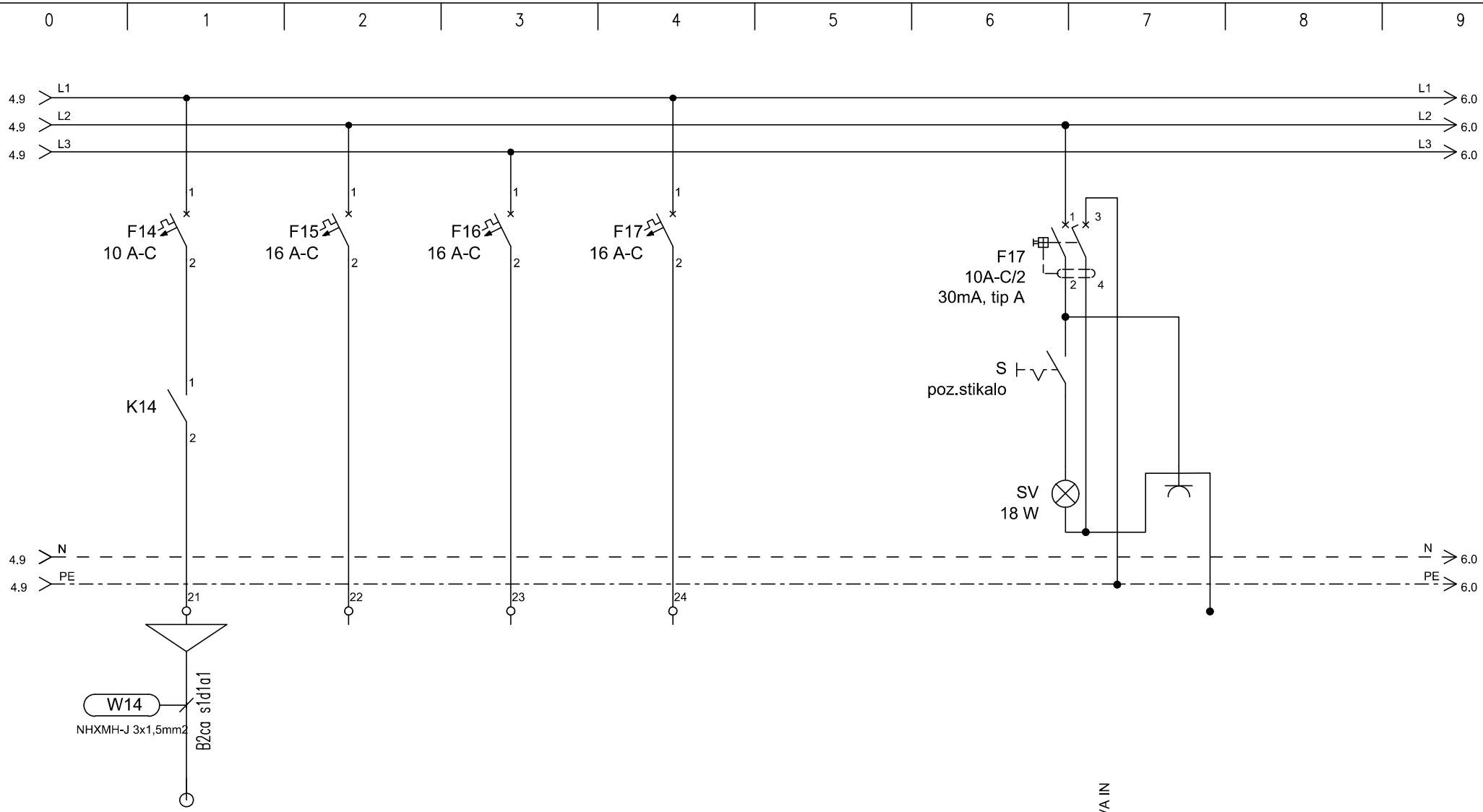

TIP	EP/PL	REZERVA	REZERVA	REZERVA
MOČ (W)	20			
LOKACIJA	požarne lopute			

RAZSVETLJAVA IN VTIČNICA V OMARI

ELGOM Marko GOLOB s.p. Maistrova ulica 16 1241 Kamnik	Datum: julij 2023	Številka projekta: 15/2023	Vsebina risbe:	ELEKTRIČNI RAZDELILNIK EAOstr – AGR. NAP. STROJNICA OSTR.	Merilo:
	Odgovorni projektant: Roman Golob, dipl. inž. el.	Številka načrta 23–060	Investitor:	DOM UPOKOJENCEV DOMŽALE, Karantanska cesta 5, 1230 Domžale	Številka risbe: 186
	Projektiral: Marko Golob, univ. dipl. inž. el.	Vrsta projekta: PZI	Objekt:	DOM STAREJŠIH OBČANOV MORAVČE	List: 5/7
Načrt: NAČRT ELEKTROTEHNIKE 3.1, EL. INŠTALACIJE V OBJEKTU		Ime datoteke: print–4 eno du moravce 23–060 pzi			

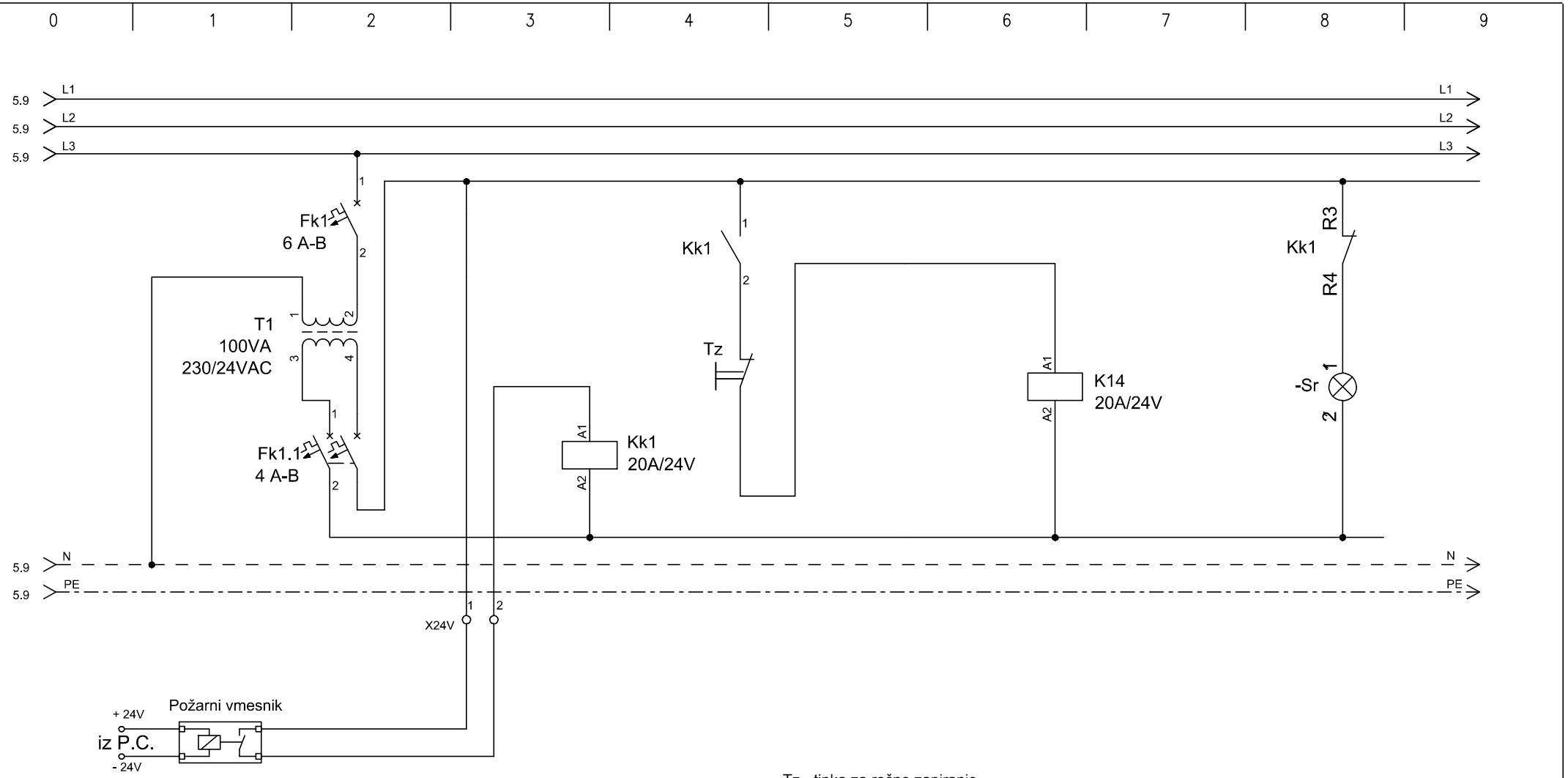

Tz - tipka za ročno zapiranje požarnih loput - test

Sr - svetilka rdeče barve - požarne lopute zaprte

ELGOM	Marko GOLOB s.p. Maistrova ulica 16 1241 Kamnik	Datum: julij 2023	Številka projekta: 15/2023	Vsebina risbe:	ELEKTRIČNI RAZDELILNIK EAOstr – AGR. NAP. STROJNICA OSTR.	Merilo:	
		Odgovorni projektant: Roman Golob, dipl. inž. el.	Številka načrta 23–060	Investitor:	DOM UPOKOJENCEV DOMŽALE, Karantanska cesta 5, 1230 Domžale	Številka risbe:	186
		Projektiral: Marko Golob, univ. dipl. inž. el.	Vrsta projekta: PZI				
Načrt:	NAČRT ELEKTROTEHNIKE 3.1, EL. INŠTALACIJE V OBJEKTU		Ime datoteke: print–4 eno du moravce 23–060 pzi	Objekt:	DOM STAREJŠIH OBČANOV MORAVČE	List:	6/7

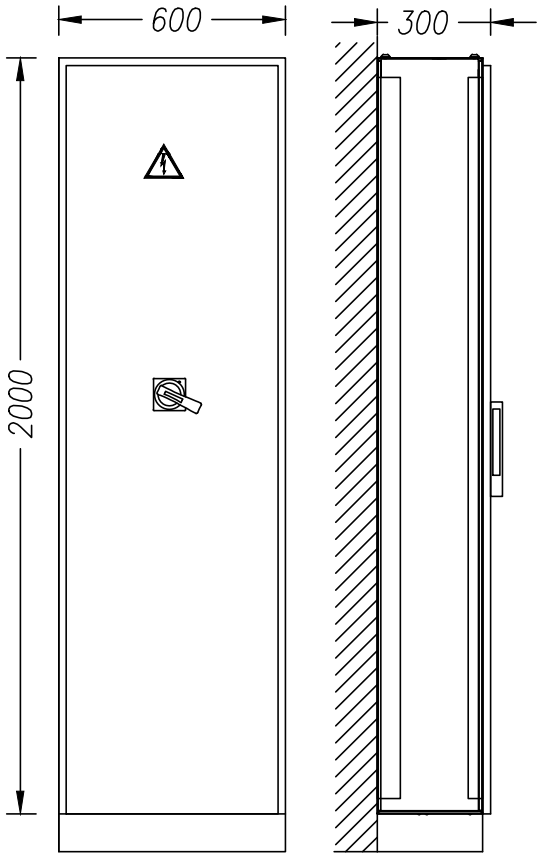

TEHNIČNI PODATKI:

Pinst = 22 kW
fist = 0,9
Pk = 20 kW
cos fi = 0,95
Un= 400V
Ik= 33 A
Iv= 3x50 A

ZAŠČITA:
SAMODEJNI ODKLOP NAPAJANJA IN RCD

SISTEM INSTALACIJE:
TN-S

ELGOM Marko GOLOB s.p. Maistrova ulica 16 1241 Kamnik	Datum: julij 2023	Številka projekta: 15/2023	Vsebina risbe:	ELEKTRIČNI RAZDELILNIK EAOstr – AGR. NAP. STROJNICA OSTR.	Merilo:
	Odgovorni projektant: Roman Golob, dipl. inž. el.	Številka načrta 23–060	Investitor:	DOM UPOKOJENCEV DOMŽALE, Karantanska cesta 5, 1230 Domžale	Številka risbe: 186
	Projektiral: Marko Golob, univ. dipl. inž. el.	Vrsta projekta: PZI	Objekt:	DOM STAREJŠIH OBČANOV MORAVČE	List: 7/7
Načrt:	NAČRT ELEKTROTEHNIKE 3.1, EL. INŠTALACIJE V OBJEKTU	Ime datoteke: print–4 eno du moravce 23–060 pzi			